北京现代

ELANTRA 领动

车主手册

操作　保养　规格

截止本车主手册出版前的车辆所有信息都包含在本车主手册里。由于出厂产品配置的不断改进及相关政策的不断改变，北京现代汽车公司有权随时更新资料。

本手册适用于这种车辆的所有型号，包括标准装备和选装件的解释和说明。

因此您会发现您所拥有的北京现代车辆可能未装备本手册中记载的某些装置。

注意：北京现代车辆的改装

不得以任何方式改装北京现代车辆。否则可能对车辆的安全性、耐久性及性能产生不利影响，违反车辆的有限保修条件，某些改装操作可能还违反您国家交通部及其它政府机关制定的法规。

双向无线电通讯装置或蜂窝式移动电话的安装

您的车辆装配有电子燃油喷射和其它电子部件。不适当地安装及调整双向无线电通讯装置或蜂窝式移动电话，可能会对电子系统造成不利影响。因此，如果您选择安装这些装置中的某一个，我们建议您遵守无线电通讯装置制造商的厂家说明，或向北京现代汽车公司经销商咨询预防措施或特殊说明。

安全及车辆损坏事项警告

本手册包括标题为危险、警告、注意和参考的事项。
下面简要说明这些标题含义：

⚠ 危险

危险指如果不避开会导致严重伤害甚至死亡的危险情境。

⚠ 警告

警告指如果不避开会导致严重伤害甚至死亡的危险情境。

⚠ 注意

注意指示会导致轻微或中度伤害的危险情况。

参考

参考指示会导致车辆损坏的危险情况。

前 言

恭贺并感谢您选择北京现代车辆。欢迎您正式成为数量日益增长的北京现代车辆的优秀车主。北京现代汽车公司为拥有优秀的技术人员和品质卓越的车辆感到非常自豪。

本车主手册将向您详细介绍北京现代新车的特征及正确操作方法。要熟悉您的北京现代新车，以便能充分驾驭它，驾驶您的新车前，请仔细阅读本车主手册。

本手册包括重要安全信息和指令，使您能熟悉您的车辆控制和安全特性，从而能安全操作车辆。

本手册也包括保养信息，目的是增强车辆的安全操作。这里建议您将有关车辆的所有维修和保养工作交由北京现代授权经销商执行。北京现代授权经销商随时向您提供您所需要的高品质维修、保养服务及其它帮助。

应将本车主手册视为车辆的一个永久部分，将其存放在车辆内以便您能随时查阅。转售车辆时，应一并移交本手册，本手册能向下一位车主提供重要操作、安全和保养信息。

北 京 现 代 汽 车 公 司

参考：由于下一位车主也会需要本手册中的信息，因此原车主在出售北京现代车辆后，请将本手册一并交给下一位车主，谢谢。

⚠ 注意

使用不符合北京现代汽车公司规定的劣质燃油和润滑油会导致发动机和变速器的严重损坏。您必须使用符合北京现代汽车公司规定的优质燃油和润滑油，有关资料记录在本车主手册8-7页的车辆规格部分里。

版权归2019年北京现代汽车公司所有，所有权利均予保留。未经北京现代汽车公司书面许可，不得以任何形式或方式翻印、传播全部或部分内容。

如何使用本手册

我们希望帮助您在驾驶中获得最大的乐趣，而车主手册可以从许多方面给您提供帮助，因此我们建议您务必详细阅读本手册全部内容。尤其要认真阅读手册中的警告及注意事项，以最小化伤亡危险。

配合图片的说明有助于您更好的了解车辆。阅读完本手册后，您会了解车辆特性、重要安全事项及各种路况上的驾驶要领。

在目录中，您可以看到整本手册的相关章节分配。在索引中，对本手册中的所有项目照字母次序进行了排列，您可以从中找到需要的资料。

章节：本手册由八个章节和一个索引组成。每章开始时都附有简单目录，便于您查找所需要的内容。

您的安全和其他人的安全都非常重要，此车主手册为您提供了许多安全注意事项和操作程序。此信息警告您一些会对您或其他人，以及您的车辆造成伤害的潜在危险。

在车辆标签上和此手册内的安全信息描述了危险情况，以及如何避免或减少危险。

此手册中包含的警告和说明用于保护您的安全，不遵守安全警告和说明会导致严重的伤害或死亡。

此手册中使用危险、警告、注意、参考和安全警告标志。



此为安全警告标志，用于警告您潜在的人身伤害危险。遵守带有此标志的全部安全信息，避免可能造成的伤亡，安全警告标记在标志词危险、警告和注意前。

⚠ 危险

危险指如果不避开会导致严重伤害甚至死亡的危险情境。

⚠ 警告

警告指如果不避开会导致严重伤害甚至死亡的危险情境。

⚠ 注意

注意指示会导致轻微或中度伤害的危险情况。

参考

参考指示会导致车辆损坏的危险情况。

燃油规格

汽油发动机

无铅

欧洲除外

您的新车设计为仅使用RON(研究法辛烷值)的辛烷值为92/AKI(抗爆指数)87以上的无铅汽油。(禁止使用甲醇混合燃油)

您的新车只有使用无铅汽油才能表现出最好的性能，并最小化废气排放量和火花塞积碳量。

⚠ 注意

禁止使用有铅燃油，使用有铅燃油对催化转化器有害并且会损坏发动机控制系统的氧传感器并影响排放控制。

禁止在燃油箱内添加非指定燃油系统清洁剂(细节请咨询北京现代授权经销商)。

⚠ 警告

- **加燃油时加油枪自动切断后并不代表操作"结束"。**
- **一定要检查燃油箱盖是否牢固安装，以免燃油在事故中漏出。**

有铅(如有配备)

在某些国家，车辆设计为使用有铅汽油。当您打算使用有铅汽油时，请咨询北京现代授权经销商您的车辆是否可用有铅汽油。

有铅汽油的辛烷值和无铅汽油的辛烷值相同。

含酒精与甲醇的汽油

酒精汽油是一种乙醇(酒精)和汽油的混合燃油。在市场上，含甲醇(木精)的酒精汽油或汽油也有销售，或者代替有铅或无铅汽油进行销售。

本车辆禁止使用酒精浓度超过10%±2%的酒精汽油，也禁止使用含甲醇的酒精汽油或汽油。如果误用两种燃油中的任何一种，都会导致车辆驾驶性能不良，并损坏燃油系统、发动机控制系统和废气排放控制系统。

如果出现任何驾驶性能故障，应立即停止使用此类燃油。

如果由于使用下列燃油而导致车辆损坏或驾驶性能故障，则不在制造商的保修范围内：

1. 使用酒精浓度超过10%±2%的酒精汽油。
2. 使用含有甲醇成分的酒精汽油或汽油。
3. 使用含铅汽油或者含铅酒精汽油。

⚠ 注意

禁止使用含有甲醇的酒精汽油，停用能损坏驾驶性能的酒精汽油产品。

其它燃油

使用燃油添加剂如：

- 硅酮燃油添加剂
- MMT(锰(Mn))燃油添加剂
- 二茂铁(Fe)(铁基)燃油添加剂
- 含其它金属的燃油添加剂

会导致气缸失火、加速不良、发动机失速、催化器损化、异常腐蚀，并导致发动机损坏，缩短传动系的使用寿命。

参考

您的新车型有限保修不包括由于使用这些燃油导致的燃油系统损坏或性能故障。

MTBE的使用

北京现代汽车公司建议避免在车辆上使用甲基叔丁基乙醚(MTBE)含量超过15.0%体积(含氧量为2.7%重量)的燃油。

甲基叔丁基乙醚(MTBE)含量超过15.0%体积(含氧量为2.7%重量)的燃油会降低车辆性能，导致气阻或起动困难。

⚠ 注意

您的新车型有限保修不包括由于使用含甲醇的汽油或MTBE(甲基叔丁基乙醚)含量超过15.0%体积(含氧量为2.7%重量)的汽油导致的燃油系统损坏和性能故障。

不要使用甲醇汽油

您的车辆不能使用含甲醇(木精)的汽油。这种燃油会降低车辆性能，并且损坏燃油系统、发动机控制系统和废气排放控制系统的部件。

燃油添加剂

北京现代汽车公司建议您使用RON(研究法辛烷值)的辛烷值为95/AKI(抗爆指数)92以上的无铅汽油(欧洲)或使用RON(研究法辛烷值)的辛烷值为92/AKI(抗爆指数)87以上的无铅汽油(欧洲除外)。

如果车主既没有使用优质汽油，也没有定期添加燃油添加剂，会导致起动故障或发动机不能平稳运转。每15,000km(欧洲)/5,000km(欧洲除外)向燃油箱中添加一瓶添加剂，可从北京现代授权经销商处获得添加剂以及相关添加剂使用信息，禁止混合其它添加剂。

国外驾驶

如果您要在国外驾驶车辆，请注意以下几点：

- 遵守所有有关注册登记及安全保障方面的法规。
- 确认燃油是否可用。

车辆磨合程序

本车辆不需要特别的磨合程序，但在最初的1,000km(600英里)内遵守下列几项简单预防措施，有利于增强车辆性能和经济性并延长使用寿命。

- 不要高速空转发动机。
- 驾驶车辆时尽可能保持发动机转速（rpm或转/分）在2,000rpm与4,000rpm之间。
- 不要维持同样的车速太久，不论车速快慢。处于磨合期的车辆，最好能经历各种发动机转速，以便充分磨合发动机。
- 除非是紧急情况，否则请尽量避免紧急制动，让制动器正常发挥作用。

目　录

车辆总揽	1
车辆安全系统	2
车辆的便利功能	3
多媒体系统	4
驾驶车辆	5
紧急情况	6
保养	7
规格	8

北京现代纯正配件指南

1. 什么是北京现代纯正配件?

北京现代纯正配件是指与北京现代汽车有限公司生产车辆时使用的配件完全一致的配件。这些配件是为了向客户提供最佳车辆性能及最佳安全性和可靠性而专门设计并通过检验的。

2. 为什么要使用纯正配件?

北京现代纯正配件以严格的生产要求进行设计及制造。如果使用仿制品、伪造品或回收的废品配件而出现故障，将不在北京现代新车有限保修项目或其它北京现代汽车有限公司保修范围内。

另外，因使用仿制品、伪造品或回收的废品配件而导致其它纯正配件毁坏或故障的情况也不在北京现代汽车有限公司保修范围内。

3. 怎样辨认您所购买的为北京现代纯正配件?

从包装上找出北京现代纯正配件的标识。（看下图）

北京现代纯正配件出口说明书仅用英文书写。

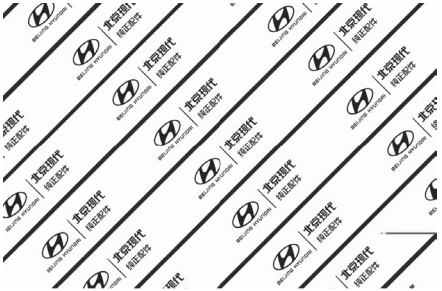

A100A03L



A100A01L



A100A02L

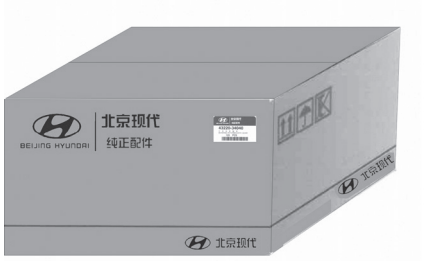

A100A04L

车辆总揽

外装总揽(I)..... 1-2
外装总揽(II) 1-3
内装总揽..... 1-4
仪表板总揽..... 1-5
发动机室..... 1-6

外装总揽(I)

■前视图

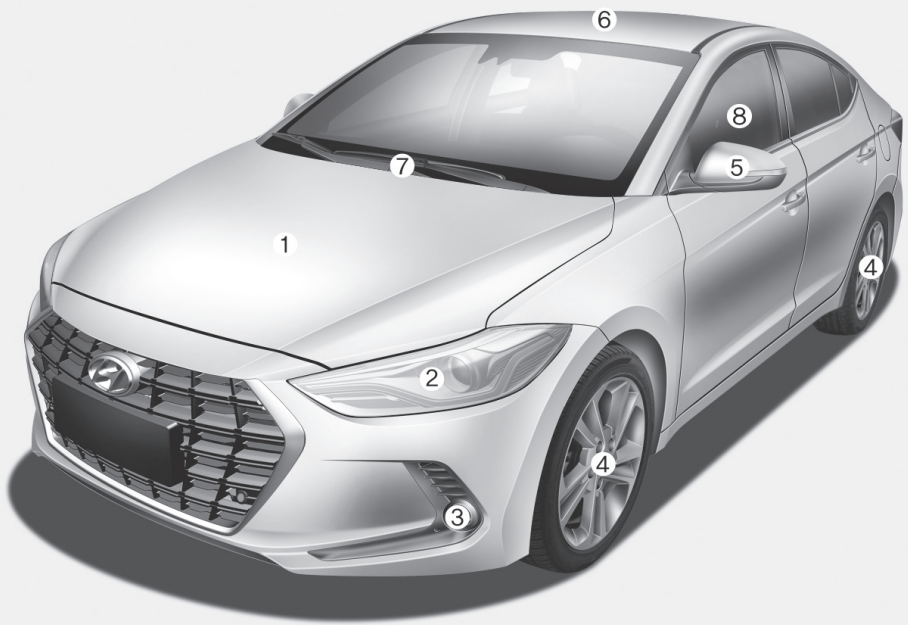

1. 发动机罩. 3-41
2. 大灯. 7-54
3. 雾灯. 7-56
4. 轮胎和车轮. 7-36
5. 室外后视镜. 3-28
6. 天窗. 3-37
7. 前挡风玻璃雨刮器刮片. 7-30
8. 门窗. 3-32

车辆的实际形状可能与图示不同。

0ADC019001

外装总揽(II)

■后视图

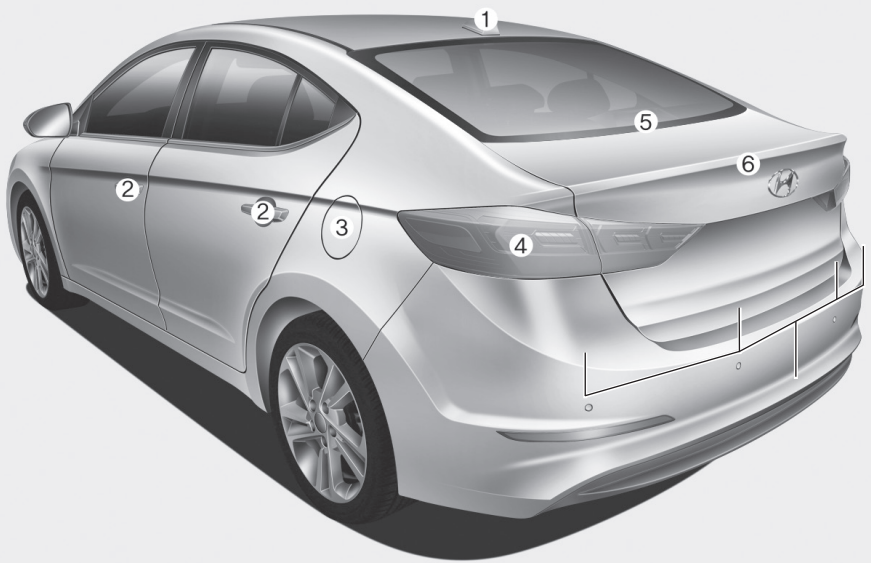

1. 天线. 4-3
2. 车门. 3-14
3. 燃油加油口门. 3-47
4. 后组合灯. 7-58
5. 高位制动灯. 7-66
6. 行李箱盖. 3-42

车辆的实际形状可能与图示不同。

OADC019002

内装总揽

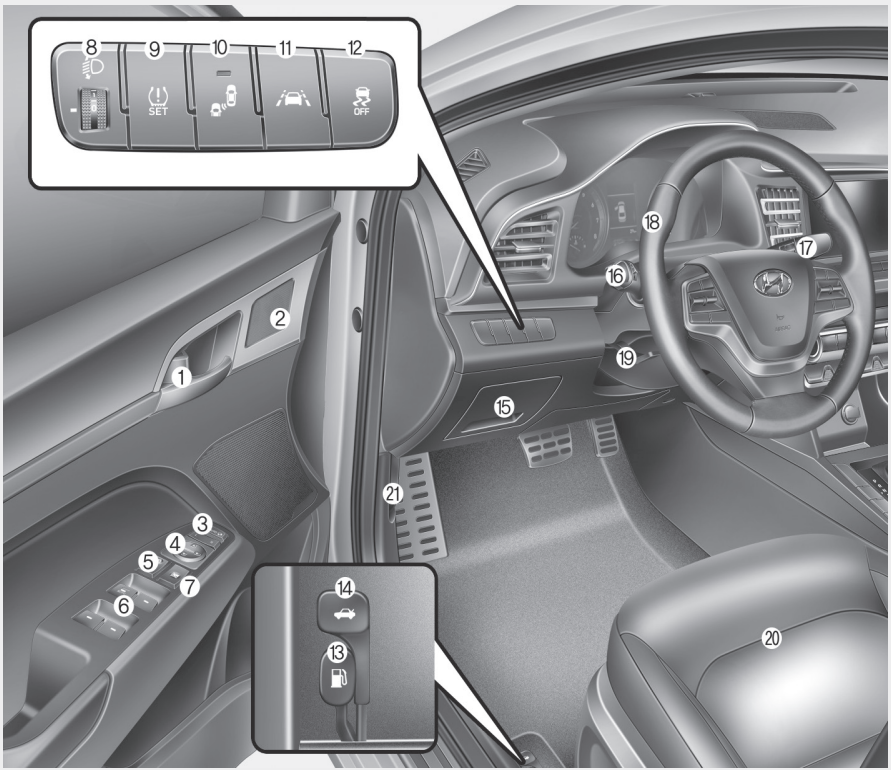

1. 车门闭锁/开锁机械操纵钮.....3-15
2. 驾驶席位置记忆系统.....3-20
3. 室外后视镜折叠开关.....3-30
4. 室外后视镜控制开关.....3-28
5. 中央控制门锁操纵开关.....3-16
6. 电动门窗开关.....3-32
7. 电动门窗锁止开关.....3-32
8. 大灯水平调整开关.....3-94
9. 轮胎压力检测系统(TPMS)
   按钮(类型A) 6-10
10. 后侧方盲区碰撞预警(BCW).....5-87
11. 车道保持辅助(LKA).....5-106
12. ESC OFF按钮 5-29
13. 燃油加油口门释放杆.....3-47
14. 行李箱盖释放杆.....3-43
15. 保险丝盒.....7-46
16. 灯光控制/转向信号.....3-86，3-91
17. 雨刮器/喷水器.....3-99
18. 方向盘.....3-23
19. 方向盘倾斜/伸缩操纵杆.....3-24
20. 座椅.....2-4
21. 发动机罩释放杆.....3-41

OADC019003

车辆的实际形状可能与图示不同。

仪表板总揽

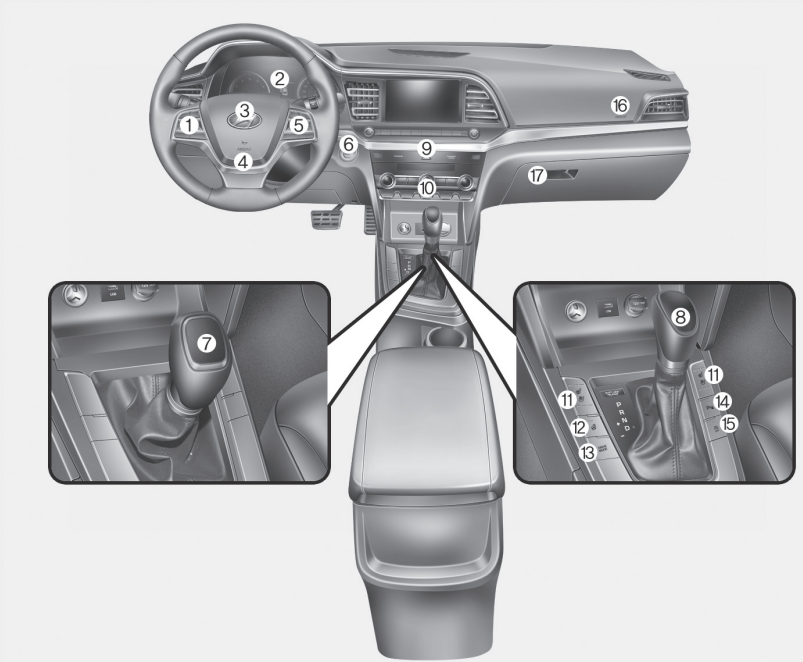

1. 方向盘上音响控制/*Bluetooth*® wireless technology免提控制 4-3, 4-5
2. 仪表盘 3-50
3. 喇叭 3-25
4. 驾驶席正面空气囊 2-51
5. 仪表盘LCD显示器控制/ 3-66
   巡航控制 5-119
6. 点火开关/ 5-5
   发动机起动/停止按钮 5-9
7. 手动变速器 5-18
8. 智能变速器(IVT)/ 5-22
   双离合变速器 5-29
9. 危险警告灯 6-2
10. 手动空调控制系统/ 3-109
    自动空调控制系统 3-119
11. 座椅加热器/通风座椅 2-19
12. 方向盘加热器 3-24
13. 驾驶模式集成控制系统 5-69
14. 驻车辅助系统 3-31
15. 怠速停止&起步(ISG) 5-63
16. 助手席正面空气囊 2-52
17. 手套箱 3-137

车辆的实际形状可能与图示不同。

OADC019004

发动机室

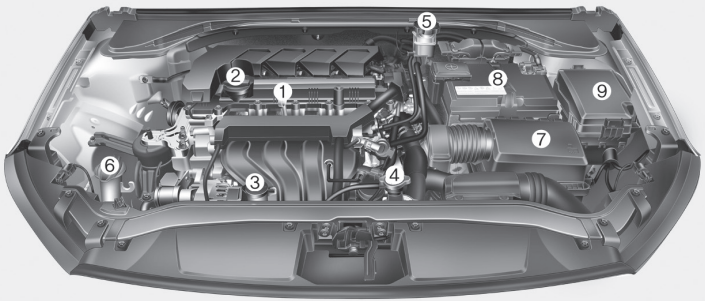

1. 发动机机油油尺. 7-19
2. 发动机机油加油口盖. 7-19
3. 发动机冷却水副水箱. 7-21
4. 散热器盖. 7-22
5. 制动油/离合器油储油罐. 7-25
6. 挡风玻璃清洗液储液箱. 7-26
7. 空气滤清器. 7-27
8. 蓄电池. 7-32
9. 保险丝盒. 7-46

车辆的实际发动机室配置可能与图示不同。

OADC079101

车辆安全系统

本章节为车主提供有关如何保护驾驶员和乘员的重要信息。在本章节里，说明了如何正常使用座椅和安全带以及空气囊如何工作的信息。
此外，本章节还说明了如何适当保护您车辆内的婴幼儿和儿童的信息。

重要安全预防措施 2-2
- 始终佩戴好安全带 2-2
- 保护所有儿童 2-2
- 空气囊危险警告 2-2
- 驾驶员注意力分散 2-2
- 控制车速 2-2
- 保持车辆处于安全状态 2-2

座椅 2-3
- 安全预防措施 2-4
- 前座椅 2-5
- 后座椅 2-10
- 头枕 2-12
- 座椅加热器和通风座椅 2-16

安全带 2-19
- 安全带安全预防措施 2-19
- 安全带警告灯 2-20
- 安全带乘员保护系统 2-21
- 安全带附加安全预防措施 2-26
- 安全带系统保护 2-28

儿童保护系统(CRS) 2-28
- 儿童应始终乘坐在后座椅内 2-28
- 儿童保护座椅(CRS)选购 2-29
- 儿童保护座椅(CRS)安装 2-31

空气囊-辅助保护系统 2-38
- 空气囊在哪里? 2-40
- 空气囊系统如何工作? 2-42
- 空气囊展开后会出现什么 2-45
- 为什么我的空气囊在碰撞中没有展开? 2-46
- 辅助保护系统的维修 2-51
- 补充安全预防措施 2-52
- 空气囊警告标签 2-52

重要安全预防措施

您可在本章节和本手册内找到许多安全预防措施和推荐内容，本章节内的安全预防措施是最重要的事项。

始终佩戴好安全带

安全带是所有类型的事故中最佳保护措施。空气囊只是辅助安全带，不能取代安全带。即使车辆配备空气囊，您和乘员一定要始终适当佩戴好安全带。

保护所有儿童

13岁以下的儿童都应适当乘坐在车辆后座椅内，不要坐在前座椅内。婴幼儿和较小儿童应接受适当儿童保护座椅的保护。较大儿童应借助胯部/肩部安全带使用儿童垫高椅，直到他们能在不使用儿童垫高椅的情况下适当佩戴安全带为止。

空气囊危险警告

虽然空气囊能挽救乘员生命，但如果乘员乘坐位置距离空气囊太近或没有接收保护系统适当保护，空气囊也能导致乘员受到严重或致命伤害。空气囊展开对婴幼儿、较小儿童和矮小成人造成的伤害危险最大。遵守本手册内的所有说明和警告事项。

驾驶员注意力分散

驾驶员注意力分散会导致危险情况，并有潜在的死亡危险，尤其对没有经验的驾驶员而言更是如此。驾驶期间首要考虑的是确保安全，驾驶员应清楚了解一系列的潜在注意力分散因素，如困倦、拿取物品、吃东西、个人装扮、与其他乘员聊天或操作手机等。

驾驶员将视线和注意力从道路上移开，或者双手脱离方向盘，专注于驾驶之外的事物时，会导致驾驶员注意力分散。为了减少驾驶员分散注意力的危险情况发生和事故发生率，应遵守下列事项：

- 一定要车辆在驻车或安全停车的状态下，操作设置移动设备(如MP3播放器、手机、导航装置等)。
- 仅能在法律和条件许可的安全使用条件下使用移动设备。驾驶期间禁止发短信或邮件，大多数国家在法律上规定，禁止驾驶员在驾驶期间发短信。某些国家和城市法律规定，禁止驾驶员在驾驶期间使用手持电话。
- 驾驶期间禁止使用移动设备，以免分心。您对您车辆乘员和路人负有安全责任，应始终要安全驾驶，将手放在方向盘上，并保持视线和注意力集中在道路上。

控制车速

车速过高是导致发生碰撞事故和造成人身伤害和死亡的主要因素。通常，车速越高，危险性就越大。但在车速较低的状态也能发生严重伤害事故。因此，无论最大车速限制如何，严禁以超过能保证当前安全状态车速的速度驾驶车辆。

保持车辆处于安全状态

车辆轮胎爆胎或存在机械性故障及其危险。为降低发生这些故障的可能性，要时常检查轮胎充气压力和状态，定期完成所有的保养工作。

座椅

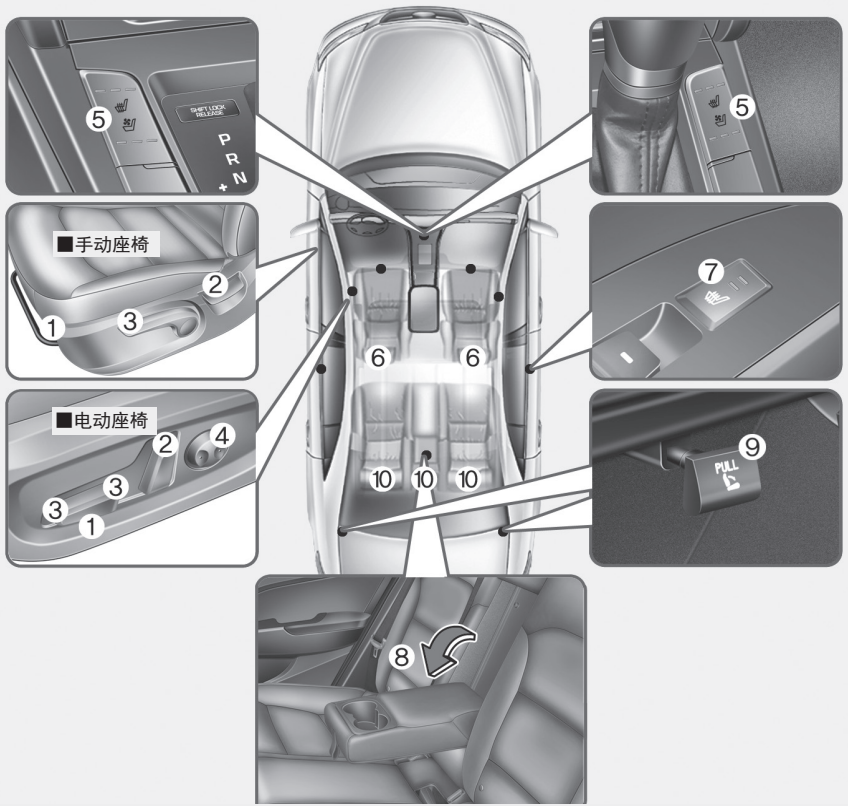

前座椅

1. 前后调整
2. 座椅靠背角度调整
3. 座垫高度调整(驾驶席座椅)
4. 腰垫*
5. 座椅加热器或通风座椅*
6. 头枕

后座椅

7. 座椅加热器*
8. 扶手
9. 座椅靠背折叠*
10. 头枕

*：如有配备

OADC036001

安全预防措施

调整座椅，使驾驶员和乘员乘坐在安全舒适位置，这可在事故中与安全带和空气囊一起在确保驾驶员和乘员安全方面发挥重要作用。

⚠ 警告

禁止使用软垫，否则会降低座椅与乘员之间的摩擦力。当发生事故或紧急制动时，乘员的臀部可能从胯部安全带滑出，从而由于安全带不能正常保护导致乘员受到严重或致命伤害。

空气囊

可采取措施降低空气囊展开造成的伤害危险，乘坐位置离空气囊太近会增加空气囊展开时的伤害机率，把您的座椅尽量后移到远离正面空气囊、但仍能维持车辆控制的位置。

⚠ 警告

为降低空气囊展开导致的严重受伤或死亡风险，请遵守下面的注意事项：

- **在保持充分控制车辆的能力前提下，尽可能向后调整驾驶席座椅。**
- **尽可能向后调整助手席座椅。**
- **双手在9点钟和3点钟位置握住方向盘边缘，最小化手和胳膊受伤的危险机率。**
- **在与空气囊之间禁止放置任何物品或站立人员。**
- **禁止助手席乘员把脚或腿放在仪表板上，以最小化腿脚受伤的危险。**

安全带

开始旅程前一定要佩戴好安全带：

乘员应始终直立乘坐并接收保护系统的正确保护。婴幼儿和较小儿童必须接受适当儿童保护座椅的保护，不适合使用垫高椅的较大儿童和成人必须配备安全带。

⚠ 警告

调整安全带时遵守下列预防措施：

- **禁止2人或以上乘员共用一条安全带。**
- **车辆行驶期间应保持座椅靠背在直立位置，使胯部安全带舒适放低绕过臀部。**
- **禁止将婴幼儿或儿童抱坐在乘员膝上。**
- **禁止使安全带横过您的颈部或跨过锐利边缘，也禁止变更肩部安全带从而远离乘员身体。**
- **不要使安全带被卡住或夹紧。**

前座椅

可以使用座垫外侧的控制杆或开关调整前座椅位置。驾驶前，调整座椅位置到方便控制方向盘、踏板和仪表板上控制开关的适当位置。

要格外谨慎，不要施加过大力。

⚠ 警告

调整座椅时遵守下列注意事项：

- **行驶中禁止调整座椅。座椅会意外移动，会导致车辆失控，引发事故。**
- **不要在前座椅底部放置物品。驾驶席足部区域的松动物品会干扰脚踏板的操作，导致发生事故。**
- **不要让任何物品干扰座椅靠背的正常位置和正常锁定。**
- **禁止将气体打火机放在底板或座椅上。否则操纵座椅时，气体打火机被破损并且气体会喷出，导致发生火灾。**

(继续)

(继续)

- **取出夹在座椅下方或座椅与中央控制台之间的小物品时要特别注意，否则座椅装置的尖锐边缘会切伤您的手。**
- **如果后座椅内有乘员乘坐，调整前座椅位置时要小心。**

⚠ 注意

为了避免造成伤害，请遵守下列注意事项：

- **在佩戴安全带的状态，禁止调整座椅位置。如果向前移动座椅，可能导致腹部所受压力过大。**
- **移动座椅期间，避免座椅机械装置夹住手或手指。**
- **驾驶前调整座椅，确定座椅牢固锁定。**



OGB037051

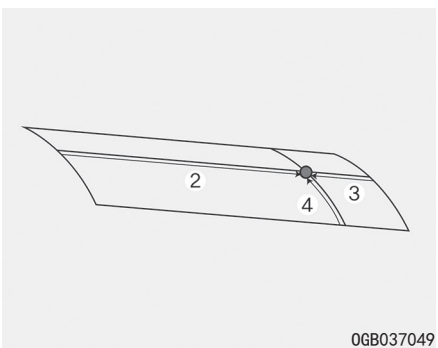

OGB037049

设计座椅位置

如上所示的座椅靠背角度19° (1)和座椅位置188.5㎜(2)是由北京现代公司提供的设计位置。

座椅位置（2）是座椅从最前位置向后移动188.5㎜的位置。

座椅位置（3）是座椅从最后位置向前移动52㎜的位置。

座椅位置（4）是座椅从最下位置向上移动20㎜的位置(如有配备)。

请在驾驶车辆前调整座椅位置，并检查确定座椅牢固锁定。

手动调整

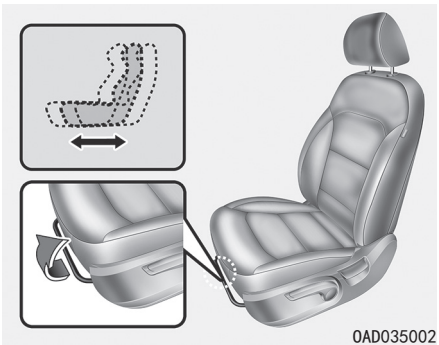

座椅向前和向后调整

想要前后移动座椅，可执行下列操作：

1. 请向上拉起座椅滑动调整杆并握住。
2. 滑动座椅到理想位置。
3. 松开调整杆，确认座椅锁定在理想位置。在不使用调整杆的情况下前后移动座椅，如果座椅移动，表明没有正确锁定。

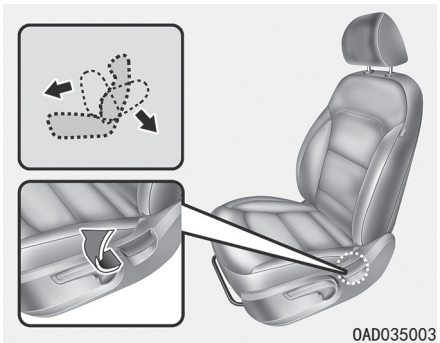

座椅靠背角度调整

要倾斜座椅靠背，可执行下列操作：

1. 缓慢前倾并提起座椅靠背调整杆。
2. 在座椅上倚靠座椅靠背小心向后倾斜，调整座椅靠背到理想位置。
3. 释放调整杆并确定座椅靠背锁定在正确位置。（调整杆必须返回原位置，以便座椅靠背锁定。）

倾斜座椅靠背

车辆行驶中靠背倾斜乘坐是很危险的。即使佩戴好安全带，座椅靠背倾斜时会极大地降低保护系统(安全带和/或空气囊)的保护作用。

⚠ 警告

车辆行驶期间，禁止乘坐在座椅靠背处于倾斜状态的座椅内。

乘坐在座椅靠背倾斜的座椅内会增大碰撞事故或紧急制动中乘员受到严重或致命伤害的机率。

驾驶员和乘员应始终靠后直立乘坐在座椅内，正确佩戴好安全带并保持座椅靠背处于直立位置。

安全带必须舒适绕在臀部和胸部以便提供正确的保护。座椅靠背倾斜时，肩部安全带不能正常发挥作用，因为肩部安全带没有舒适绕过人员的胸部。相反，它会在您的身体前部，发生事故时，您会被抛起并撞上安全带，导致颈部伤害或其它伤害。

座椅靠背越倾斜，乘员臀部从胯部安全带下部滑出或乘员颈部撞到肩部安全带的机率就会越大。

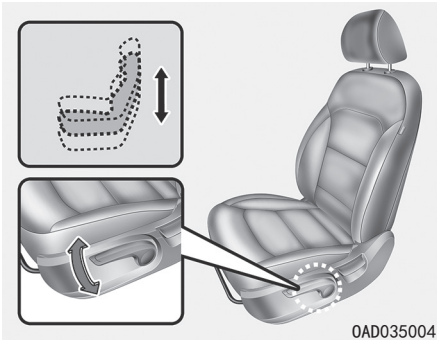

座垫高度调整
(驾驶席座椅，如有配备)

执行下列操作，改变座垫高度：

- 向下推操纵杆几次降低座垫高度。
- 向上拉操纵杆几次升高座垫高度。

电动调整(如有配备)

可以使用座垫外侧的控制开关调整前座椅位置。驾驶前，调整座椅位置到方便控制方向盘、踏板和仪表板上控制开关的适当位置。

⚠ 警告

禁止将无人照顾的儿童留在车内，电动座椅在发动机停止状态也可以工作。

⚠ 注意

为了避免损坏座椅：

- **座椅已调整到前或后极限位置时，必须停止调整座椅位置。**
- **发动机停止时，调整座椅的时间禁止超过必要时间，否则会导致不必要的蓄电池放电。**
- **禁止同时操作两个或多个座椅操作开关，否则会导致电气故障。**
- **电动座椅由电机驱动。一旦调整结束，立即停止操作，过度操作可能损坏电气设备。**

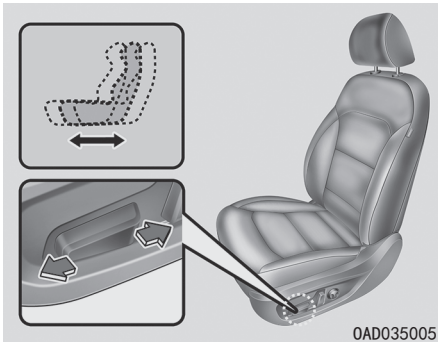

座椅向前和向后调整

想要前后移动座椅，可执行下列操作：

1. 前后推动控制开关。
2. 一旦座椅到达理想位置，释放开关。

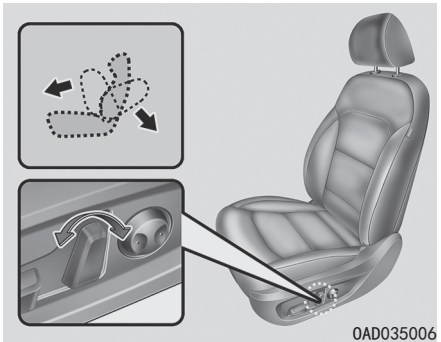

座椅靠背角度调整

要倾斜座椅靠背，可执行下列操作：

1. 前后推动控制开关。
2. 一旦座椅靠背到达理想位置，释放开关。

倾斜座椅靠背

车辆行驶中靠背倾斜乘坐是很危险的。即使佩戴好安全带，如果座椅靠背处于倾斜状态，会极大地降低保护系统(安全带和空气囊)的保护作用。

⚠ 警告

车辆行驶期间，禁止乘坐在座椅靠背处于倾斜状态的座椅内。

在座椅靠背倾斜的情况下乘车会增大碰撞事故或紧急制动中乘员受到严重或致命伤害的机率。

驾驶员和乘员应始终靠后直立乘坐在座椅内，正确佩戴好安全带并保持座椅靠背处于直立位置。

安全带必须舒适绕在臀部和胸部以便提供正确的保护。座椅靠背倾斜时，肩部安全带不能正常发挥作用，因为肩部安全带没有舒适绕过人员的胸部。相反，它会在您的身体前部，发生事故时，您会被抛起并撞上安全带，导致颈部伤害或其它伤害。

座椅靠背越倾斜，乘员臀部从胯部安全带下部滑出或乘员颈部撞到肩部安全带的机率就会越大。

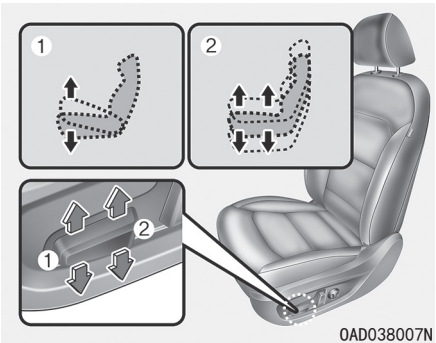

座椅座垫倾斜(1，如有配备)

执行下列操作，调整座垫前部的角度：

向上拉起控制开关的前部，可升高座垫前部，向下推动控制开关的前部，可降低座垫前部。

一旦座椅座垫角度到达理想位置，释放开关。

座垫高度调整(2，如有配备)

执行下列操作，调整座垫高度：

向上拉起控制开关的后部，可升高座垫高度，向下推动控制开关的后部可降低座垫高度。

一旦座椅座垫高度到达理想位置，释放开关。

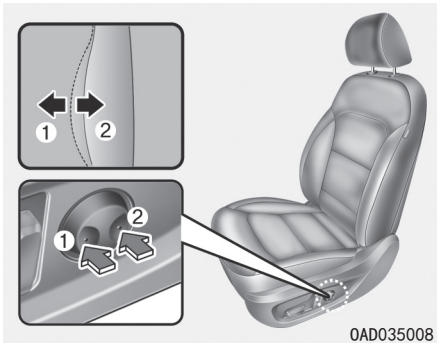

腰垫(如有配备)

- 可通过按下腰垫开关调整腰垫。
- 按下开关前部(1)，腰垫向前凸起；按下开关后部(2)，腰垫向后收缩。

此时，要调整腰垫的位置，可按下开关前部(1)，使腰垫稍微向前凸起。

座椅靠背袋
(助手席座椅，如有配备)

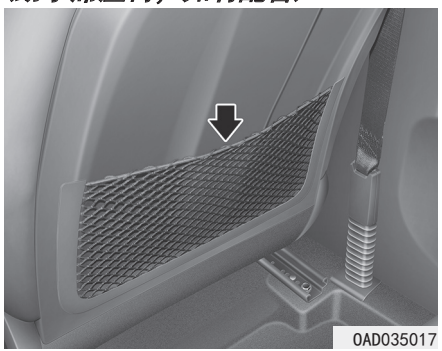

在助手席座椅靠背的背部提供有座椅靠背袋。

⚠ 注意

不要在座椅靠背袋内放置沉重或尖锐物品。在事故中，这些沉重或尖锐物品会从座椅靠背袋中抛投出来，伤及车内乘员。

后座椅

折叠后座椅(如有配备)

可以折叠后座椅靠背以便装载长物品或提高车辆的行李承载量。

⚠ 警告

- **车辆行驶中禁止乘员乘坐在向下折叠的座椅靠背顶部，这不是一个适当就座位置并且没有可用的安全带，乘坐在此位置会导致乘员在事故或紧急制动中受到严重伤害甚至死亡。**
- **向下折叠的座椅靠背上装载的物品高度不能高于前座椅靠背的顶部。否则在紧急制动中会导致货物向前滑动，造成严重乘员伤害或车辆损坏。**

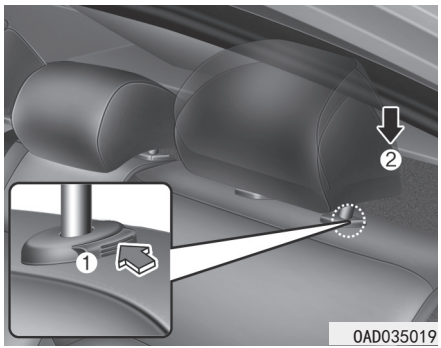

向下折叠后座椅靠背：

1. 把前座椅靠背置于直立位置，如有必要向前滑动前座椅。
2. 把后座椅头枕降到最低位置。

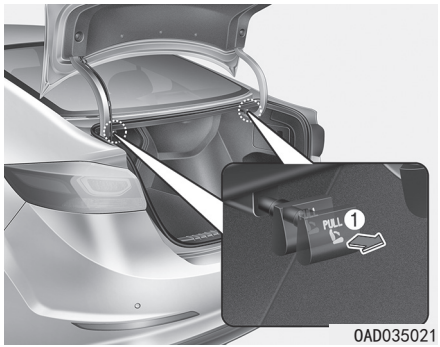

3. 拉位于行李箱内的座椅靠背折叠杆(1)。



4. 朝车前方向折叠座椅靠背。
5. 要使用后座椅，提起并向后拉座椅靠背。牢固拉座椅靠背直到座椅靠背发出咔嗒声，锁定在适当位置，确定座椅靠背牢固锁定。

   把座椅靠背返回直立位置时，一定要通过推座椅靠背顶部确定座椅靠背牢固锁定。

⚠ 警告

将后座椅靠背从折叠位置返回到直立位置时，抓住座椅靠背并缓慢将其移动到直立位置，推动座椅靠背的顶部确定座椅靠背完全锁入直立位置。在事故或紧急制动中，未锁定的座椅靠背会使货物大力向前移动并进入乘员室，导致严重伤害甚至死亡。

⚠ 警告

不要在后座椅内放置物品，因为这些物品不能牢固固定，可能在碰撞中撞击到车辆乘员，导致严重伤害甚至死亡。

⚠ 警告

将后座椅安全带扣环插入后座椅靠背与座垫之间的口袋。

⚠ 警告

无论是装货还是卸货，一定要停止发动机，把变速杆挂到"P(驻车)"档并牢固啮合驻车制动器。如果不采取这些措施，一旦不经意将变速杆挂入其它档位，车辆会移动，导致发生事故。

扶手(如有配备)

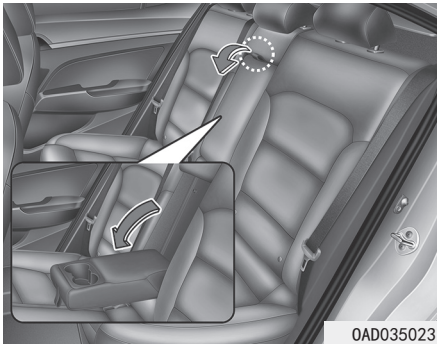

在后座椅的中央配备有座椅扶手，从座椅靠背上拉下扶手可以使用。

头枕

车辆的前座椅和后座椅都配备了可调式头枕。头枕不仅能为乘员提供舒适的乘坐环境，更重要的是在发生事故时，尤其是发生追尾碰撞事故时，能保护乘员的颈椎，防止颈椎、颈部与其它部位和脊椎受到伤害。

⚠ 警告

为降低事故中的严重受伤甚至死亡的风险，调整头枕时，请遵守下面的注意事项：

- **驾驶车辆行驶前，一定要调整所有乘员的头枕到适当位置。**
- **禁止任何人乘坐在拆下头枕的座椅上。**

(继续)

(继续)

- 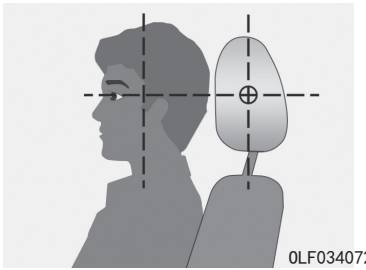

  调整头枕位置，使头枕的中间部位与乘员的眼睛上部同高。
- **车辆行驶期间，严禁调整驾驶席座椅头枕的位置。**
- **调整头枕位置，使其尽可能接近乘员的头部，禁止使用能使乘员的身体远离座椅靠背的座垫等。**
- **调整头枕位置后，确定头枕牢固锁定在适当位置。**

(继续)

(继续)

- 不要在拆卸头枕的情况下驾驶车辆，否则会导致乘员在事故中受到严重伤害。调整头枕到适当位置，可保护乘员的颈部免受伤害。
- 驾驶车辆期间禁止调整驾驶席座椅的头枕位置。

参考

为了防止头枕的损坏，禁止敲击或硬拉动头枕。

⚠ 注意

在后座椅上没有乘员乘坐时，调整头枕高度到最低位置，后座椅头枕会干扰驾驶员观察车辆后方的视野。

前座椅头枕

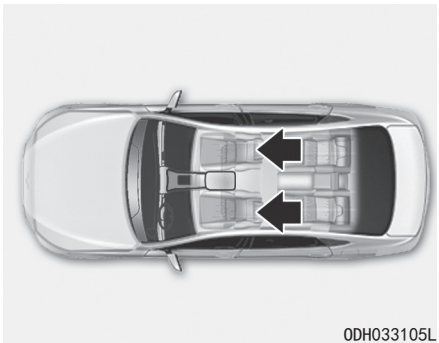

驾驶席和助手席座椅上配备了可调式头枕，确保乘员安全及舒适。

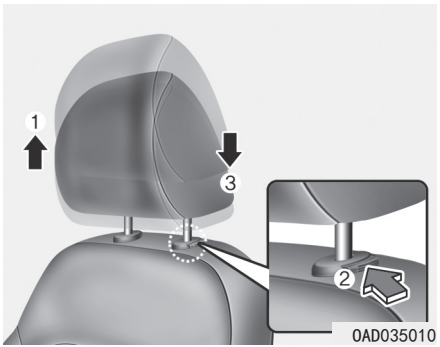

上下调整高度

升高头枕：

1. 上拉头枕到理想位置(1)。

降低头枕：

1. 按住头枕导管上的释放按钮(2)。
2. 降低头枕到理想位置(3)。

参考

如果在头枕和座垫均升高的状态朝前倾斜座椅靠背，头枕可能接触遮阳板或车顶的其它部位。

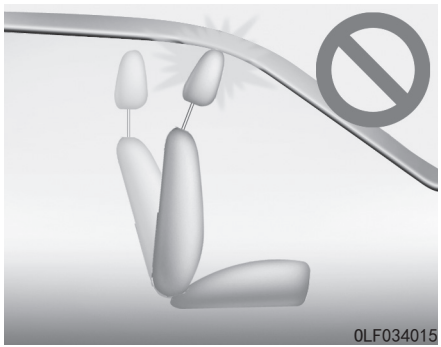

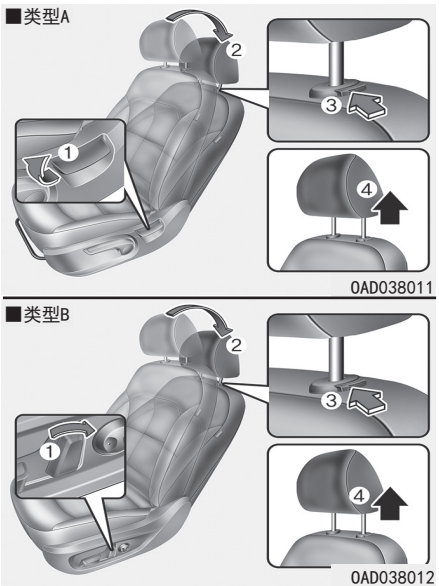

拆卸/安装

要拆卸头枕，执行下列操作：

1. 操作座椅靠背角度控制杆或开关(1)向后倾斜座椅靠背(2)。
2. 升高头枕到极限位置。
3. 按下头枕释放按钮(3)，并向上拉出头枕(4)。

⚠ 警告

禁止任何人乘坐在拆下头枕的座椅上。

头枕可在碰撞中提供关键颈部和头部支撑。

■类型A

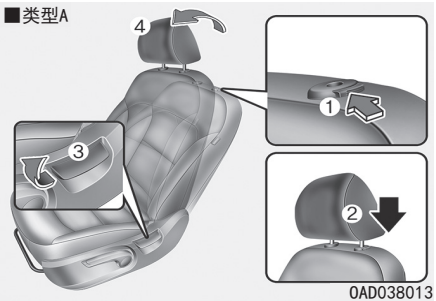

OAD038013

■类型B

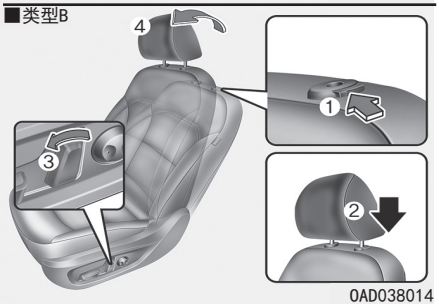

OAD038014

要安装头枕，可执行下列操作：

1. 向后倾斜座椅靠背。
2. 在按下释放按钮(1)的状态将头枕杆(2)放入到导管孔内。
3. 调整头枕到适当高度。
4. 操作座椅靠背角度控制杆或开关(3)调整座椅靠背(4)到理想位置。

⚠ 警告

头枕安装并调整到适当位置后，一定要确定头枕锁定在适当位置。

后座椅头枕

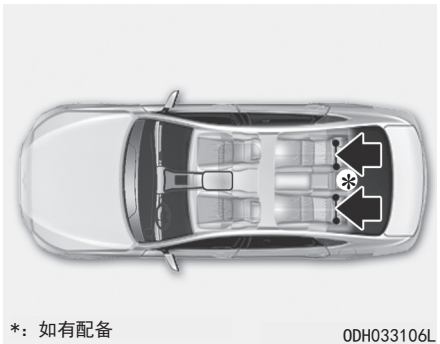

*：如有配备

ODH033106L

在后座椅的所有就坐位置配备了头枕，确保乘员安全及舒适。

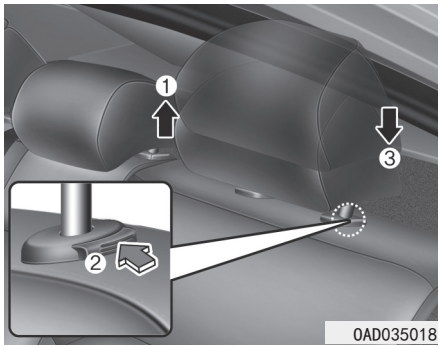

上下调整高度(如有配备)

升高头枕：

1. 上拉头枕到理想位置(1)。

降低头枕：

1. 按住头枕导管上的释放按钮(2)。
2. 降低头枕到理想位置(3)。

座椅加热器和通风座椅

前座椅加热器(如有配备)

座椅加热器在寒冷季节加热座椅。

⚠ 警告

座椅加热器即使在座椅低温状态也可能导致严重灼伤，尤其是长时间使用时。

如果座椅太热，乘员可以感觉到，如有需要可关闭座椅加热器。

皮肤不能感受温度变化或不能感觉到疼痛的人员应保持高度谨慎，尤其是下列类型的乘员：

- **婴幼儿、儿童、老人、伤残人士或医院门诊病人。**
- **有敏感皮肤或易烧伤的人员。**
- **疲劳人群。**

(继续)

(继续)

- **醉酒人群。**
- **服食易瞌睡药物的人群。**

⚠ 警告

座椅加热器工作时不要在座椅上放置毛毯或座椅套等隔热物品，这会导致座椅过热，造成人员伤害或座椅损坏。

参考

为了避免损坏座椅加热器和座椅：

- **清洁座椅时，不要使用涂料稀释剂、苯、酒精或汽油等溶剂。**
- **不要在配备座椅加热器的座椅上放置沉重或尖锐物品。**
- **禁止更换座椅套，否则会损坏座椅加热器或通风系统。**

■类型A

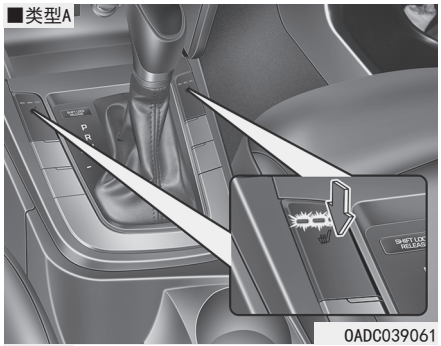

OADC039061

■类型B

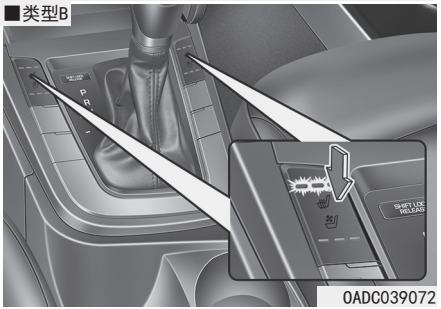

OADC039072

发动机运转期间，按下两个开关中的任意一个加热驾驶席座椅或助手席座椅。

在温暖季节或不需要座椅加热器工作的环境下，保持座椅加热器开关位于"OFF"位置。

- 手动温度控制

  每次按下开关时，座椅温度设置变化如下：

OFF → 高温(▮▮▮)
↑ ↓
低温(▮) ← 中温(▮▮)

- 自动温度控制

  每次按下开关时，座椅温度设置变化如下：

OFF → 高温(▮▮▮)
↑ ↓ 30分钟
低温(▮) ← 中温(▮▮)
60分钟

如果再次手动选择高温，会自动控制温度。

- 在座椅加热器工作状态下，按住开关持续1.5秒钟以上时，座椅加热器就会OFF。
- 把点火开关转至ON位置时，座椅加热器状态为OFF。

i 信息

座椅加热器开关ON时，座椅加热系统根据座椅温度自动切断或接通加热器电流

前通风座椅(如有配备)

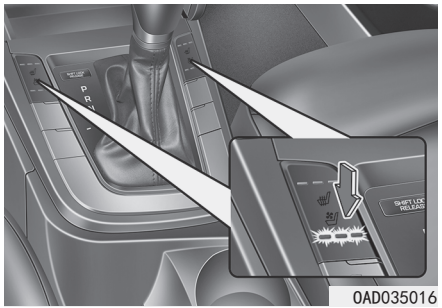

通风座椅通过座垫和座椅靠背表面上的小通风孔鼓风来冷却前座椅。

不需要通风座椅工作时，将开关保持在OFF位置。

发动机运转期间，按下开关冷却驾驶席座椅或助手席座椅。(如有配备)

- 每次按下开关时，气流变化如下：

OFF → 高冷(▮▮▮) ↓ 中冷(▮▮▮) ← 低冷(▮) ↑

- 在通风座椅工作状态下，按住开关持续1.5秒钟以上时，通风座椅就会OFF。
- 把点火开关转至ON位置时，通风座椅状态为OFF。

参考

为了防止通风座椅损坏：

- **仅在空调控制系统处于运行状态时，使用通风座椅。如果在空调控制系统停止状态长时间使用通风座椅，会导致通风座椅故障。**
- **清洁座椅时，不要使用涂料稀释剂、苯、酒精或汽油等溶剂。**
- **避免液体喷溅到前座椅和座椅靠背表面上，否则会导致通风孔堵塞，不能正常工作。**
- **不要在座椅下部放置物品如塑料袋或报纸。否则会挡住进气，导致通风口不能正常工作。**
- **禁止更换座椅套，否则会损坏通风座椅。**
- **如果通风座椅不工作，重新起动车辆。如果状态没有变化，请北京现代授权经销商检查车辆。**

安全带

此章节说明如何正确使用安全带，也说明了使用安全带时禁止执行的一些操作。

安全带安全预防措施

开始驾驶前，驾驶员一定要佩戴好安全带，并确定所有乘员都佩戴好安全带。空气囊(如有配备)的设计是作为辅助安全带起保护作用的辅助装置，而不是替代安全带的装置，大多数国家规定要求所有车辆乘员都佩戴好安全带。

⚠ 警告

车辆行驶中所有乘员都必须佩戴好安全带。佩戴和调整安全带时，遵守下列注意事项：

- **一定要正确保护后座椅内不满13岁的儿童。**
- **禁止儿童乘坐在助手席座椅内，如果13岁以上的儿童必须乘坐在前座椅上，尽量向后移动座椅，并把儿童正确约束在座椅上。**
- **禁止将婴幼儿或儿童抱坐在乘员膝盖上。**
- **车辆行驶期间，禁止乘坐在座椅靠背处于倾斜状态的座椅内。**
- **禁止2人或以上儿童共享座椅或安全带。**
- **禁止把肩部安全带佩戴在胳膊下方或身后。**
- **禁止将安全带佩戴在易碎物品上。如果紧急制动或受到冲击，安全带会损坏易碎物品。**
- **如果安全带扭曲，禁止使用，扭曲的安全带不能在事故中正常保护乘员。**

(继续)

(继续)

- **如果安全带吊带或硬件被损坏，禁止使用安全带。**
- **禁止将安全带扣入其它座椅的扣环内。**
- **驾驶期间禁止解开安全带，否则会导致车辆失控，引发事故。**
- **确定扣环内没有东西干扰安全带碰锁机构，否则会阻碍安全带的安全佩戴。**
- **禁止车主对安全带系统进行任何改装或附加作业，否则会妨碍安全带调整装置的消除松弛操作或妨碍调整安全带总成以消除松弛的操作。**

⚠ 警告

损坏的安全带和安全带总成不能正常工作。发生下列情况时，一定要更换：

- **安全带吊带磨损、污染或损坏。**
- **硬件损坏。**
- **在佩戴安全带状态发生事故后，即使安全带吊带或总成无明显损坏也要更换整个安全带总成。**

安全带警告灯

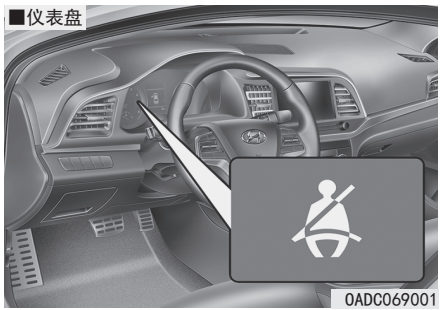

驾驶席安全带警告

安全带警告灯是提示驾驶员的装置。每次点火开关转至ON位置时，无论是否佩戴好安全带，安全带警告灯都亮约6秒钟。

如果点火开关ON后解开驾驶席安全带，安全带警告灯亮，直到佩戴好安全带为止。

如果仍没有佩戴好安全带，并且以20km/h以下的车速驾驶车辆，对应的安全带警告灯亮，直到佩戴好安全带为止。

如果仍没有佩戴好安全带，并且以20km/h以上的车速驾驶车辆，安全带警报声响约100秒钟，并且对应的警告灯闪烁。

助手席安全带警告

助手席安全带警告灯是提示助手席乘员的装置。每次点火开关转至ON位置时，无论是否佩戴好安全带，助手席安全带警告灯都亮约6秒钟。如果在点火开关转到ON位置时没有佩戴好助手席安全带，或者助手席安全带在点火开关ON后被解开，对应的安全带警告灯亮，直到佩戴好安全带为止。

如果仍没有佩戴好安全带，并且以20km/h以下的车速驾驶车辆，对应的安全带警告灯亮，直到佩戴好安全带为止。

如果仍没有佩戴好安全带，并且以20km/h以上的车速驾驶车辆，安全带警告音响约100秒钟，并且对应的警告灯闪烁。

信息

- **尽管助手席座椅上没有乘员乘坐，安全带警告灯仍亮6秒钟。**
- **在助手席座椅上放置行李时，助手席安全带警告功能工作。**

⚠ 警告

乘坐位置不当，会严重影响助手席安全带警告系统。对驾驶员而言，按照本手册中的适当就坐指令指导乘员非常重要。

安全带乘员保护系统

肩/胯部安全带

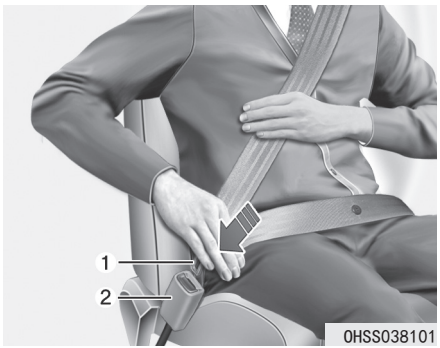

佩戴好安全带：

从卷带器中拉出安全带，并将金属卡扣(1)插入扣环(2)。当发出一声"咔嗒"声响时，表示卡扣锁入到扣环中。

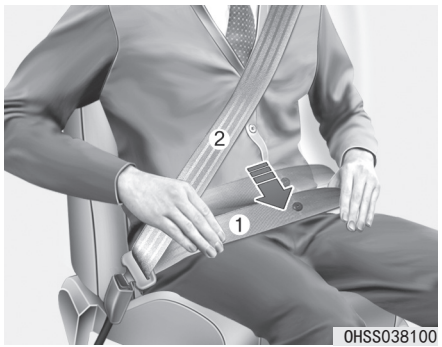

应将胯部安全带(1)部分绕过您的臀部，将肩部安全带(2)部分绕过您的胸部。

用手调整胯部安全带位置后，安全带自动调整至正确长度，从而能适贴地围绕在您的臀部周围。如果您缓慢轻松前倾，安全带会伸长使您能活动。如果紧急制动或受到冲击，安全带会锁定。如果您前倾得太快，安全带也会锁定。

参考

如果不能从卷带器中顺畅充分拉出安全带，稳固拉动安全带并释放。释放后，可以平滑拉出安全带。

⚠ 警告



如果安全带的位置不良，会增大发生事故时的乘员受到严重伤害的危险。因此，调整安全带时要遵守下列注意事项：

- **佩戴胯部安全带时，尽量放低到胯部安全带舒适绕过臀部位置，而不是腰部位置，以便适贴佩戴胯部安全带。这可使您的强壮骨盆承受碰撞冲击力，以此能降低受到内伤的机率。**

（继续）

（继续）

- **如图所示，将一条胳膊置于肩部安全带下方，而将另一条胳膊置于安全带上方。**
- **一定要将肩部安全带固定锚锁定在适当高度位置。**
- **禁止把肩部安全带绕过您的颈部或脸部。**

高度调整

您可以调整肩部安全带固定锚的高度到4个不同位置中的任意一个，以获得最佳舒适性和保护作用。

应调整肩部安全带到绕过您的胸部，并且中途绕过您靠近车门的肩部，而不是颈部。

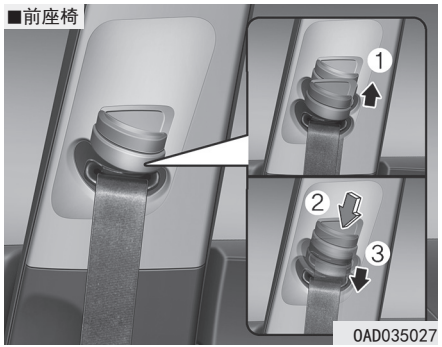

要调整安全带固定锚的高度，降低或升高高度调整器到正确位置。

要升高高度调整器，直接向上推动调整器(1)到适当位置。要降低高度调整器，在按住高度调整按钮(2)的状态下，向下拉下高度调整器(3)到适当位置。

释放按钮时固定锚锁定。试探性地晃动高度调整器，确认高度调整器锁定在正确位置。

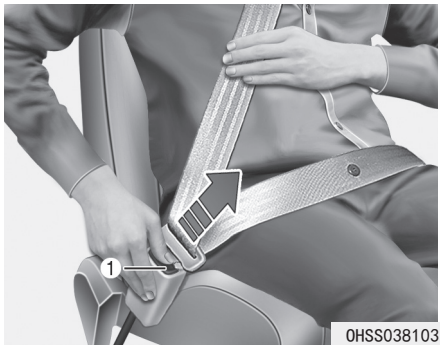

执行下列操作，解开安全带：

按下锁止扣环上的释放按钮(1)。

解开安全带时，安全带自动收回到卷带器中。如果安全带没有自动收回到卷带器中，检查安全带是否打结，并重试。

后中央座椅安全带

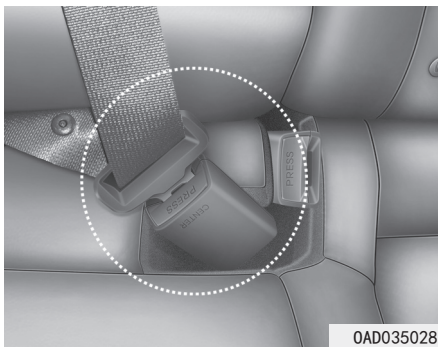

使用后中央座椅安全带时，必须使用有"CENTER"标记的扣环。

信息

如果不能从卷带器中拉出安全带，稳固拉出安全带并释放。释放后，可以平滑拉出安全带。

安全带拉紧器



卷带器拉紧器(1)
(驾驶席和助手席)

您车辆配备了驾驶席和助手席安全带拉紧器。配备此拉紧器的目的是，为了在发生一定程度的正面碰撞事故时，确保安全带紧固乘员的身体。当发生正面碰撞事故，其严重性达到一定程度时，安全带拉紧器可能与空气囊一起启动。

如果车辆突然停车或乘员快速前倾，安全带卷带器会锁定。在一定程度的正面碰撞中，拉紧器启动，并拉动安全带紧固乘员的身体。

如果拉紧器系统启动时，系统检测到驾驶席或助手席安全带张力过大，卷带器拉紧器内的负荷限制器(如有配备)释放受影响安全带上的一些压力。

EFD系统(2)
(驾驶席，如有配备)

EFD(固定锚拉紧器)系统的目的是，为了在发生一定程度的正面碰撞事故时，确保胯部安全带紧固乘员的下半身。当发生正面碰撞事故，其严重性达到一定程度时EFD(固定锚拉紧器)会启动。

如果拉紧器启动时系统检测到驾驶席或助手席安全带张力过大，拉紧器内的负荷限制器释放受影响安全带上的一些压力。

⚠ 警告

事故中，有故障的安全带拉紧器(安全带卷带器拉紧器和固定锚拉紧器)不能正常保护您。遵守下列注意事项：

- **始终佩戴好安全带，并正确乘坐在座椅内。**
- **如果安全带松动或扭曲，禁止使用此安全带，松动或扭曲的安全带不能在事故中正常保护您。**
- **禁止在扣环附近放置物品。否则会给扣环带来不利影响，导致扣环不能正常发挥作用。**
- **安全带拉紧器启动或发生事故后，一定要更换安全带拉紧器。**
- **禁止车主自己检查、保养、维修或更换安全带拉紧器，应将此工作交由北京现代授权经销商执行。**
- **禁止敲击安全带总成。**

⚠ 警告

车辆发生碰撞，安全带拉紧器启动时，拉紧器部件的温度会很高。所以，在安全带拉紧器总成启动后的几分钟内，不要碰触该部件，否则会烫伤您。

⚠ 注意

如果执行车辆前区域的车身作业，可能会损坏安全带拉紧器系统。因此，要请北京现代授权经销商维修系统。

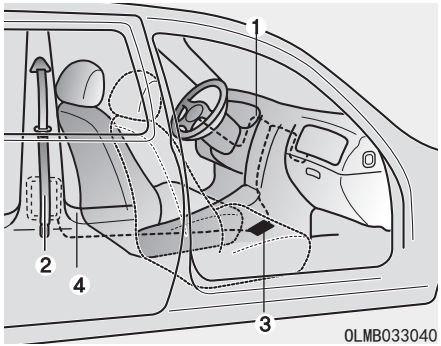

安全带拉紧器系统主要包括以下部件，它们的位置如上图所示：

(1) 辅助保护系统空气囊警告灯

(2) 安全带卷带器拉紧器总成

(3) 辅助保护系统控制模块

(4) 固定锚拉紧器

参考

因为启动辅助保护系统空气囊的传感器与安全带拉紧器相连接，所以点火开关转至"ON"位置后，仪表盘上的辅助保护系统空气囊警告灯亮约6秒钟，然后熄灭。

如果安全带拉紧器不能正常工作，即使辅助保护系统空气囊没有故障，辅助保护系统空气囊警告灯也会亮。如果辅助保护系统空气囊警告灯不亮、持续亮或在车辆行驶中亮起，尽快请北京现代授权经销商检查安全带拉紧器和/或辅助保护系统空气囊。

参考

- 在一定的正面碰撞、侧面碰撞或侧翻中，会启动驾驶席安全带拉紧器和助手席安全带拉紧器。（如果配备侧翻传感器）
- 如果碰撞时没有佩戴安全带，拉紧器就不会启动。
- 安全带拉紧器工作时，可能发出很大的声音，并且可能在车内看到烟雾灰尘。这些烟雾灰尘是正常的操作状态，没有危险。
- 尽管这些烟雾灰尘无毒，但如果长时间接触可能会引起皮肤过敏和呼吸不良。所以发生安全带拉紧器启动的事故后，要立即彻底清洗所有暴露在外的皮肤。

安全带附加安全预防措施

怀孕期间使用安全带

孕妇一定要使用安全带。保护腹中胎儿的最佳方法是，始终佩戴好安全带，以此保护自己和胎儿。

孕妇应始终佩戴肩部-胯部安全带。肩部安全带要绕过您的胸部，定位在您的乳房之间，并远离您的颈部。将胯部安全带置于您的腹部下方，使其能适贴地绕过您的臀部和盆骨，位于腹部圆形部位下方。

⚠ 警告

为降低事故中未出生胎儿的严重受伤甚至死亡危险，应禁止孕妇将安全带的胯部安全带部分绕过腹中胎儿所在的腹部或置于该位置上方。

安全带的使用和儿童

婴幼儿和较小儿童

大多数国家制定了儿童保护法规，要求儿童应乘坐在包括儿童垫高椅的批准的儿童保护装置中。不同国家对可使用安全带替代儿童保护座椅的儿童年龄有不同规定，所以您应了解您国家的专门规定，以及您驾驶车辆所在国家的专门规定。必须在车辆后座椅内正确放置和安装婴幼儿和儿童保护座椅，更详细信息请参考本章的 "儿童保护座椅"部分。

⚠ 警告

一定要使用适合儿童身高和体重的儿童保护座椅，以此能适当保护婴幼儿和小儿童。

为降低儿童及其他乘员的严重受伤甚至死亡危险，车辆行驶期间禁止将儿童抱坐在膝盖上或臂弯里。否则事故中产生的猛烈冲击力会使儿童脱离您的怀抱，并撞击到车辆内饰上。

乘坐在后座椅内接受符合您国家安全标准规定的儿童保护座椅正确保护的较小儿童能在事故中受到最佳保护，避免受到伤害。购买儿童保护座椅前，确定要购买的儿童保护座椅有证明符合您国家安全标准的标签，儿童保护座椅必须适合儿童的身高和体重。检查儿童保护座椅标签中的相关信息，参考本章的"儿童保护座椅"部分。

较大儿童的保护

如果儿童小于13岁并且已大到无法使用儿童垫高椅，就应该始终乘坐在后座椅上，并使用有效的胯部/肩部安全带。安全带应横跨过大腿上部并适贴地绕过肩部和胸部，安全保护儿童。儿童的不断蠕动会使安全带偏离正确位置，要时时检查儿童佩戴安全带的情况。如果儿童接受后座椅内正确保护系统和/或安全带的保护，则能在事故中给儿童提供最佳安全保护。

如果较大儿童(大于13岁)必须乘坐在前座椅内，则这些儿童必须接受有效胯部/肩部安全带的正确保护，并把座椅移动到最后位置。

如果肩部安全带部分轻微接触儿童的颈部或脸部，可试着将儿童移向车辆中央。如果肩部安全带还接触到儿童的脸部或颈部，就必须就坐在后座椅内安装的适当垫高椅上。

⚠ 警告

- **一定要确定较大儿童佩戴安全带并已经适当调整。**
- **禁止肩部安全带接触儿童的颈部或脸部。**
- **禁止两人或以上儿童共用一条安全带。**

受伤人员的安全带使用

转送伤员时应使用安全带，具体事宜谨遵医嘱。

一人一条安全带

禁止两人(包括儿童)共用一条安全带，否则在发生意外时会增大受伤严重性。

禁止躺卧

车辆行驶中靠背倾斜乘坐是很危险的。即使佩戴好安全带，座椅靠背倾斜时会极大地降低保护系统(安全带和/或空气囊)的保护作用。

安全带必须舒适绕在臀部和胸部以便提供正确的保护。发生事故时，您会被抛起并撞上安全带，导致颈部伤害或其它伤害。

座椅靠背越倾斜，乘员臀部从胯部安全带下部滑出或乘员颈部撞到肩部安全带的机率就会越大。

⚠ 警告

- **车辆行驶期间，禁止乘坐在座椅靠背处于倾斜状态的座椅上。**
- **乘坐在座椅靠背倾斜的座椅上，会增大碰撞事故或紧急制动中乘员受到严重或致命伤害的机率。**
- **驾驶员和乘员应始终靠后直立乘坐在座椅上，并正确佩戴好安全带和保持座椅靠背处于直立位置。**

安全带系统保护

禁止分解或改装安全带系统。另外，确定安全带及安全带硬件没有被座椅铰链、车门或其它滥用操作损坏。

定期检查

要求定期检查所有安全带的各种磨损或损坏情况，如果发现损坏，应立即更换。

保持安全带清洁干燥

安全带要保持清洁干燥。如果安全带脏污，请使用温和肥皂溶液和温水清洗。不要使用漂白粉、染剂、强性洗涤剂或磨料，因为这可能使安全带的纤维成分受损和变弱。

更换安全带时

如果车辆发生了交通事故，应更换整个安全带总成或组件。即使没有发现损坏，也要更换，请咨询北京现代授权经销商。

儿童保护系统(CRS)

儿童应始终乘坐在后座椅内

⚠ 警告

一定要使儿童乘坐在后座椅内接受正确保护，除非停用助手席座椅内的空气囊。

所有年龄段的儿童乘坐在后座椅内接受保护时安全性都较高。乘坐在助手席座椅上的儿童会受到展开空气囊的强力冲撞，导致受到严重伤害甚至死亡。

不满13岁的儿童乘坐车辆时，应乘坐在后座椅上，并且必须正确启用保护装置，这可以最小化在事故、紧急制动或突然移动中受伤的机率。根据事故统计，在正确启用保护系统的前提下，让儿童乘坐在后座椅上会比乘坐在前座椅上能受到更好的保护，大到不能使用儿童保护座椅的儿童必须使用提供的安全带。

大多数国家制定了儿童保护系统法规，要求儿童应乘坐在批准的儿童保护座椅中。不同国家对可使用安全带替代儿童保护座椅的儿童年龄或身高/体重限制有不同的法律规定，所以您应了解您国家的专门规定，以及您驾驶车辆所在国家的专门规定。

必须在车辆后座椅内正确放置和安装儿童保护座椅。必须使用符合您所在国家安全标准规定的商售儿童保护座椅。

儿童保护座椅通常设计为使用胯部安全带或胯部/肩部安全带的胯部安全带部分，或使用车辆后座椅内的顶部固定锚和/或ISOFIX固定锚牢固固定在车辆座椅内。

儿童保护座椅(CRS)始终安装在后座椅内

婴幼儿和较小儿童必须接受适当脸朝后或脸朝前儿童保护座椅的保护，这些儿童保护座椅必须适当牢固固定在车辆后座椅上，阅读并遵守儿童保护座椅制造商提供的儿童保护座椅安装和使用说明。

⚠ 警告

- **一定要严格遵守儿童保护座椅制造商的儿童保护座椅安装和使用说明。**
- **一定要使儿童接受儿童保护座椅的适当保护。**
- **禁止使用"挂"在座椅靠背上的婴幼儿携带装置或儿童安全座椅，因为在事故中这些装置不能提供足够的安全保护。**
- **发生事故后，请北京现代授权经销商检查儿童保护座椅、安全带、ISOFIX固定锚和顶部固定锚的状态。**

儿童保护座椅(CRS)选购

为您的孩子选购儿童保护座椅时，一定要遵守下列事项：

- 确定要购买的儿童保护座椅有证明符合您国家安全标准的标签。
- 根据您孩子的身高和体重选择儿童保护座椅，使用的儿童保护座椅标签或说明通常提供此信息。
- 选择适合车辆就坐位置(使用儿童保护座椅的位置)的儿童保护座椅。
- 阅读并遵守儿童保护座椅制造商提供的儿童保护座椅安装和使用说明与警告。

儿童保护座椅类型

儿童保护座椅主要有三种类型：脸朝后座椅、脸朝前座椅和垫高椅，并根据儿童的年龄、身高和体重进行分类。

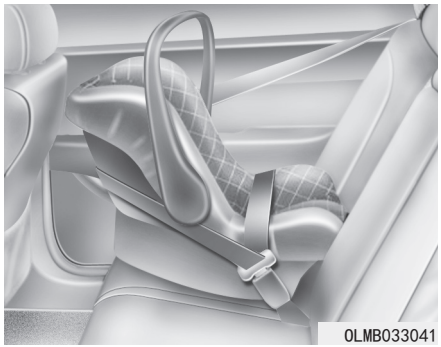
OLMB033041

脸朝后的儿童保护座椅

脸朝后儿童保护座椅通过使就坐面朝向儿童的背部来提供保护，利用背带系统把儿童牢固固定。当发生事故时，一直保持儿童处于儿童保护座椅的保护中，以此降低作用到脆弱颈部和脊髓的作用力。

所有不满1岁的婴幼儿都必须乘坐在脸朝后的儿童保护座椅中。脸朝后的儿童保护座椅有不同的类型：婴幼儿-儿童保护座椅只能使用脸朝后儿童保护座椅。可改变3合1儿童保护座椅，通常在脸朝后的位置上有身高和体重的限制，以此允许驾驶员长期保持孩子处于脸朝后的乘坐状态。

只要儿童符合儿童保护座椅制造商规定的身高和体重限制范围内，就应一直使用脸朝后位置的儿童保护座椅。

⚠ 警告

如果在前座椅上安装脸朝后的儿童保护座椅，一旦空气囊展开，会冲撞儿童保护座椅，导致儿童或婴幼儿严重受伤甚至死亡。

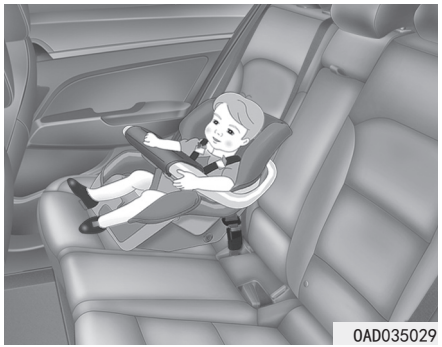
OAD035029

脸朝前的儿童保护座椅

脸朝前儿童保护座椅使用背带保护儿童的身体。使用背带保持儿童处于脸朝前儿童保护座椅内，直到儿童达到儿童保护座椅制造商规定的最高身高或体重限制为止。

一旦儿童大到不能使用脸朝前儿童保护座椅时，应为您的孩子准备垫高椅。

垫高椅

垫高椅是设计来提高车辆安全带系统佩戴合适度的保护系统。垫高椅把安全带置于适当位置，以便安全带适当佩戴在孩子身体的较强壮部位上。一直让您的孩子乘坐在垫高椅内，直到孩子足够大到能接受安全带的适当保护为止。

为了能适当佩戴安全带，必须使胯部安全带适贴绕过大腿上部，而不是腹部。肩部安全带应适贴绕过肩部和胸部，而不是绕过颈部或脸部。不满13岁的儿童乘坐车辆时，必须正确启用保护装置，这可以最小化在事故、紧急制动或突然移动中受伤的机率。

儿童保护座椅(CRS)安装

⚠ 警告

在安装儿童保护座椅前一定要：

阅读并遵守儿童保护座椅制造商提供的说明。

如果不遵守所有警告和说明，会增大发生事故时的严重受伤甚至死亡危险。

⚠ 警告

如果车辆头枕妨碍了儿童保护座椅的正确安装，应重新调整各个就坐位置的头枕或完全拆除头枕。

车主选择适当儿童保护座椅，并确定儿童保护座椅适合车辆后座椅后，应根据儿童保护座椅制造商的说明，安装儿童保护座椅。要正确安装儿童保护座椅，有三个基本步骤：

- **将儿童保护座椅正确固定在车辆上。**必须使用胯部安全带或胯部/肩部安全带的胯部安全带部分，或使用ISOFIX顶部固定锚和/或ISOFIX固定锚，牢固固定所有儿童保护座椅。
- **确定牢固固定儿童保护座椅。**在车辆上安装儿童保护座椅后，向前后左右推动儿童保护座椅，验证儿童保护座椅牢固固定到座椅上。如果使用安全带固定儿童保护座椅，应尽可能牢固安装，但左右方向可能会有一定的移动现象。

  安装儿童保护座椅时，调整车辆座椅(上下，前后)，使儿童能以舒适方式使用儿童保护座椅。
- **将儿童牢固在儿童保护座椅内。根**据儿童保护座椅制造商的说明，使用固定带将儿童牢固固定在儿童保护座椅内。

⚠ 注意

密闭车辆内的儿童保护座椅会变得非常热。为避免灼伤，将儿童放入到儿童保护座椅前，检查就坐表面和扣环的温度。

用于儿童保护的ISOFIX固定锚和顶部固定锚(ISOFIX固定锚系统)

ISOFIX系统在车辆行驶期间和发生事故时，牢固固定儿童保护座椅。此系统使儿童保护座椅的安装更容易，并降低儿童保护座椅的安装不良可能性。ISOFIX系统使用车辆上的固定锚和儿童保护座椅上的固定器进行连接，ISOFIX系统消除了使用安全带将儿童保护座椅固定在后座椅上的需要。

ISOFIX固定锚是在车辆上装配的金属棒环。在每个ISOFIX就坐位置装配有两个下部固定锚，并在儿童保护座椅上提供下部固定器。

要在您车辆上使用ISOFIX系统，您必须选用配备ISOFIX固定器的儿童保护座椅。(按照ECE-R44或ECE-R129要求，如果有车辆专门或通用批准，可以只安装ISOFIX儿童保护座椅。)

儿童保护座椅制造商为您提供了配备ISOFIX固定锚所需固定器的儿童保护座椅使用方法说明。

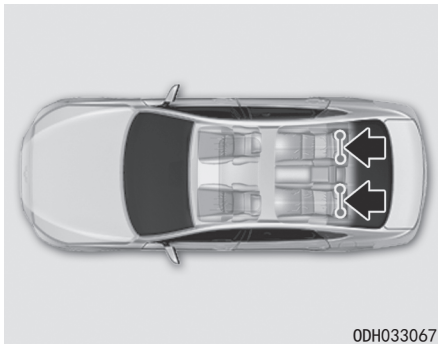

ODH033067

在左右外侧后座椅就坐位置提供了ISOFIX固定锚，它们的位置如图所示，中央后座椅就坐位置没有提供ISOFIX固定锚。

⚠ 警告

不要试图在后座椅中央就坐位置上使用ISOFIX固定锚安装儿童保护座椅，没有为此座椅提供ISOFIX固定锚。使用外侧座椅固定锚在后座椅中央就坐位置上安装儿童保护座椅，会损坏固定锚。

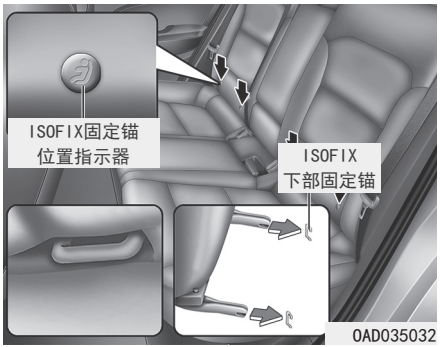

ISOFIX固定锚符号位于左右后座椅座垫上，用于识别您车辆内ISOFIX固定锚的位置(参考图内箭头)。

在后两外侧座椅上，除了在后座椅背面配备了对应的顶部固定锚外，还配备了一对ISOFIX固定锚。

(ECE-R44或ECE-R129通用批准的儿童保护座椅，需要使用顶部固定带把儿童保护座椅固定在后座椅背面。)

ISOFIX固定锚位于后座椅左右外侧就坐位置的座椅靠背与座垫之间。

要使用ISOFIX固定锚，推动ISOFIX固定锚盖的上部。

使用“ISOFIX固定锚系统”紧固儿童保护座椅

执行下列操作，在后座椅左右外侧就坐位置上，安装ISOFIX-兼容儿童保护座椅：

1. 把安全带扣环放置在远离ISOFIX固定锚的位置。
2. 清除干净在儿童保护座椅与ISOFIX固定锚之间妨碍牢固连接的其它物体。
3. 将儿童保护座椅置于车辆座椅上，根据儿童保护座椅制造商提供的说明，将儿童保护座椅连接到ISOFIX固定锚上。
4. 遵守儿童保护座椅制造商的儿童保护座椅上ISOFIX固定器到ISOFIX固定锚的正确安装和使用说明。

⚠ 警告

使用ISOFIX系统时遵守下列注意事项：

- **阅读并遵守随儿童保护座椅一起提供的所有安装说明。**
- **必须扣好所有不使用的车辆后座椅安全带，并完全收回儿童保护座椅后方的安全带吊带，以防儿童碰触或抓握玩耍未收回的安全带。如果肩部安全带缠绕在儿童的颈部周围，并且安全带变紧，会导致儿童窒息。**
- **禁止在一个固定锚上装配两个或以上的儿童保护座椅，否则会导致固定锚或固定器松动或破裂。**
- **发生事故后，一定要请经销商检查ISOFIX系统。因为发生事故时，ISOFIX系统会被损坏，导致不能正常牢固固定儿童保护座椅。**

使用"顶部固定锚"系统紧固儿童保护座椅座椅

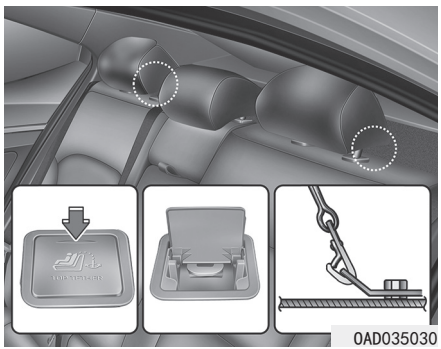

儿童保护座椅的顶部固定锚位于后窗台上。

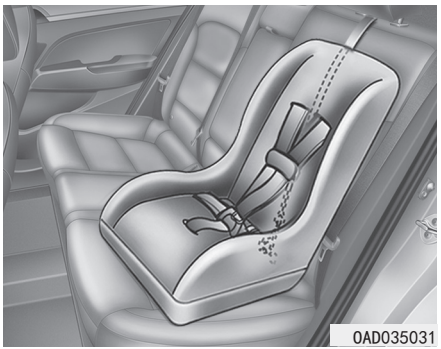

1. 将儿童保护座椅座椅的固定带置于座椅靠背上方。

   对于配备可调整头枕的车辆来说，把固定带置于头枕下方和头枕两柱之间，否则把固定带置于座椅靠背顶部上。

2. 连接顶部固定带到顶部固定锚，根据您的儿童保护座椅制造商说明紧固顶部固定带，将儿童保护座椅牢固固定到座椅上。

⚠ 警告

安装顶部固定带时，必须遵守下列注意事项：

- **阅读并遵守随儿童保护座椅一起提供的所有安装说明。**
- **禁止在一个ISOFIX顶部固定锚上装配两个或以上的儿童保护座椅。否则会导致固定锚或固定器松动或破裂。**
- **禁止将顶部固定带挂在正确顶部固定锚以外的其它部件上，否侧不能正确固定儿童保护座椅。**
- **儿童保护座椅固定锚设计为仅经得起正确装配的儿童保护座椅施加的负载。**

  在任何环境下，都不能把它们用于成人安全带或线束固定方面，也不能用来在车辆上附着其它物品或设备。

儿童保护座椅对车辆ISOFIX位置的适用性

根据ECE法规的各个就座位置对ISOFIX儿童保护座椅的适用性。

量组	尺寸等级	夹具	车辆ISOFIX位置			
			助手席	后外侧座椅（驾驶席侧）	后外侧座椅（助手席侧）	后中央座椅
手提式婴儿床	F	ISO/L1	-	X	X	-
	G	ISO/L2	-	X	X	-
0：10kg以下	E	ISO/R1	-	IL	IL	-
0+：13kg以下	E	ISO/R1	-	IL	IL	-
	D	ISO/R2	-	IL	IL	-
	C	ISO/R3	-	IL	IL	-
I：9～18kg	D	ISO/R2	-	IL	IL	-
	C	ISO/R3	-	IL	IL	-
	B	ISO/F2	-	IUF，IL	IUF，IL	-
	B1	ISO/F2X	-	IUF，IL	IUF，IL	-
	A	ISO/F3	-	IUF，IL	IUF，IL	-

IUF = 适用于本量组中使用的通用分类ISOFIX脸朝前儿童保护座椅

IL = 适用于随附列表中的特定ISOFIX儿童保护座椅(CRS)，这些ISOFIX CRS是"特定车辆"、"限制"或"半通用"分类

X = ISOFIX位置不适用于本量组和/或本尺寸等级中的ISOFIX儿童保护座椅

使用胯/肩部安全带牢固安装儿童保护座椅

不使用ISOFIX系统时，所有儿童保护座椅都必须使用胯/肩部安全带的胯

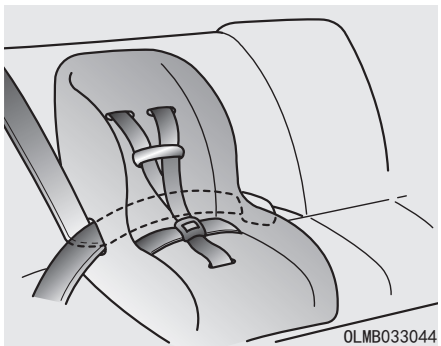

部安全带部分牢固固定在车辆的后座椅上。

使用胯/肩部安全带安装儿童保护座椅

执行下列程序，在后座椅上安装儿童保护座椅：

1. 把儿童保护座椅放置在后座椅上，并按照儿童保护座椅制造商的说明，使胯部/肩部安全带环绕或穿过儿童保护座椅。
   确认安全带吊带没有扭结。

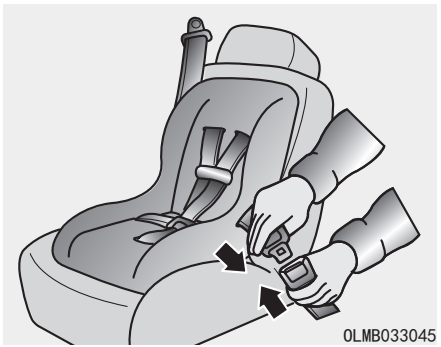

2. 把胯部/肩部安全带卡扣卡入到扣环内，直到听到独特的"咔嗒"声。

信息

要正确定位释放按钮，以便在紧急情况中迅速操作。

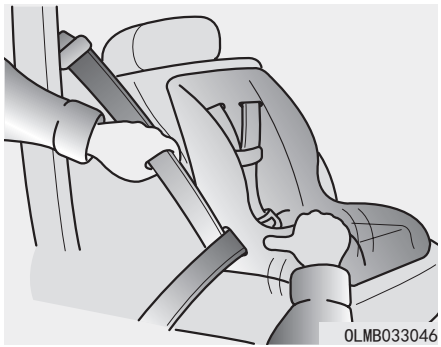

3. 将肩部安全带收回到卷带器期间，向下按动儿童保护座椅，尽可能更紧地收回安全带，以此完全消除松弛部分。
4. 推拉儿童保护座椅，确认安全带牢固固定儿童保护座椅。

如果您的儿童保护座椅制造商指导或建议您使用ISOFIX顶部固定锚系统和胯部/肩部安全带，请参考上一页了解更多信息。

要拆卸儿童保护座椅，按下扣环上的释放按钮解开安全带，并从儿童保护座椅中拉出胯部/肩部安全带，使安全带完全收回。

使用安全带固定的儿童保护座椅对座椅位置的适用性

根据ECE法规的各个就座位置对“通用”类束带型儿童保护座椅的适用性。
使用有官方批准并且适宜儿童的儿童保护座椅。
使用儿童保护座椅时，参考下表。

量组	就座位置		
	助手席	后外侧座椅	后中央座椅
0：10kg以下(0-9个月)	X	U	U
0+：13kg以下(0-2岁)	X	U	U
I：9kg-18kg(9个月-4岁)	X	U	U
II&III：15kg到36kg(4-12岁)	X	U	U

U ：适用于批准本量组内使用的"通用"类儿童保护座椅
UF ：适用于本量组内使用的批准脸朝前"通用"类儿童保护座椅
X ：座椅位置不适合本量组内儿童

空气囊 - 辅助保护系统

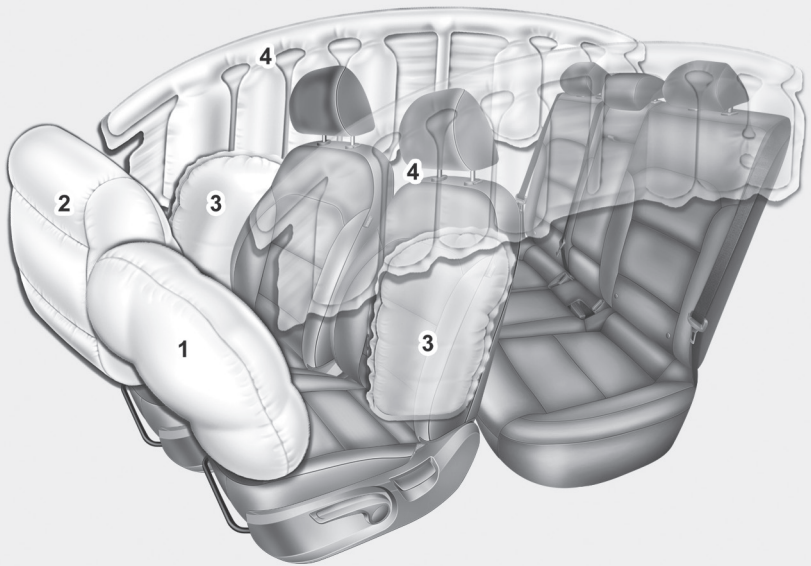

1. 驾驶席正面空气囊
2. 助手席正面空气囊
3. 侧面空气囊*
4. 窗帘式空气囊*

*：如有配备

实际车辆的空气囊配置可能与图示不同。

OADC039033

本车辆在驾驶席和助手席上配备了辅助保护空气囊系统。

正面空气囊设计为辅助三点式安全带，要使这些空气囊提供保护作用，在车辆行驶期间必须始终佩戴好安全带。

如果没有佩戴好安全带，您会在发生事故时受到严重伤害甚至死亡。空气囊只是辅助安全带的装置，不能取代安全带的作用。空气囊也不是在所有的碰撞中都展开的，在某些事故中，只有安全带能保护您。

⚠ 警告

空气囊安全预防措施

行驶中一定要佩戴好安全带，安装好儿童保护座椅 - 每次旅程、每时每刻、每个人!即使配备空气囊，如果您在空气囊展开时没有正确佩戴好安全带或根本没有佩戴安全带，仍会导致您受到严重伤害甚至死亡。

禁止在前座椅上安装儿童保护座椅或垫高椅来安置儿童。展开的空气囊会强力冲撞婴幼儿或儿童，导致严重或致命伤害。

ABC - 始终把不满13岁的儿童安置在后座椅上。后座椅位置对任何年龄段的儿童而言都是最安全的，如果万不得已大于13岁的儿童必须乘坐在前座椅上，儿童必须接受安全带的正确保护，并尽量向后移动座椅。

所有乘员都应直立乘坐在座椅靠背处于直立位置的座椅上，位于座垫的中央位置，并佩戴好安全带，舒适伸展腿部并把脚放到底板上，直到车辆驻车并停止发动机为止。如果乘员在碰撞中脱离正确位置，迅速展开的空气囊会强力冲撞乘员，造成严重或致命伤害。

禁止您和乘员乘坐或倚靠在不必要靠近的接近空气囊的位置，也禁止倚靠在车门或中央控制台上。

把您的座椅尽量后移到远离正面空气囊，但仍能保持车辆控制的位置。

空气囊在哪里?

驾驶席和助手席空气囊

■驾驶席正面空气囊

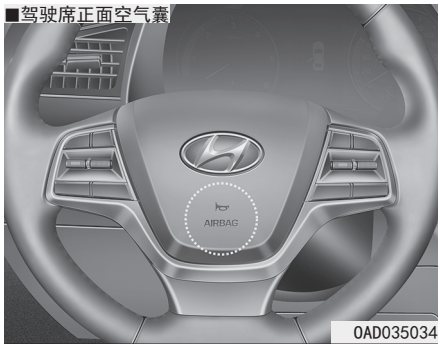

■助手席正面空气囊

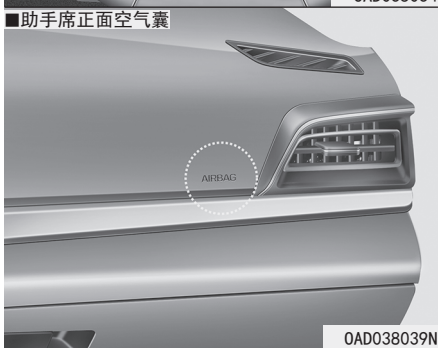

您的车辆在驾驶席和助手席就座位置配备了辅助保护系统(SRS)和胯/肩部安全带。

辅助保护系统包括安装在方向盘中央装饰盖内的驾驶席空气囊、和安装在助手席前手套箱上方仪表板内的助手席空气囊。

在空气囊安装部位的装饰盖上压印了“AIR BAG”字母标签。

安装辅助保护系统的目的是，为了在发生严重性达到一定程度的正面碰撞时给驾驶员和助手席乘员提供安全带系统以外的辅助安全保护。

⚠ 警告

为降低正面空气囊展开导致的严重受伤或死亡风险，必须遵守下面的注意事项：

- **必须始终佩戴好安全带，以帮助乘员正确就位。**
- **把您的座椅尽量后移到远离正面空气囊，但仍能保持正常车辆控制的位置。**
- **禁止倚靠在车门或中央控制台上。**
- **禁止助手席乘员把脚或腿放在仪表板上。**
- **禁止在方向盘、仪表板、挡风玻璃及助手席前手套箱上方的仪表板内空气囊总成附近或上方放置物品(如仪表板罩、手机架、杯架、香水或贴纸)。因为车辆在发生严重性足以导致空气囊展开的碰撞时，这些物品会抛投，造成人身伤害。**
- **禁止在前挡风玻璃和室内后视镜上附着物品。**

侧面空气囊(如有配备)

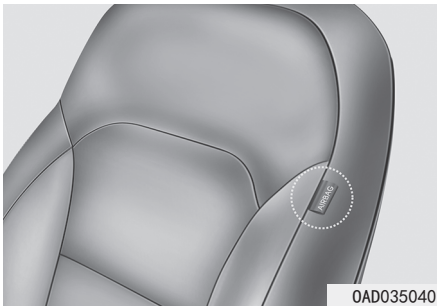

车辆的每个前座椅上都安装了侧面空气囊。安装它的目的是给驾驶员和前座乘员提供安全带以外的额外保护。

当车辆发生一定程度的侧面碰撞时，侧面空气囊才展开，它的展开取决于碰撞严重程度。

侧面空气囊不是在所有的侧面碰撞情况中都展开的。

⚠ 警告

为降低侧面空气囊展开导致的严重受伤或死亡风险，必须遵守下面的注意事项：

- **必须始终佩戴好安全带，以帮助乘员正确就位。**
- **禁止乘员把头或身体倚靠在车门上，禁止把胳膊放到车门上或伸出车窗外，也禁止在车门和座椅之间放置物品。**
- **双手在9点钟和3点钟位置握住方向盘边缘，最小化手和胳膊受伤的危险机率。**

(继续)

(继续)

- **不要使用任何附加座椅套，使用座椅套会降低或阻碍辅助保护系统的效果。**
- **禁止在空气囊上方或空气囊和您之间放置物品。**
- **切勿在车门和座椅之间放置物品，这些物品在侧面空气囊展开时会变成危险抛射物。**
- **禁止在侧面空气囊上或附近安装附件。**
- **在点火开关位于ON位置时禁止碰撞车门，否则会导致侧面空气囊展开。**
- **如果座椅或座椅套损坏，请北京现代授权经销商检修系统。**

窗帘式空气囊(如有配备)

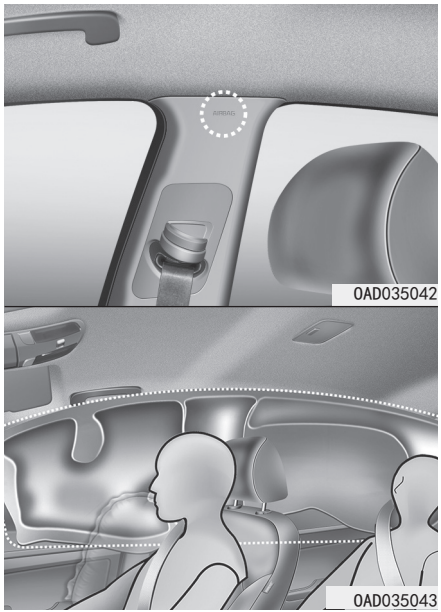

窗帘式空气囊位于两侧前后车门上方车顶纵梁位置。

安装窗帘式空气囊的目的是在发生一定程度的侧面碰撞时，帮助保护前座乘员和后外侧座椅乘员的头部。

当车辆发生一定程度的侧面碰撞时，窗帘式空气囊才展开，它的展开取决于碰撞严重程度。

窗帘式空气囊不是在所有的侧面碰撞情况中都展开的。

⚠ 警告

为降低窗帘式空气囊展开导致的严重受伤或死亡风险，必须遵守下面的注意事项：

- **所有座椅上的乘员必须始终佩戴好安全带，以帮助乘员正确就位。**
- **适当紧固儿童保护座椅，尽量远离车门。**
- **禁止在空气囊上方放置物品。也不要在空气囊展开的周围区域如车门、侧面门窗玻璃、前后立柱、车顶边梁上附着物品。**
- **不要挂衣物之外的物品，尤其是坚硬或易碎物品。否则发生事故时会导致车辆损坏或人员受伤。**
- **禁止乘员把头或身体倚靠在车门上，禁止把胳膊放到车门上或伸出车窗外，也禁止在车门和座椅之间放置物品。**
- **不要打开或维修侧面窗帘式空气囊。**

空气囊系统如何工作?

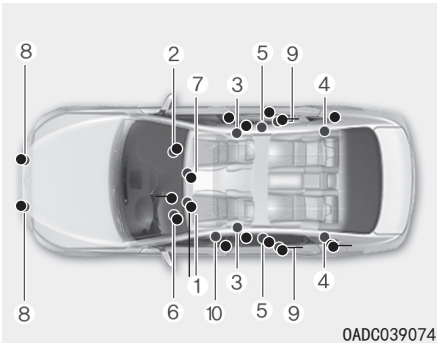

辅助保护系统包括下列部件：

(1) 驾驶席正面空气囊总成
(2) 助手席正面空气囊总成
(3) 侧面空气囊总成
(4) 窗帘式空气囊总成
(5) 安全带卷带器拉紧器总成
(6) 空气囊警告灯
(7) 辅助保护系统控制模块(SRSCM)

(8)正面碰撞传感器
(9)侧面碰撞传感器
(10)固定锚拉紧器系统

当点火开关在ON位置期间，SRSCM持续监测所有SRS部件的状态，判定碰撞的严重程度是否需要展开空气囊或安全带拉紧器。



辅助保护系统警告灯

仪表板上的辅助保护系统空气囊警告灯在点火开关转至ON位置后亮约6秒钟，然后熄灭。

⚠ 警告

如果辅助保护系统发生故障，即使发生碰撞事故，空气囊不能正常展开，从而增大人员严重受伤或死亡的危险。

如果出现下列任意情况，说明辅助保护系统故障：

- **当点火开关置于ON位置时，警告灯不执行亮约6秒钟后熄灭的操作。**
- **警告灯在亮约6秒钟后不熄灭。**
- **警告灯在车辆行驶中亮。**
- **警告灯在发动机运转时闪烁。**

如果出现上述任意情况，尽快请北京现代授权经销商检查辅助保护系统。

在正面碰撞中，传感器检测车辆的减速度。如果减速度足够大，控制模块会在发生碰撞时以需要的力量展开正面空气囊。

正面空气囊通过响应仅靠安全带不能提供足够保护的正面碰撞，帮助保护驾驶员和助手席乘员。需要时，侧面空气囊在侧面碰撞或侧翻事故中通过支撑侧面上半身区域，帮助提供保护。

- 空气囊仅在点火开关位于ON位置时工作(如有必要能展开)。
- 空气囊在一定正面或侧面碰撞中展开，以免乘员受到严重人身伤害。
- 空气囊展开的速度并不固定。通常，空气囊根据碰撞的严重性和方向等决定是否展开，有两种因素决定传感器是否发出展开/膨胀电子信号。
- 正面空气囊瞬时完全展开并放气。在事故中，几乎不能看清空气囊的展开操作，只能在碰撞后看到从储存室伸出的放气后空气囊。

- 为了有助于提供保护，空气囊必须迅速展开。空气囊在乘员碰撞到车体前的极短时间内在乘员和车身之间展开，空气囊展开速度越快越能减少严重受伤甚至死亡的可能性，因此要求空气囊能迅速展开是设计制造空气囊时的必要条件。

  但是，空气囊的迅速展开也会造成某些伤害，这些伤害通常包括表面擦伤、碰伤和骨折，这是因为过快的膨胀速度使空气囊以较强的力量展开。
- 在某些接触空气囊的情况下会导致致命伤害，尤其是驾驶员乘坐在特别接近空气囊的位置时。

可采取措施降低空气囊展开造成的伤害危险，乘坐位置太接近空气囊则具有最大危险。空气囊需要展开空间，建议驾驶员在维持车辆控制的情况下尽可能靠后乘坐，尽量使胸部与方向盘中央之间保持远距离。

■驾驶席正面空气囊(1)



当SRSCM检测到车辆正面碰撞严重性达到一定程度时，自动展开正面空气囊。

■驾驶席正面空气囊(2)



空气囊展开时，直接模压在装饰盖内的撕裂接缝会在空气囊的膨胀压力作用下被分离。装饰盖进一步打开，空气囊膨出完全展开。

完全展开的空气囊结合正确佩戴的安全带能减缓驾驶员或助手席乘员的前冲运动，以此降低头部和胸部的受伤机率。

■驾驶席正面空气囊(3)

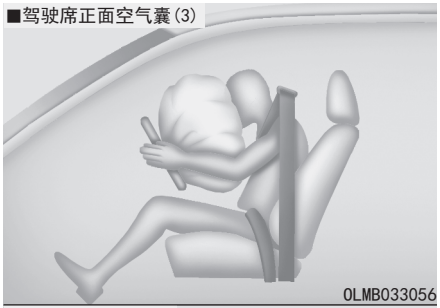

OLMB033056

■助手席正面空气囊



OLMB033057

空气囊完全展开后立即开始放气，使驾驶员能够维持前方视野，并能执行转向或操作其它控制。

⚠ 警告

为了防止物品在助手席空气囊展开时变成危险抛射物：

- **不要在助手席空气囊所在的助手席前手套箱上方仪表板上安装或放置任何物品(如杯架、CD架、不干胶标签等)。**
- **安装液态空气芳香剂容器时，不要把它放到仪表盘附近或仪表板表面上。**

空气囊展开后会出现什么

正面或侧面空气囊展开后，会迅速放气。空气囊展开不会阻碍驾驶员透过挡风玻璃的视野，也不会阻碍驾驶员的转向控制能力，窗帘式空气囊会在展开后保持部分充气状态一段时间。

⚠ 警告

空气囊展开后，请遵守下列预防措施：

- **在车辆发生碰撞事故后，立即打开车门和车窗，以缩短浸在展开空气囊所释放的烟雾及粉尘中的时间。**
- **不要在空气囊展开后立即触摸空气囊储存区内部件。空气囊展开后，这些部件的温度会很高。**
- **一定要用温水和温性肥皂彻底清洗所有暴露的皮肤。**
- **空气囊展开后，立即请北京现代授权经销商更换空气囊总成，空气囊总成设计为只能使用一次。**

空气囊展开时发出的噪音与烟雾

空气囊展开时会发出巨大噪音，接着车内的空气中会有烟雾及粉尘。这是正常现象，是由空气囊气体发生器引爆导致的。空气囊展开后，您可能因为胸部紧贴空气囊和安全带而感觉呼吸不适，更会闻到令人不舒服的烟雾及粉尘味道，粉尘可加重一些人的哮喘。如果您在空气囊展开后感觉呼吸困难，请立刻就医。

烟雾及粉尘尽管无毒，但可能会导致皮肤、眼睛、鼻子和咽喉等受到刺激。如果出现这种情况，立即用冷水清洗和冲洗。如果症状仍存在，请及时就医。

禁止在助手席座椅上安装儿童保护座椅



禁止在助手席座椅上安装儿童保护座椅，展开的空气囊会强力冲撞儿童或儿童保护座椅，造成严重或致命伤害。

⚠ 警告

- **非常危险!不要在配备正面空气囊的座椅上使用脸朝后的儿童保护座椅!**
- **不要在配备正面主动式空气囊的座椅上使用脸朝后的儿童保护座椅，否则会导致儿童受到严重伤害甚至死亡。**
- **禁止在助手席座椅上安装儿童保护座椅，否则助手席空气囊展开时会导致儿童受到严重或致命伤害。**

为什么我的空气囊在碰撞中没有展开?

在某些类型的事故中，即使空气囊展开也无法提供额外保护。如车辆后部发生碰撞或连环碰撞事故中的第二次、第三次碰撞，或者低速碰撞等。车辆损坏仅表示吸收了碰撞能量，而不表示是否应展开空气囊。

空气囊碰撞传感器

⚠ 警告

为降低空气囊意外展开导致严重伤害甚至死亡的危险，必须遵守下述注意事项：

- **不要敲击或使某个物体碰撞空气囊或传感器的安装位置。**
- **不要对空气囊传感器或其周围进行保养操作。如果变更了传感器的安装位置或角度，空气囊可能在不应该展开时展开或在应该展开时不展开。**
- **禁止安装保险杠保护装置或用非正品部件更换保险杠，否则会给车辆的碰撞和空气囊展开功能带来不利影响。**
- **拖吊车辆时将点火开关置于LOCK/OFF或ACC位置，以免空气囊意外展开。**
- **请北京现代授权经销商执行所有空气囊系统的维修作业。**



1. 辅助保护系统控制模块
2. 正面碰撞传感器
3. 侧面碰撞传感器(B-立柱)





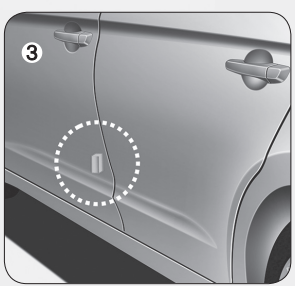

OADC039044/OADC039055/OADC039056/OAD035058

空气囊展开条件

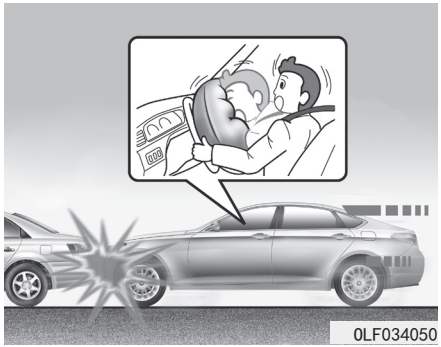

正面空气囊

正面碰撞中，根据正面碰撞的强度决定是否展开正面空气囊。

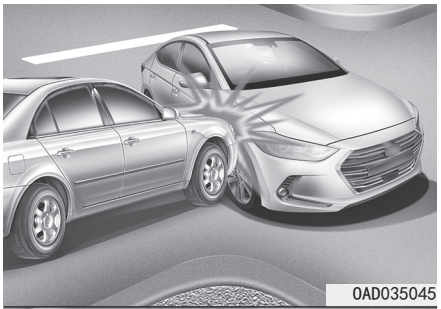

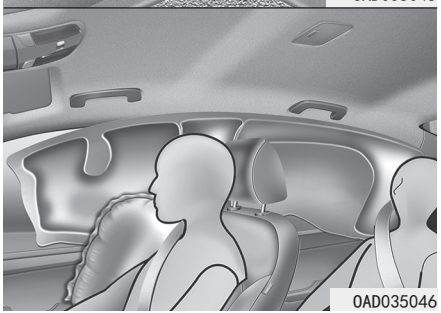

侧面空气囊和窗帘式空气囊

侧面碰撞传感器检测到碰撞时，根据侧面碰撞的强度决定是否展开侧面空气囊和窗帘式空气囊。

尽管驾驶席正面空气囊和助手席正面空气囊设计为仅在车辆受到正面碰撞时展开，但它们仍会在其它碰撞类型中正面碰撞传感器检测到一定程度的碰撞信息时展开。尽管侧面空气囊和窗帘式空气囊设计为仅在车辆受到侧面碰撞或侧翻时展开(如果配备侧翻传感器)，但它们也会在其它碰撞中侧面碰撞传感器检测到一定程度的碰撞信息时展开。

如果车辆底盘碰撞在道路上的凸块或物体上，空气囊可能会展开。所以在未经铺设的公路或不设计为车辆行驶的地面上驾驶车辆时请小心，避免空气囊意外展开。

空气囊不展开条件

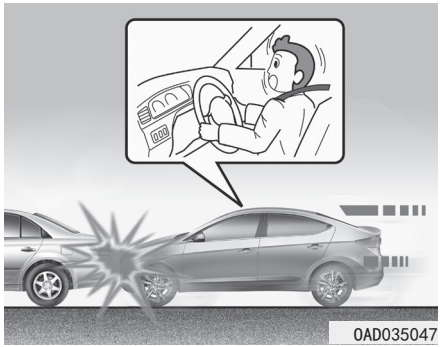

在某些低速碰撞中，空气囊会不展开。空气囊设计为在这些情况中不展开，因为在低速碰撞中，安全带能提供足够的保护，而空气囊不能起到保护作用。

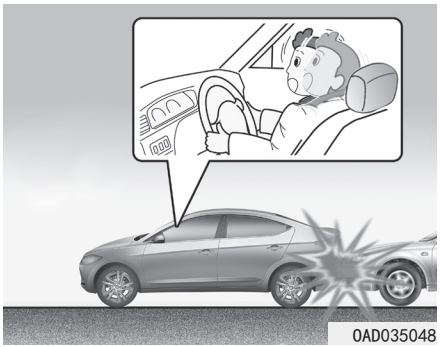

正面空气囊设计为在车辆后部发生碰撞时不展开。因为在车辆后部发生碰撞时，由于撞击惯性力的作用下，乘员的身体会向后移动，因此即使正面空气囊展开也不能提供任何保护。

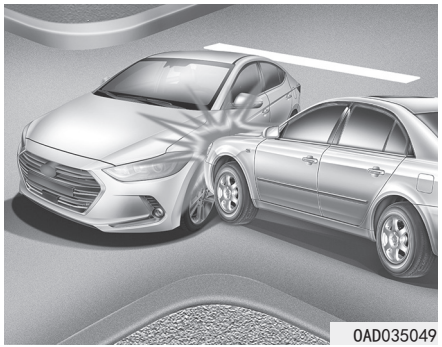

正面空气囊设计为在车辆侧面碰撞中可能不展开。因为在车辆侧面发生碰撞时，由于撞击惯性力的作用下，乘员的身体会向碰撞方向移动，因此即使正面空气囊展开也无法提供任何保护。

但侧面空气囊和窗帘式空气囊会依据侧面碰撞的强度展开。

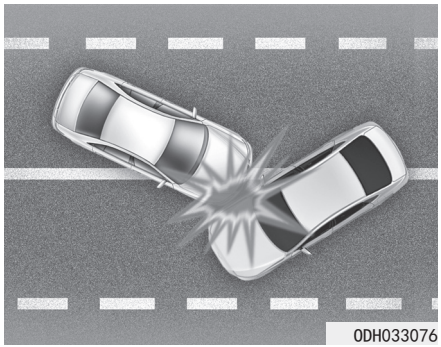

车辆发生斜向成角度碰撞时，在撞击惯性力的作用下，乘员的身体会向空气囊不能提供保护的方向移动，因此传感器可能不展开任何空气囊。

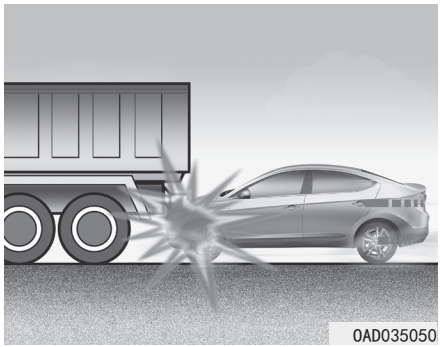

在发生碰撞的一刹那，驾驶员通常会紧急制动。这种紧急制动有效降低车辆的前部高度，导致车辆的前部"钻撞"在某个离地间隙较高的车辆底部。空气囊在这种"钻撞"情况中不展开，因为"钻撞"碰撞很大程度上降低了传感器检测到的碰撞力。

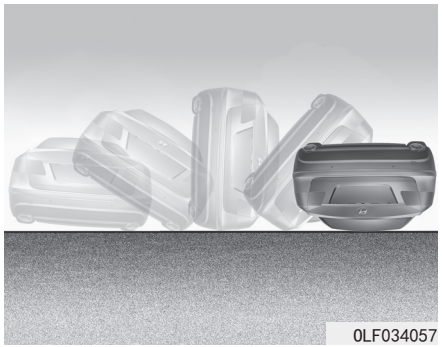

正面空气囊在翻车事故中不展开，因为即使正面空气囊展开也无法给乘员提供附加保护。

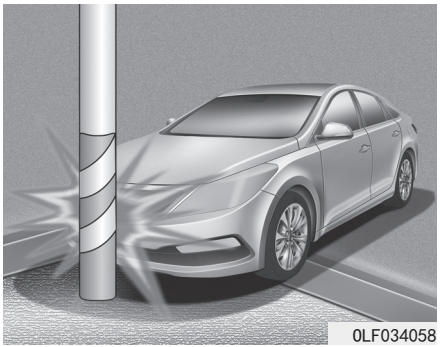

如果车辆与某些物体，如电线杆或树木等发生碰撞，在这种碰撞中，碰撞点集中在某个位置，并且碰撞能量被车辆结构吸收，所以空气囊可能不展开。

辅助保护系统的维修

实际上辅助保护系统无需维修。因此，您不需要亲自维修任何辅助保护系统部件。如果辅助保护系统空气囊警告灯在将点火开关置于ON位置时不亮或持续亮，立即请北京现代授权经销商检查系统。

有关辅助保护系统的工作，如拆卸、安装、维修，或有关方向盘、助手席前仪表板、前座椅和车顶纵梁的工作等，必须由北京现代授权经销商来进行，不正确的辅助保护系统维修可能导致严重人身伤害。

⚠ 警告

为降低严重受伤或死亡的风险，必须遵守下列注意事项：

- **禁止修改或分离辅助保护系统部件或电路，包括在装饰盖上添加任何类型的商标或修改车身构造。**
- **禁止在方向盘、仪表板及助手席侧手套箱上方仪表板内的空气囊总成附近或上方放置物品。**
- **使用沾湿清水的柔软布料清洁空气囊装饰盖。切勿使用溶剂或清洗剂，溶剂或清洗剂会严重影响空气囊装饰盖的功能以及系统的正常展开。**
- **请北京现代授权经销商更换展开的空气囊。**
- **如果必须报废空气囊系统部件或整车，必须遵守安全预防措施。相关必要信息请咨询北京现代授权经销商，如果不遵守这些预防措施，会增大人身伤害机率。**

补充安全预防措施

车辆行驶中乘员不要离开座位或换座。碰撞或紧急制动中没有佩戴安全带的乘员会在车辆内被抛掷，撞到其他乘员或被抛出车辆。

不要在安全带上使用任何附件。在安全带系统上附加任何宣称能提高乘员舒适性的附件，或对安全带系统进行任何改变，都会降低安全带的乘员保护作用，并增大在碰撞中人身受到严重伤害的机率。

不要改装前座椅。
改装前座椅会干扰辅助保护系统检测部件的工作或侧面空气囊的展开。

不要在前座椅下放置物品。在前座椅下放置物品会干扰辅助保护系统检测部件和线束的操作。

不要碰撞车门。在点火开关位于ON位置时碰撞车门会导致侧面空气囊展开。

在配备空气囊的车辆上添加设备或改装

如果您通过变更车架、保险杠系统、前端或侧面金属薄板以及车辆高度来改装车辆，会影响车辆空气囊系统的正常工作。

空气囊警告标签(如有配备)

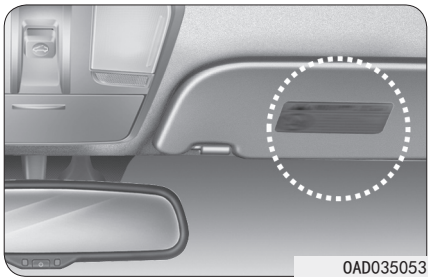

为了警告驾驶员和乘员空气囊系统的潜在危险性，附着了空气囊警告标签。

一定要认真阅读并熟悉本车主手册内叙述的有关车辆上配备的空气囊系统的所有信息。

车辆的便利功能

进入车辆.....3-4
遥控钥匙.....3-4
智能钥匙.....3-7
钥匙防盗系统.....3-11
门锁.....3-12
从车外操作门锁.....3-12
从车内操作门锁.....3-13
自动门锁闭锁/开锁功能.....3-15
后车门儿童安全锁.....3-15
防盗警报系统.....3-16
驾驶席位置记忆系统.....3-17
记忆位置保存.....3-17
记忆位置恢复.....3-18
驾驶席位置记忆系统初始化.....3-18
上下车便利功能.....3-18
方向盘.....3-19
电动动力转向系统(EPS).....3-19
方向盘倾斜.....3-19
方向盘加热器.....3-20
喇叭.....3-20
后视镜.....3-21
室内后视镜.....3-21
室外后视镜.....3-22
倒车驻车辅助功能(如有配备).....3-24
门窗.....3-25
电动门窗.....3-25
天窗.....3-29
天窗的开启和关闭.....3-30
天窗滑动操作.....3-30
天窗倾斜操作.....3-31
遮光板.....3-32
天窗初始化.....3-32
外部装置.....3-33
发动机罩.....3-33
行李箱盖.....3-34
智能行李箱盖.....3-36
燃油加油口门.....3-38
仪表盘.....3-41
仪表.....3-42
变速器档位指示灯.....3-45
警告灯和指示灯.....3-46
LCD显示器信息.....3-56

LCD显示器.....3-61
LCD显示器控制.....3-61
LCD显示器模式.....3-61
行车电脑.....3-72
灯光.....3-75
外部灯.....3-75
迎宾系统.....3-83
内部灯.....3-84
雨刮器和喷水器.....3-87
挡风玻璃雨刮器.....3-87
挡风玻璃喷水器.....3-88
驾驶辅助系统.....3-89
后驻车距离警告系统.....3-90
驻车距离警告(后/前)系统.....3-92
手动空调控制系统.....3-96
暖风和空调.....3-97
系统工作.....3-102
系统保养.....3-104
自动空调控制系统.....3-105
自动暖风和空调.....3-106
手动暖风和空调.....3-107
系统工作.....3-113
系统保养.....3-115
挡风玻璃除霜和除雾.....3-116
手动空调控制系统.....3-117
自动空调控制系统.....3-117
除霜器.....3-120
空调控制附加功能.....3-121
自动通风.....3-121
储存室.....3-122
中央控制台储存箱.....3-122
手套箱.....3-122
冷藏箱.....3-123
眼镜盒.....3-123

内部装置.....3-124
点烟器.....3-124
杯架.....3-124
遮阳板.....3-125
电源插座.....3-126
无线手机充电系统.....3-127
时钟.....3-129
衣钩.....3-129
底板垫固定锚.....3-130

进入车辆

遥控钥匙(如有配备)

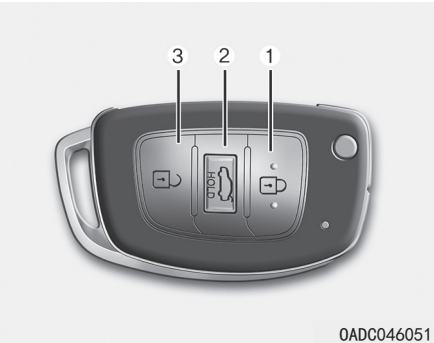

您车辆使用遥控钥匙，可以闭锁或开锁车门(和行李箱盖)，甚至可以起动发动机。

1. 门锁闭锁
2. 行李箱盖开锁
3. 门锁开锁

闭锁

闭锁：

1. 关闭所有车门、发动机罩和行李箱盖。
2. 按下遥控钥匙上的门锁闭锁按钮(1)。
3. 车门会闭锁，危险警告灯闪烁。如果室外室外后视镜折叠开关在AUTO位置，室外后视镜也折叠(如有配备)。
4. 通过检查车辆内的门锁闭锁按钮位置，确定门锁闭锁。

⚠ 警告

禁止把钥匙及无人照顾的儿童单独留在车内。无人照顾的儿童能将点火开关钥匙插入到点火开关内，并可能操作电动门窗或其它控制装置，甚至使车辆移动，从而造成严重的人身伤害甚至死亡。

开锁

开锁：

1. 按下遥控钥匙上的门锁开锁按钮(3)。
2. 车门会开锁，危险警告灯闪烁两次。如果室外室外后视镜折叠开关在AUTO位置，室外后视镜也展开(如有配备)。

i 信息

开锁所有车门后，除非在30秒钟内打开某个车门，否则车门会自动闭锁。

行李箱盖开锁

开锁：

1. 按下遥控钥匙上的行李箱盖开锁按钮(2)超过1秒钟。
2. 危险警告灯闪烁两次。一旦行李箱盖打开后关闭，行李箱盖会自动闭锁。

i 信息

- **开锁行李箱盖后，行李箱盖会自动闭锁。**
- **在按钮上写有单词"HOLD"，提醒您必须按住按钮超过1秒钟。**

起动

详细信息请参考第5章的“点火开关”。

参考

遵守下列注意事项，以免损坏遥控钥匙：

- **使遥控钥匙远离水或其它液体和火源，如果遥控钥匙内部潮湿(由饮料或湿气导致)、或被加热、内部电路故障，不在车辆保修范围内。**
- **避免掉落或投掷遥控钥匙。**
- **避免将遥控钥匙放置于极端温度环境下。**

机械钥匙



如果遥控钥匙不正常工作，可使用机械钥匙闭锁或开锁车门。

要展开钥匙，按下释放按钮后钥匙自动展开。

要折叠钥匙，按下释放按钮状态手动折叠钥匙。

参考

禁止在没有按下释放按钮状态折叠钥匙，否则会损坏钥匙。

遥控钥匙注意事项

如果发生下列任一情况，遥控钥匙不工作：

- 点火开关钥匙在点火开关内。
- 超出操作距离极限（约30m[90英尺]）。
- 遥控钥匙电池电量低。
- 信号可能受其它车辆或物体阻碍。
- 天气太冷。
- 遥控钥匙接近无线电台或飞机场等能干扰遥控钥匙正常操作的无线电发射机。

遥控钥匙不能正常工作时，用机械钥匙打开和关闭车门。如果遥控钥匙有故障，请咨询北京现代授权经销商。

如果遥控钥匙与您的移动电话靠的很近，移动电话的正常操作信号会干扰遥控钥匙的信号，这在打电话、接电话、发短信和/或发送/接收电子邮件时更为严重。因此，防止将遥控钥匙和移动电话放到同一裤兜或夹克口袋里，必须保持两个设备之间有充足的距离。

信息

没有经过负责承诺的一方当事人明确批准而进行的变更或改装作业会导致用户丧失操作设备的权力。如果因为执行了没有经过负责承诺的一方当事人明确批准的变更或改装作业而导致遥控系统失效，这不在您车辆制造商的保修范围内。

参考

去除在遥控钥匙附近的阻碍信号电磁波到达遥控钥匙表面的磁性物体。

电池的更换

如果遥控钥匙不正常工作，请更换新

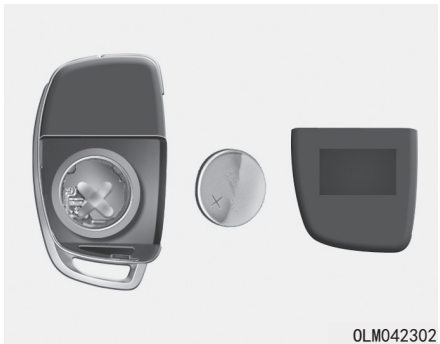
OLM042302

电池。

电池类型：CR2032

执行下列操作，更换电池：

1. 在槽中插入一纤细工具并轻轻地撬开遥控器盖。
2. 拆卸旧电池，安装新电池，确定电池位置正确。
3. 重新安装遥控钥匙后盖。

如果怀疑遥控钥匙损坏或您感觉遥控钥匙不正常工作，请咨询北京现代授权经销商。

信息

如果电池报废不当，会污染环境和危害人类健康。根据您本地法律或法规处理电池。

智能钥匙(如有配备)

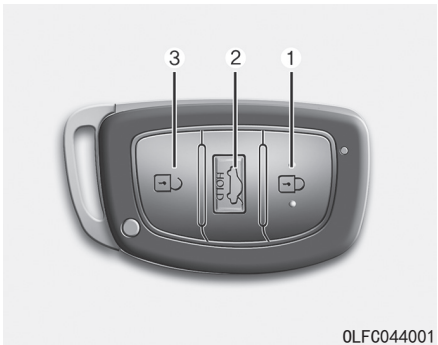

您车辆使用智能钥匙，可以闭锁或开锁车门(和行李箱盖)，甚至可以起动发动机。

1. 门锁闭锁
2. 行李箱盖开锁
3. 门锁开锁

闭锁

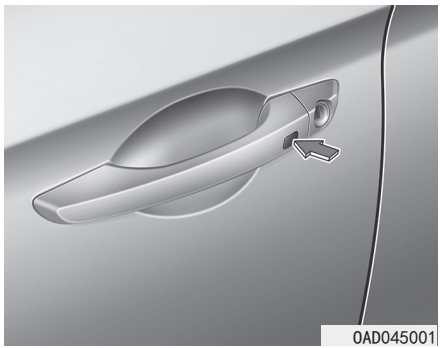

闭锁：

1. 关闭所有车门、发动机罩和行李箱盖。
2. 按下车门手柄按钮或按下智能钥匙上的门锁闭锁按钮(1)。
3. 危险警告灯闪烁。如果室外室外后视镜折叠开关在AUTO位置，室外后视镜也折叠(如有配备)。
4. 通过检查车辆内的门锁闭锁按钮位置，确定门锁闭锁。

信息

车门手柄按钮仅在智能钥匙距离车门外侧手柄0.7~1m(28~40in.)范围内时工作。

出现下列情况时，即使按下车门外侧手柄按钮，车门也不闭锁，并且警报声响3秒钟。

- 智能钥匙在车内。
- 发动机起动/停止按钮在ACC或ON位置。
- 行李箱盖除外的任意车门处于打开状态。

⚠ 警告

禁止把智能钥匙及无人照顾的儿童单独留在车内。无人照顾的儿童能按下发动机起动/停止按钮，并可能操作电动门窗或其它控制装置，甚至使车辆移动，从而造成严重人身伤害甚至死亡。

开锁

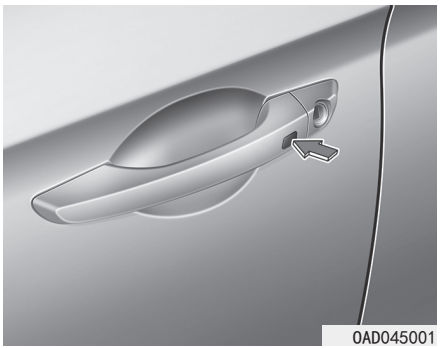

开锁：

1. 携带智能钥匙。
2. 按下车门手柄按钮或按下智能钥匙上的门锁开锁按钮(2)。
3. 车门会开锁，危险警告灯闪烁两次。如果室外室外后视镜折叠开关在AUTO位置(如有配备)，室外后视镜也展开。

i 信息

- **车门手柄按钮仅在智能钥匙距离车门外侧手柄0.7~1m(28~40in.)范围内时工作，其他人也能在不携带智能钥匙的情况下打开车门。**
- **开锁车门后，除非在30秒钟内打开某个车门，否则车门会自动闭锁。**

行李箱盖开锁

开锁：

1. 携带智能钥匙。
2. 按下行李箱盖手柄按钮或按下智能钥匙上的行李箱盖开锁按钮(2)超过1秒钟。
3. 危险警告灯闪烁两次。

一旦行李箱盖打开后关闭，行李箱盖会自动闭锁。

信息

开锁行李箱盖后，除非在30秒钟内打开行李箱盖，否则行李箱盖会自动闭锁。

起动

可在不插入钥匙的情况下起动发动机，**详细信息请参考第5章的"发动机起动/停止按钮"。**

参考

为了避免损坏智能钥匙：

- **使智能钥匙远离水或其它液体和火源，如果智能钥匙内部潮湿(由饮料或湿气导致)、或被加热、内部电路故障，不在车辆保修范围内。**
- **避免掉落或投掷智能钥匙。**
- **避免将智能钥匙放置于极端温度环境下。**

参考

您离开车辆时要随身携带智能钥匙。如果智能钥匙留在车辆附近，车辆蓄电池会放电。

机械钥匙

如果智能钥匙不正常工作，您可使用机械钥匙闭锁或开锁车门。

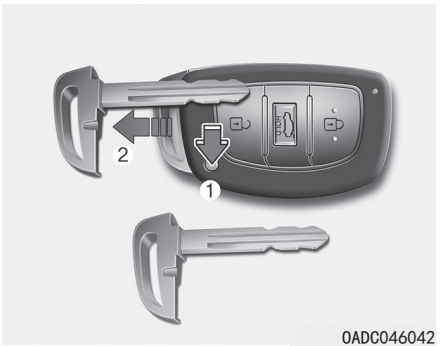

按住释放按钮(1)并拔出机械钥匙(2)，将机械钥匙插入车门上的钥匙孔。

要重新安装机械钥匙，把钥匙插入钥匙孔，并推动直到听到咔嗒声。

智能钥匙丢失

每辆车最多能注册2把智能钥匙。如果您丢失了智能钥匙，应立即将车辆和剩余钥匙交给北京现代授权经销商，必要时拖吊车辆。

智能钥匙注意事项

如果发生下列任一情况，智能钥匙不工作：

- 智能钥匙接近无线电台或飞机场等能干扰智能钥匙正常操作的无线电发射机。
- 智能钥匙接近移动双向无线电通信系统或手机。
- 有人在您车辆附近操作其它车辆的智能钥匙。

智能钥匙不能正常工作时，用机械钥匙打开和关闭车门。如果智能钥匙有故障，请咨询北京现代授权经销商。

如果智能钥匙与您的移动电话靠的很近，移动电话的正常操作信号会干扰智能钥匙的信号，这在打电话、接电话、发短信和/或发送/接收电子邮件时更为严重。因此，防止将智能钥匙和移动电话放到同一裤兜或夹克口袋里，必须保持两个设备之间有充足的距离。

i 信息

没有经过负责承诺的一方当事人明确批准而进行的变更或改装作业会导致用户丧失操作设备的权力。如果因为执行了没有经过负责承诺的一方当事人明确批准的变更或改装作业而导致遥控系统失效，这不在您车辆制造商的保修范围内。

参考

使智能钥匙远离阻碍电磁波到钥匙表面的电磁材料。

电池的更换



如果智能钥匙不正常工作，请更换新电池。

电池类型：CR2032

更换电池：

1. 拆卸机械钥匙。
2. 使用细长工具撬开智能钥匙后盖。
3. 拆卸旧电池，安装新电池，确定电池位置正确。
4. 重新安装智能钥匙后盖。

如果怀疑智能钥匙损坏或您感觉智能钥匙不正常工作，请咨询北京现代授权经销商。

i 信息



如果电池报废不当，会污染环境和危害人类健康。根据您本地法律或法规处理电池。

钥匙防盗系统

钥匙防盗系统防止您的车辆被盗。如果使用不当编码的钥匙(或其它设备)，会导致发动机燃油系统不能工作。

将点火开关置于ON位置时，钥匙防盗系统指示灯短暂亮后熄灭。如果此指示灯开始闪烁，说明系统没有能识别钥匙编码。

将点火开关置于LOCK/OFF位置后，再将点火开关置于ON位置。

如果钥匙附近有另一把钥匙防盗系统钥匙或其它金属物品(如钥匙链)，系统可能不能识别您的钥匙编码。金属会干扰发射器信号的正常发射，导致发动机不能起动。

如果系统重复不能识别钥匙编码，请咨询北京现代授权经销商。

禁止试图更改此系统或在系统上添加其它设备，否则会发生电气故障，导致车辆不能正常工作。

⚠ 警告

为了防止车辆被盗，不要把备份钥匙放在车内。您的钥匙防盗系统口令是客户唯一口令，属于机密信息。

参考

钥匙中的发射器是钥匙防盗系统中的一个重要部件，该发射器能提供若干年的无故障服务。但您应避免使其暴露在湿气、静电环境中，并避免进行粗糙操作，否则会导致钥匙防盗系统发生故障。

门锁

从车外操作门锁

机械钥匙

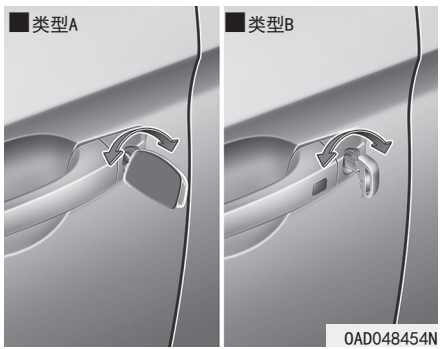

向车后方向转动钥匙可开锁车门，向车前方向转动钥匙可闭锁车门。

如果用钥匙闭锁/开锁驾驶席车门，所有车门将自动闭锁/开锁。

车门一旦被开锁，可通过拉车门手柄打开车门。

关闭车门时，用手推车门，确定车门牢固关闭。

遥控钥匙

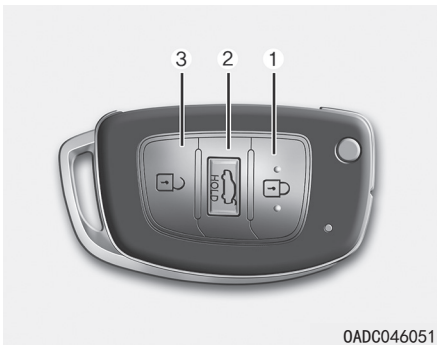

要闭锁车门，按下遥控钥匙上的门锁闭锁按钮(1)。

要开锁车门，按下遥控钥匙上的门锁开锁按钮(2)。

车门一旦被开锁，可通过拉车门手柄打开车门。

关闭车门时，用手推车门，确定车门牢固关闭。

i 信息

- **在寒冷潮湿的气候里，车门锁和车门机械装置会由于冻结而不能正常工作。**
- **如果用车钥匙或门锁开关快速连续地进行多次门锁闭锁/开锁交替操作，系统会暂时停止操作，以保护电路并避免损坏系统部件。**

智能钥匙

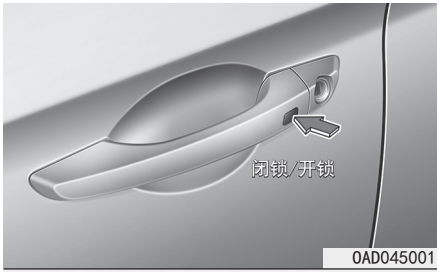

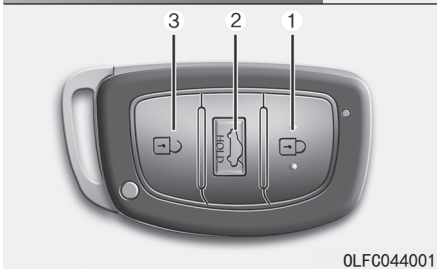

随身携带智能钥匙状态按下车门外侧手柄上的按钮或按下智能钥匙上的门锁闭锁按钮(1)，可闭锁车门。

随身携带智能钥匙状态按下车门外侧手柄上的按钮或按下智能钥匙上的门锁开锁按钮(3)，可开锁车门。

车门一旦被开锁，可通过拉车门手柄打开车门。

关闭车门时，用手推车门，确定车门牢固关闭。

信息

- **在寒冷潮湿的气候里，车门锁和车门机械装置会由于冻结而不能正常工作。**
- **如果用车钥匙或门锁开关快速连续地进行多次门锁闭锁/开锁交替操作，系统会暂时停止操作，以保护电路并避免损坏系统部件。**

从车内操作门锁

使用车门锁机械操纵钮

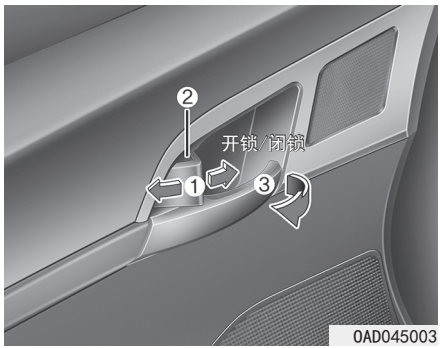

- 要开锁车门，把车门锁机械操纵钮(1)扳到“开锁”位置，可看到车门锁机械操纵钮上的红色标记(2)。
- 要闭锁车门，把车门锁机械操纵钮(1)扳到“闭锁”位置。如果车门正常闭锁，则不能看到车门锁机械操纵钮上的红色标记(2)。
- 要打开车门，请朝外拉动车门内侧手柄(3)并向外推开车门。

- 在车门锁机械操纵钮位于闭锁位置时，拉动驾驶席(或助手席)车门内侧手柄，按钮开锁，并且车门打开。
- 如果点火开关钥匙在点火开关内，且某个前车门处于打开状态，不能闭锁前车门。(配备遥控钥匙)
- 如果智能钥匙在车辆内，且任意车门处于打开状态，不能闭锁车门。(配备智能钥匙)

信息

如果电动门锁在您位于车内时失效，使用下列一种或多种方法下车：

在同时拉车门手柄的情况下重复操作门锁开锁功能(电动和手动)。

操作前后其它车门锁和手柄。

降下前门窗，从外面用机械钥匙开锁车门。

使用中央控制门锁操纵开关



- 按下开关的(🔓)部分(1)时，所有车门都闭锁。
  - 如果点火开关钥匙在点火开关内且某个车门处于打开状态，即使按压中央控制门锁操纵开关的闭锁按钮(1)，车门也不闭锁。
  - 如果智能钥匙在车辆内且某个车门处于打开状态，即使按下中央控制门锁操纵开关的闭锁按钮(1)，车门也不闭锁。
- 按下开关的(🔓)部分(2)时，所有车门都开锁。

⚠ 警告

- **车辆行驶中车门应始终完全关闭并闭锁。如果车门被开锁，会增大碰撞中车内人员被抛出车外的危险。**
- **车辆行驶时，不要拉动驾驶员或助手席车门的内侧车门手柄。**

⚠ 警告

禁止把儿童或动物单独留在车内。密闭的车辆可能会变得极热，导致无人照看的儿童或动物由于无法逃出车辆而严重受伤甚至死亡。此外，儿童会操作车辆设备从而受到伤害，儿童还可能由于某个人侵入车内而遭遇其它伤害。

⚠ 警告

一定要确保车辆安全

如果在车辆没有闭锁的状态下离开车辆，会导致车辆被盗或不法分子侵入车辆。

为确保车辆安全，在踩下制动踏板状态，将变速杆挂到“P(驻车)”档(智能变速器(IVT)/双离合变速器)或者“1”档或“R(倒档)”档(手动变速器)，牢固啮合驻车制动器，将点火开关置于LOCK/OFF位置，关闭并闭锁所有车门。要始终随身携带好钥匙。

⚠ 警告

如果在天气很热或很冷的情况下长时间呆在车内，有受伤或生命危险。当有人在车内时，不要从车外锁住车辆。

⚠ 警告

在有物体接近时打开车门，会导致车身损坏或人员伤害。打开车门时要小心，察看车门侧道路上是否有汽车、摩托车、自行车或行人接近车辆。

自动门锁闭锁/开锁功能

碰撞检测门锁开锁系统

车辆发生碰撞事故导致空气囊展开时，自动开锁所有车门。

车速检测门锁闭锁系统

车速超过15km/h时，自动闭锁所有车门。

您可以使用LCD显示器上的用户设置模式激活或解除自动门锁闭锁/开锁功能，**更详细信息请参考本章节的“LCD显示器”部分。**

后车门儿童安全锁

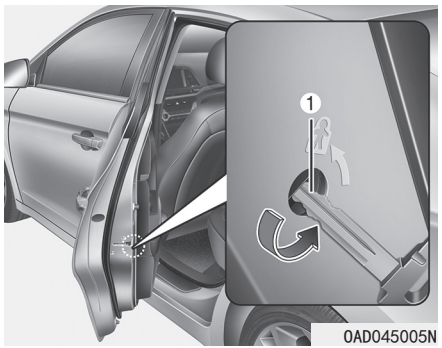

儿童安全锁是用来防止就坐在后座椅内的儿童意外开启后车门的装置。车内有儿童乘坐时，请务必使用后车门儿童安全锁。

儿童安全锁位于各后车门边缘上。儿童安全锁在闭锁位置时，如果拉车门内侧车门手柄，后车门不打开。

要闭锁儿童安全锁，把钥匙(或螺丝刀)(1)插入儿童安全锁孔并转动钥匙到闭锁位置。

为了能从车内打开后车门，应开锁儿童安全锁。

⚠ 警告

车辆行驶期间，如果儿童意外开启后车门，有可能跌出车外。无论何时车内有儿童乘坐时，都务必使用后车门儿童安全锁。

防盗警报系统

此系统有助于保护车辆和贵重物品。如果发生下列任一情况，警报喇叭会响，并且危险警告灯持续闪烁：

- 在不使用遥控钥匙或智能钥匙的情况下打开车门。
- 在不使用遥控钥匙或智能钥匙的情况下打开行李箱盖。
- 打开发动机罩。

警报持续30秒钟后，系统初始化。要关闭警报，使用遥控钥匙或智能钥匙开锁车门。

闭锁车门和行李箱盖后，防盗警报系统自动启动30秒钟。要启动系统，必须从车外使用遥控钥匙或智能钥匙闭锁车门和行李箱盖，或在携带智能钥匙的情况下通过按下车门外侧手柄上的按钮闭锁车门和行李箱盖。

危险警告灯闪烁且警报声响一次，指示系统进入警戒状态。

一旦启动了保安系统，在不使用遥控钥匙或智能钥匙的情况下打开任意车门、行李箱盖或发动机罩都会启动警报。

如果发动机罩、行李箱盖或任一车门没有完全关闭，不会启动防盗警报系统。如果系统没有设置，确定发动机罩、行李箱盖或车门完全关闭。

禁止试图更改此系统或在系统上添加其它设备。

i 信息

- **在所有乘员离开车辆后，才能闭锁车门。如果在车内有乘员时系统进入警戒状态，当剩余乘员离开时会启动防盗警报系统的警报。**
- **如果不能使用遥控钥匙或智能钥匙解除系统警戒，使用机械钥匙打开车门，将点火开关置于ON位置(遥控钥匙)或起动发动机(智能钥匙)并等待30秒钟。**
- **系统解除警戒但没有在30秒钟内打开车门或行李箱盖时，系统会重新进入警戒状态。**



信息

配备防盗警报系统的车辆粘有一个标签，标有下列提示语：

1. 警告

2. 保安系统

驾驶席位置记忆系统(如有配备)

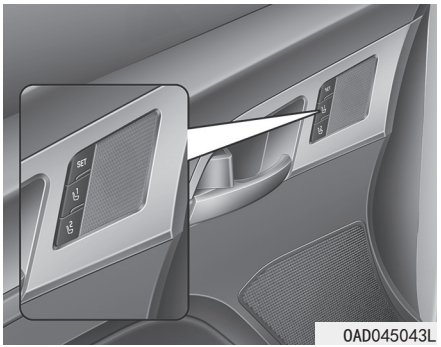

在车辆上提供了驾驶席位置记忆系统，通过简单的按钮操作存储和恢复下列记忆位置。

- 驾驶席座椅位置

⚠ 警告

车辆行驶期间禁止操作驾驶席位置记忆系统。

否则车辆可能失控，导致发生事故，造成人员严重受伤甚至死亡以及财产损失。

信息

- **如果拆装了车辆蓄电池，会删除记忆设置。**
- **如果驾驶席记忆系统不正常工作，请北京现代授权经销商检查驾驶席位置记忆系统。**

记忆位置保存

1. 当点火开关或发动机起动/停止按钮置于ON位置时，将变速杆挂到“P(驻车)”档(智能变速器(IVT)/双离合变速器)或“N(空档)”档(手动变速器)。
2. 调整驾驶席座椅位置、室外后视镜位置和仪表板照明灯亮度到理想位置。
3. 按下SET按钮。系统会发出一次警报声，在LCD显示器上通知您“按下按钮保存设置”。
4. 在4秒钟内按下记忆按钮之一(1或2)，记忆系统成功存储位置信息时，会发出2次蜂鸣音。
5. 会在LCD显示器上显示“驾驶员1(或2)设置已保存”信息。

记忆位置恢复

1. 当点火开关或发动机起动/停止按钮置于ON位置时，将变速杆移动到“P(驻车)”档(智能变速器(IVT)/双离合变速器)或“N(空档)”档(手动变速器)。
2. 按下理想记忆按钮(1或2)，系统发出1次蜂鸣音，驾驶席座椅位置、室外后视镜位置和仪表板照明灯亮度自动调整到所记忆的位置(如有配备)。
3. LCD显示器上显示"驾驶席1(或2)设置已应用”信息。

信息

- **恢复"1"记忆位置期间，按下SET或1按钮暂时停止恢复记忆位置的调整操作，按下2按钮恢复"2"记忆位置。**
- **恢复"2"记忆位置期间，按下SET或2按钮暂时停止恢复记忆位置的调整操作，按下1按钮恢复"1"记忆位置。**
- **在系统复位到记忆位置期间，如果操作驾驶席座椅、室外后视镜或仪表板照明灯之中任一控制开关，该系统就会停止复位操作，并按照开关的控制方向执行操作。**

驾驶席位置记忆系统初始化

如果驾驶席位置记忆系统不能正常工作，如下进行系统初始化。

如何初始化：

1. 停车并打开驾驶席车门当点火开关处于ON位置，将变速杆移动到“P(驻车)”档。
2. 尽可能向前拉驾驶席座椅，并使用驾驶席座椅向前/向后调节和座椅靠背角度(倾斜)开关使座椅靠背尽可能直立。

初始化程序：

1. 警报响起时开始初始化。
2. 座椅和座椅靠背将自动向后移动。系统运行时，警报声将继续。
3. 座椅和座椅靠背移动到中间并发出警报声后，初始化将完成。但是，如果出现以下情况，初始化过程将停止，警报声也将停止。
   - 按下驾驶席位置记忆系统按钮时
   - 按下驾驶席座椅高度调整开关时
   - 从P(驻车档)换档到其他位置时
   - 当行驶速度超过3km/h时
   - 当驾驶席车门关闭时

上下车便利功能

系统会如下述自动移动驾驶席座椅：

将变速杆挂在“P(驻车)”档或“N(空档)”档(智能变速器(IVT)/双离合变速器)或“N(空档)”档(手动变速器)。

- 未配备智能钥匙系统
  - 拔出点火开关钥匙时，向后移动驾驶席座椅。
  - 插入点火开关钥匙时，向前移动驾驶席座椅。
- 配备智能钥匙系统
  - 将发动机起动/停止按钮变换到OFF位置时，向后移动驾驶席座椅。
  - 将发动机起动/停止按钮变换到ACC或START位置时，向前移动驾驶席座椅。

您可以使用LCD显示器上的用户设置模式激活或解除上下车便利功能，**更详细信息请参考本章节的“LCD显示器”部分。**

方向盘

电动动力转向系统(EPS)

电动动力转向系统辅助驾驶员进行车辆转向。如果发动机熄火或动力转向系统失效，仍可进行车辆转向操作，但需要较大的转向操纵力。

方向盘转向操纵力在车速加快时变大，在车速减慢时变小，目的是能进行较好的方向盘控制。

在正常的车辆操作中，如果您发现转向操作所需力量有变化，应联络北京现代授权经销商检查车辆。

参考

如果电动动力转向系统不正常工作，仪表盘上的警告灯(⊖!)亮。方向盘会变得很难控制或操纵，尽快将车辆送交北京现代授权经销商检查车辆。

信息

正常车辆操作期间可能出现下列症状：

- **将点火开关或发动机起动/停止按钮置于ON位置后，转向力会立即变大。**

  这是系统执行EPS系统诊断的缘故。诊断结束时，方向盘恢复到正常状态。

- **将点火开关置于ON或LOCK/OFF位置后，EPS继电器会发出卡嗒声(未配备智能钥匙系统)。**

  将发动机起动/停止按钮置于ON或OFF位置后，EPS继电器会发出咔嗒声。(配备智能钥匙系统)

- **车辆停止或低速行驶时会听到电机噪音。**
- **在低温状态操纵方向盘时，会发出异常噪音。如果温度升高，噪音消失，这是正常现象。**
- **车辆静止时，如果持续将方向盘转到极左位置或极右位置，方向盘操纵力增大，这不是系统故障。随着时间的流逝，方向盘操纵力恢复正常状态。**

方向盘倾斜

⚠ 警告

驾驶期间禁止调整方向盘。否则会发生转向失控，并导致严重人身伤害、死亡或事故。

信息

调整后，有时锁止释放杆不会锁止方向盘。

这不是故障，两个齿轮没有正确啮合时会出现这种现象。在这种情况下，再次调整方向盘后锁止方向盘。

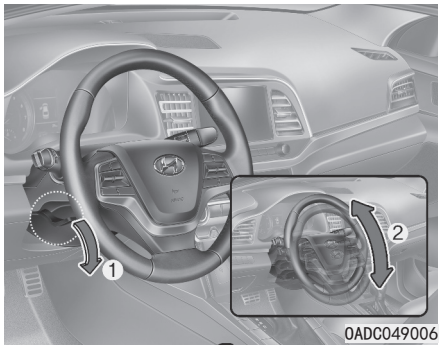

调整方向盘角度和高度：

1. 向下拉下锁止释放杆(1)。
2. 调整方向盘角度(2)。移动方向盘，使其朝向驾驶员的胸部，而不是朝向脸部。确定驾驶员能看到仪表盘警告灯和仪表。调整后，向上拉锁止释放杆。
3. 向上拉锁止释放杆，把方向盘锁定在适当位置。

上下推动方向盘确定方向盘牢固锁定。

方向盘加热器(如有配备)

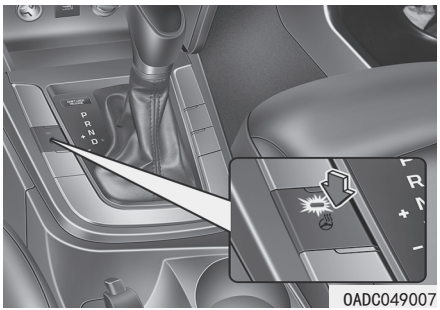

点火开关位于ON位置时或发动机运转时，按下方向盘加热器按钮来加热方向盘，按钮上的指示灯亮。

要关闭方向盘加热器，应再次按下按钮，按钮上的指示灯熄灭。

信息

方向盘加热器在接通约30分钟后自动关闭。

参考

禁止在方向盘上安装任何盖或附件，这些盖或附件会导致损坏方向盘加热器系统。

喇叭



按下方向盘上的喇叭标志指示区域(看插图)，喇叭响起，只有在按动此位置时喇叭才响。

参考

切勿重击或用拳头敲击喇叭，不要用有尖头物品按动喇叭。

后视镜

室内后视镜

开始驾驶车辆前，检查室内后视镜的位置是否正确。调整后视镜到后窗视野的中央位置。

⚠ 警告

确定不会阻碍您的视线，不要在后座椅、货物区或后头枕后部放置会干扰后窗视野的物品。

⚠ 警告

为了避免发生事故期间或空气囊展开造成的严重伤害，禁止改装室内后视镜并禁止安装广角反光镜。

⚠ 警告

车辆行驶中禁止调整后视镜。否则会导致车辆失控，引发事故。

参考

清洁后视镜时，使用纸巾或相似物沾上玻璃清洁剂进行清洁。不要把玻璃清洁剂直接喷射到后视镜上，这会导致液态清洁剂进入后视镜壳内。

日间/夜间后视镜(如有配备)



[A]：日间，[B]：夜间

开始驾驶前及日间/夜间后视镜调整杆在日间位置时执行此调整。

夜间行驶中朝您所在的方向拉日间/夜间后视镜调整杆可降低后方车辆大灯的眩光。

记住，在夜间位置会降低后视野清晰度。

电铬后视镜(ECM)(如有配备)

在夜间或低光线驾驶条件下，电控后视镜自动控制后方车辆大灯的眩光。

发动机运转时，通过装配在后视镜内的传感器自动控制眩光。传感器检测车辆周围的光线强度，自动调整以控制后方车辆大灯的眩光。

无论何时将变速杆挂入“R(倒档)”档时，后视镜自动转到最亮设置，提高车辆后方的驾驶员视野。

Blue Link®中心

• (蓝色链接)按钮



按下(蓝色链接)按钮请求询问、磋商、诊断维护等，按下(蓝色链接)按钮结束通话。

• (POI IVR)按钮

按下此按钮接受导航相关服务，再次按下此按钮结束通话。

• SOS (SOS)按钮

在紧急情况中向蓝色链接服务中心请求帮助。呼叫连接到蓝色链接紧急救援中心，再次按下此按钮结束呼叫。

更详细信息请参考单独提供的使用手册。

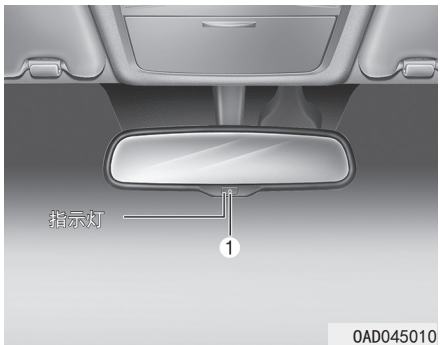

电控后视镜操作：

- 按下ON/OFF按钮(1)切断自动减光功能，后视镜指示灯熄灭。

  按下ON/OFF按钮(1)切断自动减光功能，后视镜指示灯亮。
- 无论何时将点火开关或发动机起动/停止按钮转至ON位置，后视镜默认在ON位置。

室外后视镜

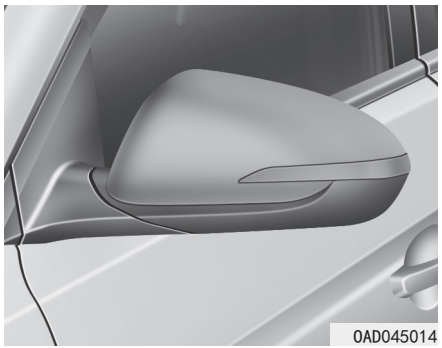

驾驶车辆前一定要调整后视镜角度。

您车辆配备了左侧和右侧室外后视镜，可以使用远程控制开关远程调整后视镜。

在自动洗车间洗车或驶入狭窄街道时可以折叠后视镜头部以免损坏。

⚠ 警告

- **右室外后视镜是凸镜。在某些国家，左室外后视镜也是凸镜，从镜子中看到的物体距离比实际距离近。**
- **换车道时，通过室内后视镜或回头直接观察后方确定与后面车辆之间的实际距离。**

⚠ 警告

行驶期间不要调整或折叠室外后视镜。否则会导致车辆失控，引发事故。

参考

- **不要刮除镜面上的冰，否则会损坏镜面。**
- **如果后视镜受到冰阻塞，不要用力调整后视镜。使用批准的喷束除冰剂(切勿使用散热器防冻剂)喷雾，或使用海绵或软布沾热水来解除冻结情况或把车辆移到温暖的地方使冰自然融化。**

室外后视镜调整：

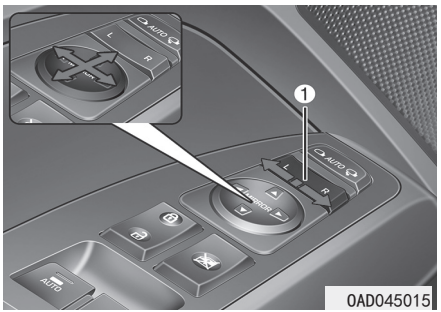

1. 按下按钮(1)的L(左侧)或R(右侧)，选择要调整的室外后视镜。
2. 使用室外后视镜调整按钮(2)向上、向下、向左、向右调整选择的室外后视镜位置。
3. 调整后，把选择开关置于中立位置，以免意外调整。

参考

- **后视镜在到达最大调整角度时停止移动，但电机在按下开关的状态下仍持续工作。所以按下开关的时间不要超过必要时间，否则会损坏电机。**
- **不要用手调整室外后视镜，否则会损坏电机。**

室外后视镜折叠

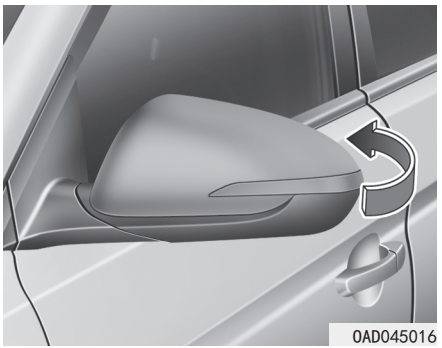

手动型

要折叠室外后视镜，抓住室外后视镜壳并朝车后折叠。



电动型(如有配备)

左：室外后视镜展开。

右：室外后视镜折叠。

中央(AUTO)：室外后视镜会如下述自动折叠或展开：

- 未配备智能钥匙系统
  - 使用遥控器闭锁或开锁车门时，室外后视镜自动折叠或展开。
- 配备智能钥匙系统
  - 使用智能钥匙闭锁或开锁车门时，室外后视镜自动折叠或展开。
  - 使用车门外侧手柄上的按钮闭锁或开锁车门时，室外后视镜自动折叠或展开。
  - 在携带智能钥匙的状态下接近车辆时，室外后视镜自动展开(所有车门关闭并闭锁)(如有配备)。

参考

电动型室外后视镜即使在点火开关位于OFF位置时也工作。但为了避免不必要的蓄电池放电，发动机不运转期间调整后视镜的时间不要超过必要时间。

参考

不要用手折叠电动型室外后视镜，否则会导致电机故障。

倒车驻车辅助功能(如有配备)

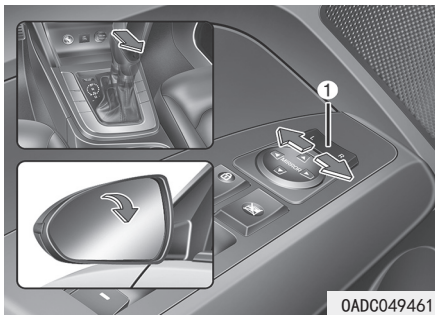

将变速杆挂入“R(倒档)”档时，室外后视镜向下偏转，以辅助倒车行驶。

根据室外后视镜选择开关(1)的位置，室外后视镜的操作如下：

左/右：当选择L(左侧)或R(右侧)时，两侧室外后视镜同时偏转。

中立：两侧室外后视镜都没有选择时，室外后视镜不会偏转。

在下列条件下，室外后视镜自动返回到原位：

- 把点火开关置于LOCK/OFF或ACC位置时。
- 将变速杆挂入“R(倒档)”档以外的档位时。
- 把室外后视镜选择开关置于中立位置时。

门窗

电动门窗(如有配备)

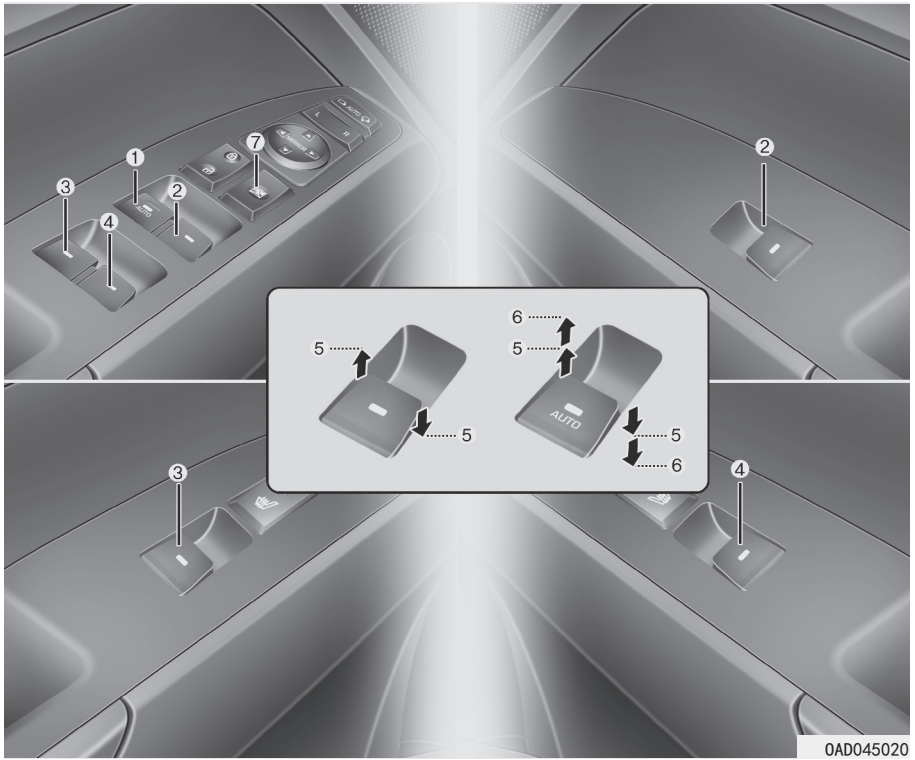

(1) 驾驶席电动门窗开关
(2) 助手席电动门窗开关
(3) 后(左)电动门窗开关
(4) 后(右)电动门窗开关
(5) 门窗的开启和关闭
(6) 自动电动门窗*
(7) 电动门窗锁止开关

*：如有配备

要升高或降低门窗，必须将点火开关置于ON位置。每个车门都有一个控制门窗的电动门窗开关，在驾驶席车门上有能阻止乘员门窗操作的电动门窗锁止开关，把点火开关转至ACC或OFF位置后30秒钟内可操作电动门窗。但如果前车门处于打开状态，则即使在30秒钟的时间内也不能操作电动门窗。

⚠ 警告

车辆行驶中不要把头、胳膊或身体的任意部位伸出门窗外，以免人员受到严重伤害甚至死亡。

门窗的开启和关闭

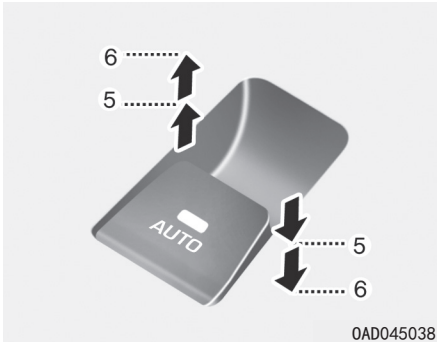

打开：

向下按门窗开关到第一个止动位置(5)，想要门窗停止移动时释放开关。

关闭：

向上拉门窗开关到第一个止动位置(5)，想要门窗停止移动时释放门窗开关。

自动门窗上升/下降

短暂按下或拉起电动门窗开关至第二止动位置(6)，即使释放开关，也会完全打开或关闭门窗。操作门窗的过程中要使门窗停在理想位置，拉起或按下并释放开关即可。

电动门窗初始化

如果电动门窗不能正常操作，必须如下述进行自动电动门窗系统初始化。

1. 将点火开关置于ON位置。
2. 拉起驾驶席电动门窗开关手动完全关闭门窗，并继续拉起此开关持续1秒钟以上。

如果电动门窗在执行初始化程序后仍然不能正常工作，请北京现代授权经销商检查车辆。

⚠ 警告

在执行电动门窗系统初始化程序时，自动反向操作功能OFF。因此，在操作门窗关闭之前，确认人体任何部位和其它物体远离门窗的移动轨迹，以防人身伤害或车辆损坏。

门窗的遥控打开/关闭功能（如有配备）



在发动机停止状态，按住遥控器上的门锁闭锁按钮(1)持续3秒钟以上，就能控制门窗打开或关闭。门窗仅在按住门锁闭锁按钮期间移动(打开或关闭)。释放门锁闭锁按钮时，门窗停止移动。门窗完全关闭/打开时，危险警告灯闪烁3次。

⚠ 注意

- **在以遥控功能操作门窗期间，如果遥控器远离车辆，可能门窗的操作会停止。因此，在以遥控功能操作门窗期间，请站在靠近车辆的位置。**
- **如果1个门窗在操作过程中受到阻力而停止，其它门窗会继续操作。因此，必须确认所有门窗完全关闭，并危险警告灯闪烁3次。**

自动反向操作(如有配备)

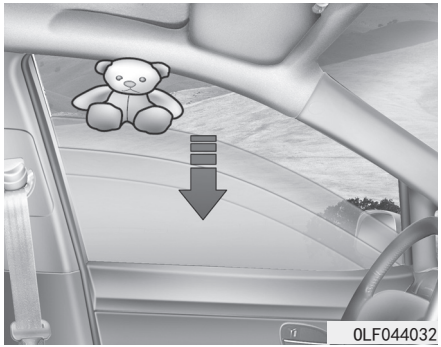

如果门窗在自动关闭期间检测到障碍物，门窗会停止操作而降低约30cm(12inch)，以便清除障碍物。

如果在持续上拉电动门窗开关期间检测到阻力，门窗会停止上升操作，并下降约2.5cm(1in.)。

门窗在自动门窗反向操作功能控制下下降后，如果在5秒钟内再次持续上拉电动门窗开关，自动门窗反向操作功能不工作。

信息

门窗的自动反向操作功能仅在通过完全上拉开关到第二止动位置使用"自动上升"功能时起作用。

⚠ 警告

关闭门窗前，一定要确保身体部位或其它物体都处于安全位置，以免造成人身伤害或车辆损坏。

如果门窗玻璃和上窗框之间夹住的物体直径小于4mm(0.16in.)，自动门窗反向功能不检测上门窗玻璃槽，并且门窗不会停止也不会反向操作。

参考

不要在门窗上安装任何附件。自动倒车功能可能不工作。

电动门窗锁止开关



驾驶员可以通过按下电动门窗锁止开关来停用后乘员车门上的电动门窗开关。

按下电动门窗锁止开关时：

- 驾驶席主控制开关只能操作驾驶席电动门窗。
- 助手席控制开关不能操作助手席电动门窗。
- 后乘员控制开关不能操作后乘员车门电动门窗。

参考

- 为了预防损坏电动门窗系统，切勿同时打开或关闭2个以上的门窗。这样做也确保了保险丝的使用寿命。
- 不要试图同时朝相反方向操作驾驶席车门上的主开关和个别门窗开关。否则门窗会停止，并且不能打开或关闭。

⚠ 警告

- 禁止在发动机运转时把钥匙及无人照顾的儿童留在车内。
- 禁止把无人照看的儿童单独留在车内。即使非常小的儿童也会由于不慎操作而导致车辆移动或被缠入门窗内，伤及自己及他人。
- 关闭门窗前，一定要重复检查并确定胳膊、手、头和其它阻碍物都处于安全位置。
- 不要让儿童玩耍电动门窗。保持驾驶席车门电动门窗锁止开关在LOCK(闭锁)位置(按下)，儿童意外操作门窗可能会导致严重伤害。
- 车辆行驶中不要把头、胳膊或身体的任意部位伸出门窗外。

天窗(如有配备)



如果您的车辆配备天窗，您可以使用车顶控制台上的天窗控制开关滑动或倾斜天窗。

只能在点火开关处于ON位置时打开、关闭或倾斜天窗。

i 信息

- 在寒冷潮湿的气候里，天窗会由于冻结而不能正常工作。
- 洗车或淋雨后，一定要在操作天窗前擦去天窗上的水。

⚠ 警告

- 车辆行驶中禁止调整天窗或遮光板。否则，会造成车辆失控，而引发严重事故，可能导致人身严重伤害甚至死亡或财产损失。
- 使用天窗前，一定要确保头和其它身体部位或物体都处于安全位置。
- 车辆行驶中不要把头、胳膊或身体的任意部位伸出天窗外，以免人员受到严重伤害。
- 在钥匙留在车内和发动机运转状态下，不要把儿童单独留在车内而离开车辆。

  儿童在车内可能操作天窗，而导致人身严重伤害。
- 禁止坐在车顶上。否则，会导致人身严重伤害甚至死亡或车辆损坏。

参考

- 天窗处在完全打开、关闭或倾斜位置后不要持续操作天窗控制杆。否则会损坏电机或系统部件。
- 离开您的车辆时确定天窗完全关闭。如果天窗打开，雨或雪会通过天窗进入车内，弄湿内饰，并倒车车辆被盗。

天窗的开启和关闭

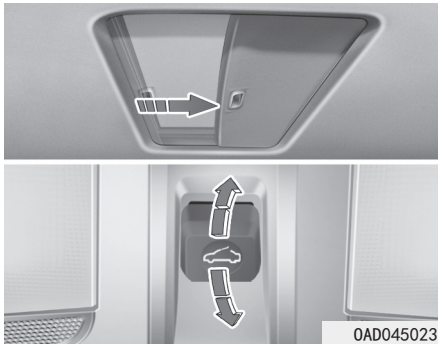

打开：

朝后推天窗控制杆到第一个止动位置，想要天窗停止移动时释放开关。

关闭：

朝前推天窗控制杆到第一个止动位置，想要天窗停止移动时释放开关。

天窗滑动操作

向后或向前操作天窗控制杆到第二个止动位置后释放，天窗会完全打开或关闭。要在天窗操作过程中停在理想位置，再次向后或向前操作天窗控制杆并释放。

信息

为降低行驶期间的风噪音，我们建议您在天窗稍微关闭的状态(天窗打开到最大滑动打开位置前约5cm)下驾驶车辆。

自动反向操作(如有配备)

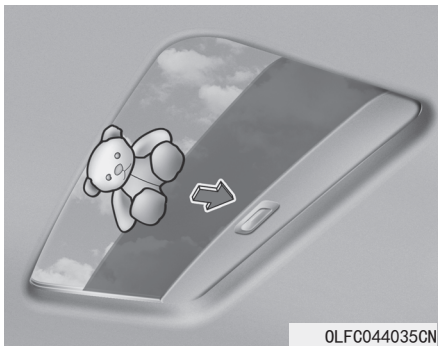

如果天窗在自动关闭期间检测到障碍物，天窗会反向操作后停止，以便清除障碍物。

如果滑动玻璃和天窗窗框之间卡有微小障碍物，自动反向操作功能不工作。

每次关闭天窗前都要确定所有乘员和物品远离天窗。

⚠ 警告

- **关闭天窗前，一定要确保头和其它身体部位或其它物体都处于安全位置，以免造成人身伤害或车辆损坏。**

  车辆行驶中禁止调整天窗或卷帘。否则会导致车辆失控，引发事故。
- **车辆行驶中不要把头、胳膊或身体的任意部位伸出天窗外，以免人员受到严重伤害甚至死亡。**

天窗倾斜操作

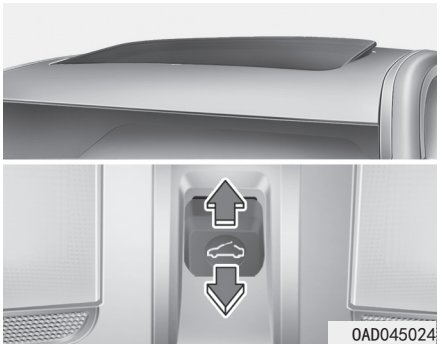

倾斜打开天窗：

向上推动天窗控制杆，直到天窗移动到理想位置为止。

关闭天窗：

向前推动天窗控制杆，直到天窗移动到理想位置。

参考

- **定期清除天窗导轨或天窗与车顶面板之间的累积污物，以免产生噪音。**
- **在气温为零下或天窗上覆盖冰雪时禁止强行打开天窗，否则会损坏电机。在寒冷潮湿的气候里，天窗可能不正常工作。**

遮光板



当天窗玻璃板滑动打开时，遮光板会自动随天窗玻璃板打开。如果要关闭遮光板，手动操作关闭遮光板。

参考

天窗设计为滑动打开时一同打开遮光板。在天窗滑动打开期间，不要关闭遮光板。

天窗初始化

在下列情况下，必须执行天窗初始化程序：

- 拆装了蓄电池，或者亏电蓄电池进行了充电，或者拆装了相关保险丝。
- 天窗控制杆不能正常工作。

要初始化天窗，执行下列步骤：

1. 将点火开关置于ON位置或起动发动机。建议在发动机运转状态下，执行天窗的初始化程序。
2. 向前推动天窗控制杆并保持。根据天窗的初始状态，天窗会完全滑动关闭或倾斜打开。
3. 释放控制杆。
4. 再次向前推动天窗控制杆并保持约10秒钟。
   - 天窗在关闭位置时：
     天窗玻璃完全倾斜打开后，轻微上下移动。
   - 天窗在倾斜打开位置时：
     天窗玻璃轻微上下移动。

在此操作结束之前，禁止释放天窗控制杆。

如果在此操作过程中释放天窗控制杆，重新从步骤2开始执行。

5. 释放天窗控制杆后，在3秒钟内，再次向前推动天窗控制杆并保持，直到天窗如下操作结束：
   倾斜关闭→滑动打开→滑动关闭。

在此操作结束之前，禁止释放天窗控制杆。

如果在此操作过程中释放天窗控制杆，重新从步骤2开始执行。

6. 完成所有操作后，释放天窗控制杆。（天窗系统初始化结束。）

外部装置

发动机罩

发动机罩的打开

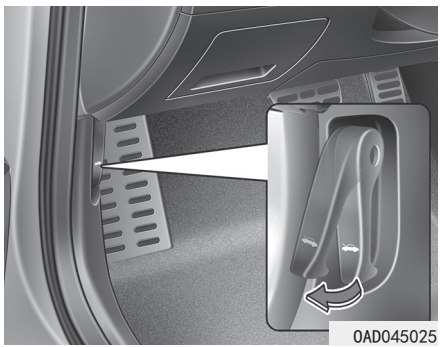

1. 驻车并啮合驻车制动器。
2. 拉释放杆使发动机罩开锁，发动机罩会轻微砰然打开。

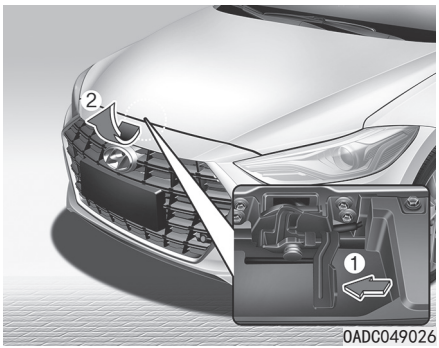

3. 来到车辆前方，缓慢举升发动机罩，向上推发动机罩中央内侧的第二挂钩(1)并举起发动机罩(2)。
4. 拉出发动机罩的支撑杆。

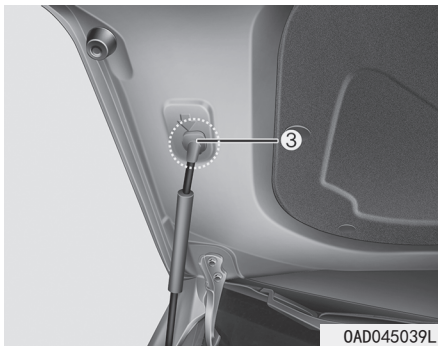

5. 用支撑杆(3)支撑打开的发动机罩。

⚠ 警告

支撑杆

- **行驶后，发动机室和支撑杆会发热。抓住支撑杆的橡胶包裹部分，以防烫伤。**
- **无论何时检查发动机室，都必须把支撑杆完全插入发动机罩内的孔中，这可防止发动机罩掉落而砸伤您。**

发动机罩的关闭

1. 关闭发动机罩前，检查下列内容：
   - 必须正确安装所有发动机室内加油口盖。
   - 手套、破布或其它可燃材料必须远离发动机室。
2. 把支撑杆返回夹内，以免发出咔嗒声。
3. 降低发动机罩至半程位置(距离关闭位置约30cm)并释放使其自由降落关闭。按下发动机罩以便牢固锁定。再次确定发动机罩牢固关闭。如果发动机罩略微升起，表明没有完全关闭。重新打开并用力按下发动机罩，使其完全关闭。

⚠ 警告

- **关闭发动机罩前，确定已除去发动机罩开口周围的所有障碍物。**
- **行车前重复检查确定发动机罩已牢固锁住。如果未锁住，行车期间发动机罩会打开，完全挡住视野，导致发生事故。**
- **切勿在支起发动机罩的情况下驾驶车辆。因为这样会挡住视线，可能导致发生事故，并且发动机罩会掉落或被损坏。**

行李箱盖

行李箱盖的打开

1. 把变速杆挂到“P(驻车)”档(智能变速器(IVT)/双离合变速器的驻车档)或“1”档或“R(倒车)”档(手动变速器)，并牢固啮合驻车制动器。

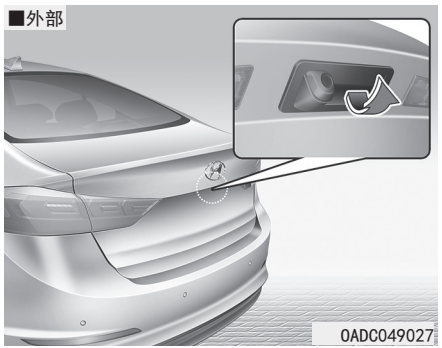

2. 执行下列操作之一：
- 按住遥控钥匙或智能钥匙上的行李箱开锁按钮持续1秒钟以上。
- 配备智能钥匙的车辆
  - 当所有车门在开锁状态时，与智能钥匙无关，按下行李箱盖外侧手柄按钮打开行李箱盖。
  - 如果任何车门闭锁或所有车门闭锁，只要携带智能钥匙，仍然使用开关(1)打开行李箱盖。

■内部



3. 上拉行李箱盖释放杆，并打开行李箱盖。

行李箱盖的关闭

降低行李箱盖并向下按直到行李箱盖闭锁，一定要试探性向上提起行李箱盖进行检查，确定行李箱盖牢固固定。

⚠ 警告

车辆行驶期间，行李箱盖应始终保持完全关闭状态。如果行李箱盖打开或微开，包括一氧化碳(CO)在内的有毒废气会进入车内，导致乘员严重生病甚至死亡。

信息

为了避免损坏行李箱盖举升器和相关部件，在驾驶车辆前一定要牢固关闭行李箱盖。

参考

在寒冷潮湿的气候里，行李箱盖锁和行李箱盖机械装置会由于冻结而不能正常工作。

⚠ 警告

- **禁止任何人在任何时间进入车辆的行李箱。如果行李箱盖部分或完全关闭，箱内人员就出不来，会因缺氧、废气侵入、热量迅速集聚或过度寒冷而导致严重人身伤害甚至死亡。而且，行李箱不是受保护的乘员空间，仅仅是车辆碰撞区的一部分，因此行李箱处于碰撞事故中的高危险区域。**
- **应始终闭锁车辆，并把钥匙置于儿童不能触及的地方，父母应教导他们的孩子在行李箱内玩耍的危险性。**

智能行李箱盖(如有配备)

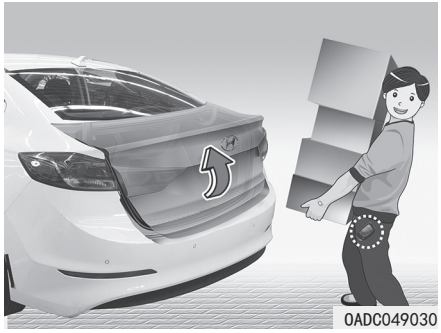

配备智能钥匙的车辆，可利用智能行李箱盖功能自动打开行李箱盖。

如何应用智能行李箱盖功能

满足下列所有条件时，可在没有操作任何开关的状态自动打开行李箱盖。

- 所有车门关闭并闭锁15秒钟后
- 智能钥匙在检测区域内超过3秒钟

信息

在下列状态下，智能行李箱盖功能不工作：

- **车门关闭并闭锁15秒钟之内检测到智能钥匙，并且持续检测到。**
- **车门关闭并闭锁15秒钟之内检测到智能钥匙，并在距前车门手柄1.5m范围内。(配备迎宾灯功能)**
- **车门没有闭锁或关闭。**
- **智能钥匙在车内。**

1. 设置

要启用智能行李箱盖功能，在LCD显示器上的用户设置模式中选中"智能行李箱盖"选项。

更详细信息请参考本章节的“LCD显示器”部分。

2. 检测和警报

如果您携带智能钥匙进入到检测区域范围(车后50～100cm)内，危险警告灯闪烁，并且警报声响约3秒钟，以此警告您检测到智能钥匙，并要打开行李箱盖。

信息

如果不想打开行李箱盖，禁止智能钥匙接近检测区域。如果您携带智能钥匙意外进入到检测区域，在开始危险警告灯闪烁和警报声响时，请携带智能钥匙离开检测区域，如此行李箱盖会保持在关闭状态。

3. 自动打开

危险警告灯闪烁，并且警报声响6次后，然后行李箱盖自动缓慢打开。

⚠ 警告

- **驾驶车辆前确定已关闭行李箱盖。**
- **打开或关闭行李箱盖前，确定行李箱盖周围没有人或物品。**
- **在倾斜道路上打开行李箱盖时，要确认行李箱内的物品不会掉出来，否则会造成严重伤害。**
- **洗车时，应停用智能行李箱盖功能。否则，行李箱盖可能意外打开。**
- **禁止儿童接触钥匙。儿童在车辆后方区域附近玩耍时，可能会意外打开智能行李箱盖。**

如何用智能钥匙解除智能行李箱盖功能

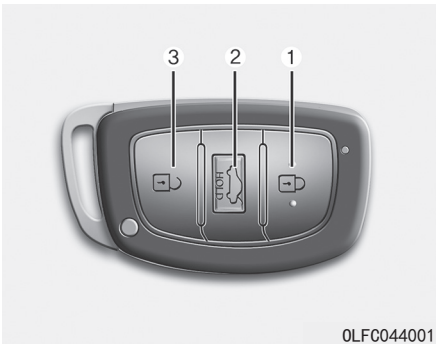

1. 门锁闭锁
2. 行李箱盖打开
3. 门锁开锁

在检测到智能钥匙并发出警报期间，如果按下任意智能钥匙上的按钮，会解除智能行李箱盖功能。

应熟悉在紧急状态下如何解除智能行李箱盖功能的方法。

i 信息

- **如果按下门锁开锁按钮(3)，会暂时解除智能行李箱盖功能。但如果没有在30秒钟内打开任意车门，再次激活智能行李箱盖功能。**
- **按住智能钥匙上的行李箱盖打开按钮(2)持续1秒钟以上时，行李箱盖会开锁。**
- **智能行李箱盖功能没有在检测到智能钥匙和发出警告的阶段时，如果按下智能钥匙上的门锁闭锁按钮(1)或行李箱盖打开按钮(2)，不会解除智能行李箱盖功能。**
- **如果通过按下智能钥匙按钮解除智能行李箱盖功能并打开车门，一旦关闭并闭锁所有车门，再次激活智能行李箱盖功能。**

检测区域

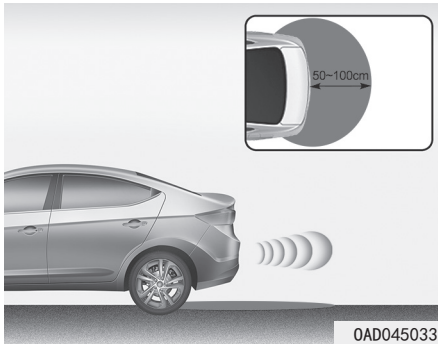

- 如果在距离行李箱盖50~100cm范围内检测到智能钥匙，发出迎宾声的同时智能行李箱盖功能工作。
- 在检测到智能钥匙并发出警报期间，如果智能钥匙移出到检测区域外，警报会立即停止。

信息

- **如果发生下列任一情况，智能行李箱盖功能不工作：**
  - **智能钥匙接近无线电台或飞机场等能干扰智能钥匙正常操作的无线电发射机。**
  - **智能钥匙接近移动双向无线电通信系统或手机。**
  - **有人在您车辆附近操作其它车辆的智能钥匙。**
- **在下列情况中，检测范围可能缩小或增大：**
  - **升高一侧轮胎，更换轮胎或检查车辆。**
  - **车辆歪斜停放在倾斜或未铺砌道路等路面上。**

燃油加油口门

燃油加油口门的打开

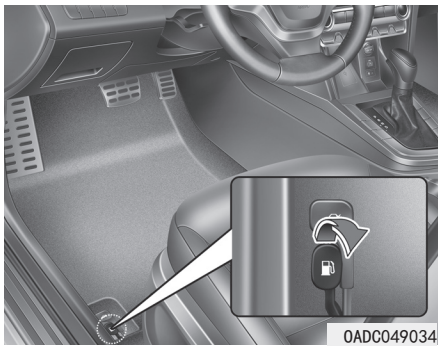

在车内拉起燃油加油口门释放杆，可以打开燃油加油口门。

1. 停止发动机。
2. 拉起燃油加油口门释放杆。

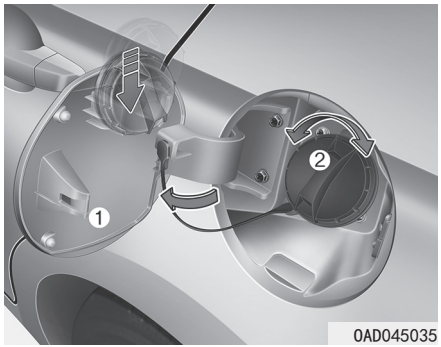

3. 向外拉动并完全打开燃油加油口门(1)。
4. 逆时针转动并拆卸燃油箱盖(2)。此时如果在燃油箱内有压力，可听到嘘嘘声。
5. 把燃油箱盖插到燃油加油口门上。

信息

如果燃油加油口门因周围结冰而无法开启，可通过推或轻叩燃油加油口门来除冰并打开燃油加油口门，不要撬动燃油加油口门。如有必要，在燃油加油口门周围喷射批准的除冰液(切勿使用散热器防冻剂)或把车辆移到温暖的地方自然溶化冰。

燃油加油口门的关闭

1. 要安装燃油箱盖，可以顺时针旋转燃油箱盖直到发出一声“咔嗒”声。
2. 关闭燃油加油口门，直到它牢固锁定为止。

警告

汽油为高度易燃易爆品，不遵守下列安全说明可导致严重伤害甚至死亡：

- **阅读并遵守加油站设施处的所有警告事项。**
- **如果在加油站设施处有紧急汽油切断装置，加油前一定要注意紧急汽油切断的位置。**
- **碰触燃油加油枪前，应该通过碰触车辆的另一金属部件来消除潜在的静电放电危险，应与燃油加油口颈部、加油枪或其它气体源保持一定的安全距离。**
- **加油过程中不要使用手机，电流和/或手机的电子干扰可以点燃燃油蒸汽，导致起火。**

(继续)

(继续)

- 一旦您开始加油操作则不要返回车辆内，不要碰触、摩擦或滑过任何物体或织物，这些物体能产生静电。静电放电能点燃燃油蒸汽，导致起火。如果您必须再次进入车内，您可以通过碰触车辆的另一金属部件来再次消除潜在的静电放电危险，应与燃油加油口颈部、加油枪或其它气体源保持一定的安全距离。
- 加油时，必须将变速杆挂到"P(驻车)"档(自动变速器)或1档或R档(倒档，手动变速器)，啮合驻车制动器，将点火开关置于LOCK/OFF位置。发动机相关电子部件产生的火花会点燃燃油蒸汽，导致起火。
- 使用批准的便携燃油容器时，在加油前一定要把容器放在地上。容器的静电放电能点燃燃油蒸汽，导致起火。一旦开始加油操作，保持与车辆的接触状态直到完成加油操作。
- 仅使用专门设计用来携带和储存汽油的便携塑料燃油容器。

(继续)

(继续)

- 在加油站中尤其加油时，禁止使用火柴或点烟器，禁止吸烟或把点燃的烟留在车内。
- 禁止过量添加或添加到燃油箱的最高位置，防止汽油溢出。
- 如果加油过程中起火，远离车辆，立即联系加油站经理并联系当地消防队，服从他们的安全指挥。
- 如果燃油在压力作用下喷出，会溅到衣服或皮肤上并有起火和灼伤危险，一定要小心且缓慢地拆卸燃油箱盖。如果从燃油箱加油口出油或听到嘘嘘音，则应等到此现象完全停止后才能拆卸盖。
- 一定要检查燃油箱盖是否牢固安装，以免燃油在事故中漏出。

信息

确定根据介绍章节的"燃油规格"要求给车辆添加燃油。

参考

- 不要把燃油溅洒到车辆外表面上，任何类型的燃油溅洒到漆面上都会损坏漆面。
- 如果需要更换燃油箱盖，只能使用正品北京现代燃油箱盖或符合您车辆规定的等效品，使用不正确的燃油箱盖会导致燃油系统或废气排放控制系统严重故障。

仪表盘

■类型A

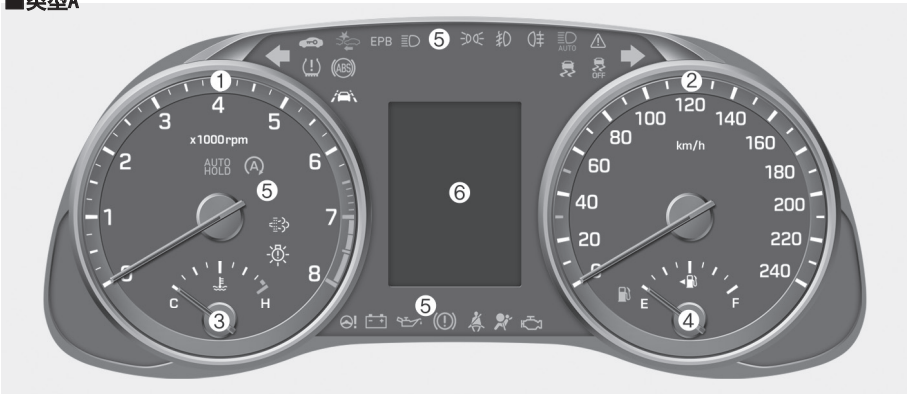

■类型B



1. 转速表
2. 车速表
3. 发动机水温表
4. 燃油表
5. 警告灯和指示灯
6. LCD显示器(包括行车电脑)

实际车辆内仪表盘配置可能与图示不同，详细信息请参考本章的"仪表"部分。

仪表

车速表



OAD045103/OTM048103

车速表指示车辆的速度，车速表标准单位为千米每小时(km/h)。

转速表

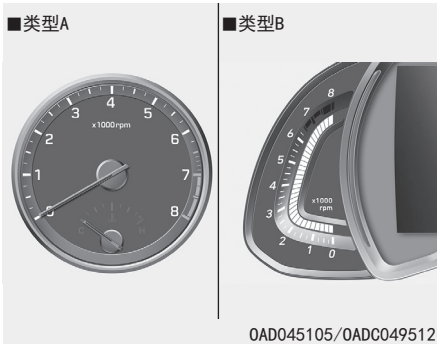

OAD045105/OADC049512

转速表指示发动机每分钟的转数(rpm)。

使用转速表选择正确的换档点，以免发动机在高速时使用低速档或在低速时使用高速档。

参考

切勿操作发动机至转速表指针进入红色区域，否则会严重损坏发动机。

发动机水温表

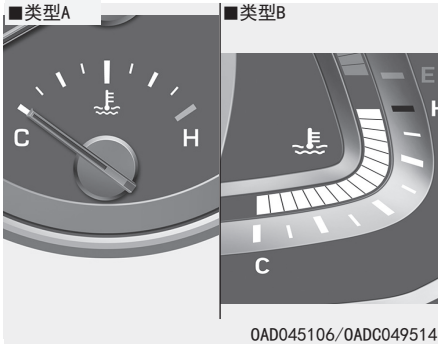

OAD045106/OADC049514

该仪表显示点火开关在ON位置时的发动机冷却水的温度。

参考

如果仪表指针移过正常范围，移向"H(热)"位置，表示发动机过热，发动机过热会损坏发动机。

发动机过热时不要继续行驶。如果您的车辆过热，请参考第6章的“发动机过热”部分。

⚠ 警告

切勿在发动机高温时拆卸散热器盖或副水箱盖，否则发动机冷却水会在压力作用下喷出来，导致人员严重烫伤。向副水箱内添加冷却水前必须等到发动机充分冷却下来。

燃油表

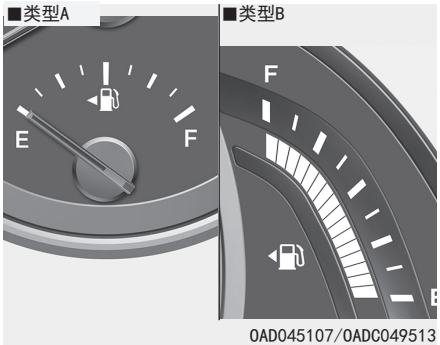

OAD045107/OADC049513

燃油表显示燃油箱中剩余的大约燃油量。

i 信息

- **在第8章给出了燃油箱容量。**
- **燃油表还补充有低燃油量警告灯，低燃油量警告灯在燃油箱接近空时亮。**
- **在斜坡或弯道上，会由于燃油箱内的燃油移动导致燃油表指针波动或低燃油量警告灯比平时提早亮。**

⚠ 警告

燃油耗尽会导致车辆乘员处于危险情境中。

警告灯亮后或燃油表指针接近"E(空)"位置时，必须尽快停车并补充燃油。

参考

禁止在燃油量严重少的状态下继续驾驶车辆。如果燃油耗尽会导致发动机失火，而损坏催化转化器。

室外温度表

室外温度表以摄氏度(℃)或华氏度(℉)为单位指示当前室外温度。

- 温度显示范围：

  -40℃~60℃(-40℉~140℉)

显示器上的室外温度可能不像普通温度计那样立即变化，从而避免驾驶员发生混乱。

可用下列方式，变换温度显示单位(从℃变为℉或从℉变为℃)：

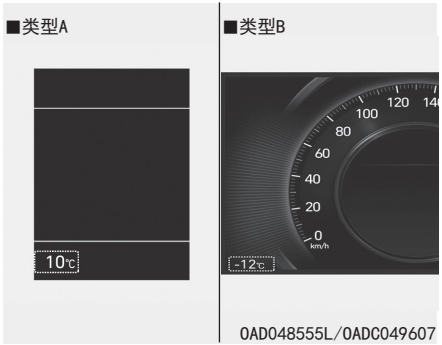

- 仪表盘内用户设置模式：可以在“其它(功能)-温度单位”内改变温度显示单位。
- 自动空调控制系统：按住OFF按钮期间，同时按住自动控制(AUTO)按钮3秒钟以上时间。

仪表盘和空调控制系统的温度显示单位会同时改变。

里程表

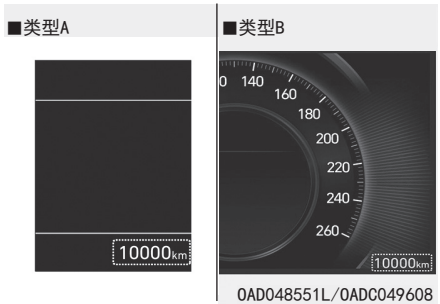

里程表指示车辆已行驶的总距离，使用里程表确定何时执行定期保养。

续航里程

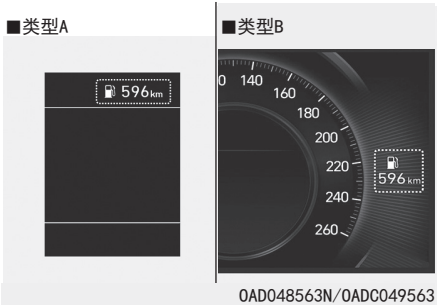

- 续航里程是使用剩余燃油可行驶的估计里程。
- 如果估计里程小于1km(1mi.)，行车电脑会将续驶里程显示为“---”。

信息

- **如果车辆不在平坦地面上或蓄电池电源中断，则续航里程功能可能无法正常工作。**
- **因为续航里程为计算获得的可持续行驶的估计里程，因此续航里程可能与实际行驶里程不同。**
- **如果车辆加油量在 6 升以下，行车电脑不能识别添加了燃油。**
- **根据驾驶条件、驾驶习惯和车辆状况，续航里程可能会有很大的差异。**

变速器档位指示灯

手动变速器档位指示灯（如有配备）

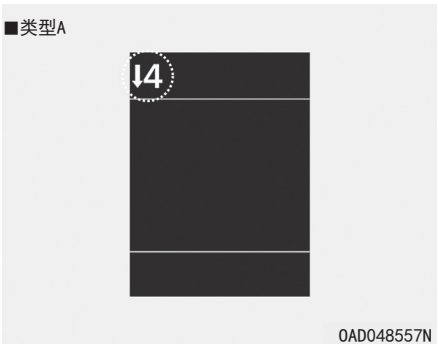

此指示灯告知您驾驶期间省油的理想档位。

- 升档：▲2，▲3，▲4，▲5，▲6
- 降档：▼1，▼2，▼3，▼4，▼5

例如：

▲3：指示理想档位是升档到3档（当前变速杆在2档或1档）。

▼3：指示理想档位是降档到3档（当前变速杆在4档、5档或6档）。

如果系统工作异常，此指示灯就不会显示。

智能变速器(IVT)和双离合变速器档位指示灯(如有配备)

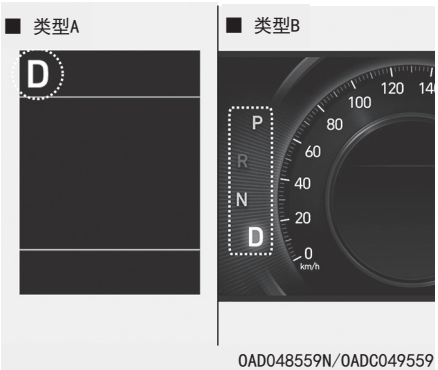

此指示灯显示变速杆选择的档位。

- 驻车：P
- 倒车：R
- 空档：N
- 前进：D
- 运动模式
  - 双离合变速器：1~7

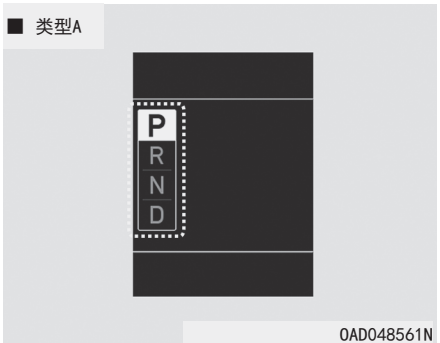

档位指示灯弹窗(如有配备)

弹窗显示所选择的当前档位2秒钟(P/R/N/D)。

您可利用LCD显示器上的用户设置模式，启用或停用档位指示灯弹窗功能。

警告灯和指示灯

信息

起动发动机后，确认所有警告灯都熄灭。哪一个警告灯持续亮，表示哪个系统可能有故障。

空气囊警告灯



此警告灯亮：

- 一旦您将点火开关或发动机起动/停止按钮置于ON位置。
  - 警告灯亮约6秒钟后熄灭。
- SRS有故障时。

  在这种情况下，请北京现代授权经销商检查车辆。

安全带警告灯



此警告灯通知驾驶员没有佩戴好安全带。

更详细信息请参考第2章"安全带"。

驻车制动器&制动油量低警告灯



此警告灯亮：

- 一旦您将点火开关或发动机起动/停止按钮置于ON位置。
  - 警告灯亮约3秒钟。
  - 如果啮合驻车制动器，此警告灯保持亮。
- 啮合驻车制动器时。
- 储油罐内的制动油位低时。
  - 如果此警告灯在释放驻车制动器时亮，指示储油罐内的制动油位低。

如果储油罐内的制动油位低：

1. 小心驾驶车辆到最近的安全地方并停车。
2. 在发动机停止状态下，立即检查制动油位，按需要添加制动油(**详细信息请参考第7章的“制动油”部分)。**添加制动油后，检查所有制动器部件是否漏油。如果发现制动油泄漏、警告灯持续亮或制动器不能正常工作，禁止驾驶车辆。在这种情况下，请北京现代授权经销商检查车辆。

双管路类型制动系统

在您的车辆上配置了双管路类型制动系统，这意味着车辆2个车轮为一组设有制动管路。若其中一个管路出现故障不能使用，仍可以使用另一个管路保证汽车左右侧均有制动力。

如果在一个管路出现故障的情况下要停车，必须增大制动踏板行程提高制动压力。

当只使用一个管路制动系统时，制动距离会比正常时长。

如果行车中出现制动故障，为确保安全应立即将变速杆切换至低档，以便加大发动机制动功能及尽快安全停车。

⚠ 警告

驻车制动器&制动油量低警告灯

在警告灯亮的情况下驾驶车辆是非常危险的。如果释放驻车制动器状态下驻车制动器&制动油量低警告灯亮，指示储油箱内的制动油位低。

在这种情况下，请北京现代授权经销商检查车辆。

防抱死制动系统(ABS)警告灯



此警告灯亮：

- 一旦您将点火开关或发动机起动/停止按钮置于ON位置。
  - 警告灯亮约3秒钟后熄灭。
- ABS有故障时(常规制动系统在没有防抱死制动系统辅助状态下仍工作)。

  在这种情况下，请北京现代授权经销商检查车辆。

电控制动力分配(EBD)系统警告灯





驾驶中这两个警告灯同时亮：

- ABS和常规制动系统可能不正常工作时。

  在这种情况下，请北京现代授权经销商检查车辆。

⚠ 警告

电控制动力分配(EBD)系统警告灯

ABS和驻车制动器&制动油量低警告灯亮时，制动系统不正常工作，您可能在突然制动中陷入意外的危险情境。

在这种情况下，应避免高速驾驶和紧急制动。

尽快请北京现代授权经销商检查车辆。

信息- 电控制动力分配(EBD)系统警告灯

ABS警告灯亮或ABS和驻车制动器&制动油量低警告灯亮时，车速表、里程表或小计里程表可能不工作。此外，EPS警告灯可能亮，并且转向力可能增大或减小。

在这种情况下，尽快请北京现代授权经销商检查车辆。

电动动力转向系统(EPS)警告灯



此警告灯亮：

- 一旦您将点火开关或发动机起动/停止按钮置于ON位置。
  - 警告灯亮约3秒钟后熄灭。
- EPS有故障时。

  在这种情况下，请北京现代授权经销商检查车辆。

故障警告灯(MIL)



此警告灯亮：

- 一旦您将点火开关或发动机起动/停止按钮置于ON位置。
  - 警告灯亮约3秒钟后熄灭。
- 废气排放控制系统有故障时。

  在这种情况下，请北京现代授权经销商检查车辆。

参考

如果在故障警告灯(MIL)亮起时持续驾驶，可能导致损坏废气排放控制系统，影响驾驶性能和/或燃油经济性。

⚠ 注意

如果故障警告灯(MIL)亮，可能是催化转化器损坏，这会导致发动机动力损失。

在这种情况下，尽快请北京现代授权经销商检查车辆。

电控驻车制动器(EPB)警告灯(如有配备)

EPB

此警告灯亮：

- 把点火开关或发动机起动/停止按钮置于ON位置时。
  - 此警告灯亮约3秒钟后熄灭。
- EPB有故障时。

  此时，请北京现代授权经销商检查车辆。

充电系统警告灯



此警告灯亮：

- 交流发电机或充电系统有故障时。

如果交流发电机或充电系统有故障，执行下列操作：

1. 小心驾驶车辆到最近的安全地方并停车。
2. 停止发动机并检查交流发电机驱动皮带的松紧度以及是否断裂。

   如果已适当调整驱动皮带，可能是充电系统有故障。

   在这种情况下，尽快请北京现代授权经销商检查车辆。

发动机机油压力低警告灯



此警告灯亮：

- 发动机机油压力低时。

发动机机油压力低时，遵守下列预防措施：

1. 小心驾驶车辆到最近的安全地方并停车。
2. 停止发动机，检查发动机机油位**(有关更详细信息请参考第7章的“发动机机油”)。**如果发动机机油位低，按需要补充发动机机油。

   如果添加发动机机油后警告灯仍亮或没有可用机油，尽快请北京现代授权经销商检查车辆。

参考

- **如果发动机机油压力低警告灯亮后不立即停止发动机，会导致严重损坏。**
- **如果发动机运转期间发动机机油压力低警告灯仍亮，指示可能有发动机严重损坏或有故障，在这种情况下，**
  1. **尽快停车，确保安全。**
  2. **停止发动机并检查发动机机油位。如果油位低，添充发动机机油到适当油位。**
  3. **再次起动发动机。如果起动发动机后警告灯仍亮，立即停止发动机。在这种情况下，请北京现代授权经销商检查车辆。**

燃油量不足警告灯



此警告灯亮：

- 燃油箱接近空时。
  尽快添加燃油。

参考

在燃油量不足警告灯亮或燃油量低于"0或E"位置的状态下，如果继续驾驶车辆会导致发动机失火，并损坏催化转化器(如有配备)。

主警告灯



此警告灯亮：

- 在下列任意系统操作中有故障时。
  - 正面防撞辅助系统(如有配备)故障
  - 正面防撞辅助系统雷达(如有配备)堵塞
  - 后侧方盲区碰撞预警系统(如有配备)故障
  - 后侧方盲区碰撞预警雷达(如有配备)堵塞
  - 灯故障(如有配备)
  - 大灯远光辅助系统(如有配备)故障
  - 轮胎压力监测系统(TPMS)(如有配备)故障
  - 低真空辅助(LVA)系统故障(如有配备)

要识别警告细节，请查看LCD显示器。

轮胎压力低警告灯 (如有配备)



此警告灯亮：

- 一旦您将点火开关或发动机起动/停止按钮置于ON位置。
  - 警告灯亮约3秒钟后熄灭。
- 一个或多个轮胎明显充气不足时(在高级仪表盘LCD显示器上显示充气不足的轮胎位置)。

有关更详细信息请参考第6章的“轮胎压力监测系统(TPMS)”部分。

此警告灯在闪烁约60秒钟后保持亮，或者以3秒钟的周期持续闪烁：

- TPMS有故障时。

  在这种情况下，尽快请北京现代授权经销商检查车辆。

有关更详细信息请参考第6章的“轮胎压力监测系统(TPMS)”部分。

⚠ 警告

安全停车

- **TPMS不能向您提供由外部因素导致的严重轮胎损坏和突发轮胎损坏警告。**
- **如果您感觉车辆不稳定，立即将脚从加速踏板上移开，稍微施力逐渐踩下制动踏板，将车辆慢慢移动到脱离公路的安全地方。**

排气系统(GPF)警告灯 (汽油发动机)(如有配备)



此警告灯亮：

- 如果沉积的碳烟颗粒达到一定的界限，
- 此警告灯亮时，以80km/h以上的速度驾驶车辆且持续30分钟(3档以上，发动机转速1500~4000)后警告灯熄灭。

不管程序如何，如果此警告灯闪烁(此时会显示LCD警告信息)，请北京现代授权经销商检查GPF系统。

参考

如果您在GPF警告灯闪烁状态继续驾驶车辆很长时间，能损坏GPF系统并且油耗加重。

电子稳定控制(ESC)指示灯



此指示灯亮：

- 把点火开关或发动机起动/停止按钮置于ON位置时。
  - 此指示灯亮约3秒钟后熄灭。
- ESC系统有故障时。

  此时，请北京现代授权经销商检查车辆。

此指示灯闪烁：

- ESC系统处于控制状态时。

更详细信息请参考第5章的“电子稳定控制(ESC)”部分。

电子稳定控制(ESC)OFF指示灯



此指示灯亮：

- 把点火开关或发动机起动/停止按钮置于ON位置时。
  - 此警告灯亮约3秒钟后熄灭。
- 按下ESC OFF按钮，停用ESC系统时。

更详细信息请参考第5章的“电子稳定控制(ESC)”部分。

钥匙防盗指示灯(未配备智能钥匙)(如有配备)



此指示灯亮：

- 点火开关ON期间车辆检测钥匙内的钥匙防盗系统时。
  - 此时，可以起动发动机。
  - 此指示灯在起动发动机后熄灭。

此指示灯闪烁：

- 钥匙防盗系统有故障时。

  在这种情况下，请北京现代授权经销商检查车辆。

钥匙防盗指示灯(配备智能钥匙)(如有配备)



此指示灯最多亮30秒钟：

- 发动机起动/停止按钮在ACC或ON位置期间，车辆正常检测您车辆内的智能钥匙时。
  - 此时，可以起动发动机。
  - 此指示灯在起动发动机后熄灭。

此指示灯闪烁几秒钟：

- 智能钥匙不在车内时。
  - 此时，不能起动发动机。

此指示灯亮2秒钟后熄灭：

- 如果智能钥匙在车内并且发动机起动/停止按钮在ON位置，但车辆不能检测智能钥匙时。

  在这种情况下，请北京现代授权经销商检查车辆。

此指示灯闪烁：

- 智能钥匙内电池电量低时。
  - 此时，不能起动发动机。但如果使用智能钥匙按下发动机起动/停止按钮，可以起动发动机。**(有关更详细信息请参考第5章的“起动发动机”部分)**
- 钥匙防盗系统有故障时。

  在这种情况下，请北京现代授权经销商检查车辆。

AUTO HOLD(自动驻车)指示灯(如有配备)



此指示灯亮：

- [白光] 按下自动驻车(AUTO HOLD)按钮，使自动驻车系统进入到准备就绪状态时。
- [绿光] 在自动驻车系统准备就绪状态，踩下制动踏板完全停车时。
- [黄光] 自动驻车系统有故障时。

如果发生这种情况，立即请北京现代授权经销商检查车辆。

有关更详细信息请参考第5章的“自动驻车系统”。

转向信号指示灯

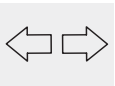

此指示灯闪烁：

- 操作转向信号灯时。

如果出现下列任意情况，说明转向信号系统可能存在故障。

- 转向信号指示灯不闪烁，保持亮的状态。
- 转向信号指示灯闪烁频率加快。
- 转向信号指示灯不亮。

如果出现上述任意情况，请北京现代授权经销商检查车辆。

远光指示灯



此指示灯亮：

- 灯光开关在大灯位置，并且灯光控制杆在远光位置时。
- 把灯光控制杆向后拉到闪光-超车位置时。

大灯远光辅助(HBA)指示灯(如有配备)



此指示灯亮：

- 灯光开关在AUTO位置，并且灯光控制杆在远光位置时。
- 当您车辆检测到迎面驶来车辆或前方车辆时，大灯远光辅助(HBA)系统自动控制大灯从远光切换到近光。

更详细信息请参考此章的“大灯远光辅助(HBA)系统”部分。

灯光ON指示灯



此指示灯亮：

- 接通尾灯或大灯时。

前雾灯指示灯(如有配备)



此指示灯亮：

- 接通前雾灯时。

后雾灯指示灯



此指示灯亮：

- 接通后雾灯时。

正面防撞辅助(FCA)警告灯(如有配备)



此警告灯亮：

- 把点火开关或发动机起动/停止按钮置于ON位置时。
  - 此警告灯亮约3秒钟后熄灭。
- FCA有故障时。

此时，请北京现代授权经销商检查车辆。

有关更详细信息请参考第5章的“正面防撞辅助(FCA)系统”部分。

车道保持辅助(LKA)警告灯(如有配备)



此警告灯亮：

- [绿光]满足系统工作条件时。
- [白光]不满足系统工作条件时。
- [黄光]车道保持辅助系统有故障时。

此时，请北京现代授权经销商检查车辆。

更详细信息请参考第5章的“车道保持辅助(LKA)系统”。

LCD显示器信息

请挂到“P(驻车)”档
(智能钥匙系统和智能变速器(IVT)/双离合变速器)

如果您尝试在没有将变速杆置于“P(驻车)”档的情况下停止发动机，就会显示此警告信息。

此时，把发动机起动/停止按钮转至ACC位置(如果再次按下发动机起动/停止按钮，它转至ON位置)。

智能钥匙电量低
(智能钥匙系统)

如果发动机起动/停止按钮转至OFF位置时智能钥匙电池放电，就会显示此警告信息。

请踩制动踏板起动发动机
(智能钥匙系统和智能变速器(IVT)/双离合变速器)

如果在不踩下制动踏板状态重复按下按钮将发动机起动/停止按钮转至ACC位置两次，就会显示此警告信息。

可通过踩下制动踏板起动发动机。

请踩离合踏板起动发动机
(智能钥匙系统和手动变速器)

如果在不踩下离合器踏板状态重复按下按钮将发动机起动/停止按钮转至ACC位置两次，就会显示此警告信息。

踩下离合器踏板起动发动机。

智能钥匙不在车内
(智能钥匙系统)

如果按下发动机起动/停止按钮时智能钥匙不在车内，就会显示此警告信息。

这意味着您应始终随身携带智能钥匙。

未检测到智能钥匙
(智能钥匙系统)

如果按下发动机起动/停止按钮时未检测到智能钥匙，就会显示此警告信息。

请用智能钥匙按下起动按钮(智能钥匙系统)

如果在显示"无法识别智能钥匙"警告信息期间按下发动机起动/停止按钮，就会显示此警告信息。

此时，钥匙防盗指示灯闪烁。

请再次按下起动按钮(智能钥匙系统)

如果按下发动机起动/停止按钮时不能起动车辆，就会显示此警告信息。

如果发生这种情况，可通过再次按下发动机起动/停止按钮起动发动机。

如果此警告信息在每次按下发动机起动/停止按钮时都出现，请北京现代授权经销商检查车辆。

请检查制动开关保险丝(智能钥匙系统和智能变速器(IVT)/双离合变速器)

如果分离制动开关保险丝，就会显示此警告信息。

起动发动机前需要更换新品保险丝。

如果不能更换新保险丝，可在ACC位置内按下发动机起动/停止按钮10秒钟起动发动机。

请在P或“N(空档)”档起动发动机(智能钥匙系统和智能变速器(IVT)/双离合变速器)

如果您尝试在没有将变速杆置于“P(驻车)”档或“N(空档)”档(空档)的情况下起动发动机，就会显示此警告信息。

信息

您可以在变速杆位于“N(空档)”档(空档)时起动发动机。但为了您的安全，我们建议您在变速杆位于“P(驻车)”档(驻车档)的状态下起动发动机。

车门、发动机罩、行李箱盖未关



如果任意车门、发动机罩或行李箱盖处于打开状态，就会显示此警告信息。

注意

驾驶车辆前，应确认车门/发动机罩/行李箱盖完全关闭。此外，检查仪表盘上是否没有显示车门/发动机罩/行李箱盖未关警告灯或警告信息。

天窗未关警告灯(如有配备)



天窗处于打开状态时，如果停止发动机，就会显示此警告信息。

驾驶员离开车辆时，检查确认天窗在完全关闭状态。

打开保险丝开关



如果方向盘下方的保险丝盒的保险丝开关OFF，就会显示此警告信息。

您应把保险丝开关置于ON位置。

更详细信息请参考第7章的“保险丝”部分。

灯光模式



此指示灯显示通过灯光控制系统控制的外部灯光模式。

雨刮器模式



OTLC048646

此指示灯显示通过雨刮器控制系统控制的雨刮器控制模式。

轮胎压力低警告(如有配备)



OADC049567

如果轮胎压力低，就会显示此警告信息。车辆上的对应轮胎位置指示灯亮。

更详细信息请参考第6章的“轮胎压力检测系统(TPMS)”部分。

方向盘加热器OFF(如有配备)

如果关闭方向盘加热器，就会显示此警告信息。

更详细信息请参考本章的“方向盘加热器”部分。

燃油不足

如果燃油箱接近空，就会显示此警告信息。

显示此警告信息时，仪表盘上的燃油量不足警告灯亮。

建议您寻找最近的加油站，尽快加油。

发动机过热
(如有配备)

发动机冷却水温度高于120℃(248°F)时，就会显示此警告信息。这意味着发动机过热，可能损坏发动机。

如果您的车辆过热，请参考第6章的"发动机过热"部分。

检查大灯
(如有配备)

如果大灯工作异常，就会显示此警告信息。

此外，如果特定功能灯(转向信号灯等)系统工作异常，将会显示特定功能灯(转向信号灯等)相关的警告信息。按照需要更换相关灯泡。

一定要用有相同瓦特数额定值的新灯泡更换烧坏的灯泡。

检查转向信号灯
(如有配备)

如果转向信号灯工作异常，就会显示此警告信息。需要更换灯。

一定要用有相同瓦特数额定值的新灯泡更换烧坏的灯泡。

检查制动灯
(如有配备)

如果制动灯工作异常，就会显示此警告信息。需要更换灯。

一定要用有相同瓦特数额定值的新灯泡更换烧坏的灯泡。

检查日间行车灯
(如有配备)

如果日间行车灯工作异常，就会显示此警告信息。需要更换灯。

一定要用有相同瓦特数额定值的新灯泡更换烧坏的灯泡。

检查大灯LED
(如有配备)

如果大灯LED有故障，就会显示此警告信息。应请北京现代授权经销商检查车辆。

检查废气排放系统
(如有配备)

如果GPF系统有故障，就会显示此警告信息。此时，GPF警告灯也闪烁。

此时，请北京现代授权经销商检查GPF系统。

GPF：汽油颗粒过滤器

更详细信息请参考本章的“警告灯”部分。

LCD显示器

LCD显示器控制

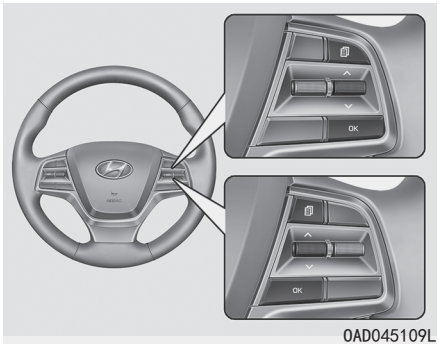

0AD045109L

使用控制按钮可变换LCD显示器模式。

(1) : MODE(模式)按钮用于变换模式

(2) ∧, ∨ : MOVE(移动)按钮用于变换项目

(3) OK: SELECT/RESET(选择/复位)按钮，应用设置或复位选中的项目。

LCD显示器模式

	菜单(MENU)			
	行车电脑	辅助	用户设置	主警告
∧ ∨ 上/下	油耗	车道保持辅助	驾驶辅助	当一个或多个系统工作异常时，主警告模式显示与车辆有关的警告信息。
	累积信息	驾驶员注意力警告	车门	
	驾驶信息	轮胎压力	灯光	
	数字车速表		声音	
	变速器温度		便利性	
			保养提示	
			其它特性	
			语言	
			复位	

根据车辆上应用功能的不同，提供的信息有所不同。

行车电脑模式

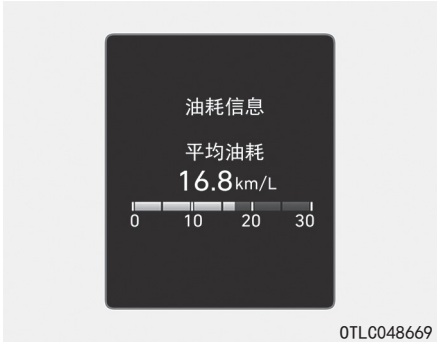

OTLC048669

行车电脑模式显示车辆驾驶参数相关信息包括油耗、小计里程表信息和车速。

有关更详细信息请参考本章的"行车电脑"部分。

辅助模式



OADC059127

LKA/DAW

此模式显示车道保持辅助(LKA)和驾驶员注意力警告(DAW)状态。

更详细信息请参考第5章的各系统信息。



OADC049536

轮胎压力

此模式显示轮胎压力相关信息。

更详细信息请参考第6章的“轮胎压力监测系统(TPMS)”部分。

主警告模式



OADC049617/OADC049618

此警告灯告知驾驶员下列信息：

- 正面防撞辅助系统(如有配备)故障
- 正面防撞辅助系统雷达(如有配备)堵塞
- 后侧方盲区碰撞预警系统(如有配备)故障
- 后侧方盲区碰撞预警雷达(如有配备)堵塞
- 灯光故障(如有配备)
- 大灯远光辅助系统(如有配备)故障
- 轮胎压力监测系统(TPMS)故障(如有配备)
- 低真空辅助(LVA)系统故障(如有配备)

当上述警报情况发生一个以上时，主警告灯亮。此时，在LCD显示器上的用户设置图标(⚙)旁边会显示主警告图标(⚠)。

如果警告情况已得到解决，主警告灯熄灭且主警告图标消失。

用户设置模式



0TLC048656

在此模式上，您可以变更仪表盘、车门、灯光等的设置。

1. 驾驶辅助
2. 车门
3. 灯光
4. 声音
5. 便利性
6. 保养提示
7. 其它(功能)
8. 语言
9. 复位

根据车辆上应用功能的不同，提供的信息有所不同。



0TLC048657/0ADC049609

请切换至“P(驻车)”档编辑设置/啮合驻车制动器编辑设置

在驾驶期间尝试从用户设置模式中选中项目时，此警告信息亮。

- 智能变速器(IVT)/双离合变速器

  为了确保安全，应在驻车、啮合驻车制动器并将变速杆挂入“P(驻车)”档(驻车档)后变更用户设置模式。

- 手动变速器

  为了确保安全，应在啮合驻车制动器后变更用户设置模式。

快速指南(帮助)

此模式为用户设置模式内的相关系统内容提供快速指南。

选中项目，按住确认(OK)按钮。

有关各系统的更详细信息，请参考此车主手册。

1. 驾驶辅助

项目	说明
驾驶员注意力警告	• 高灵敏度/普通灵敏度/关闭 您可调整驾驶员注意力警告(DAW)系统的灵敏度。 **有关更详细信息请参考第5章的“驾驶员注意力警告(DAW)”部分。**
警告时机	• 普通/延后 为所有驾驶辅助系统提供警告时机的选择。
警报声音量	• 音量高/普通/音量低 可调整驾驶辅助系统(LKA/FCA/BCW)警报声音量。
正面安全	• 启用：如果选择此选项，由此系统控制车辆，并在检测到碰撞危险时发出警报。 • 仅警报声：如果选择此选项，此系统在检测到碰撞危险时仅发出警报声。 • OFF：停用系统。 **有关更详细信息请参考第5章的“正面防撞辅助系统”部分。**
车道安全	• 主动车道保持辅助(主动LKA)：如果选择此选项，由此系统控制车辆，并在检测到车辆偏离车道时发出警报。 • 车道保持辅助(LKA)：如果选择此选项，由此系统控制车辆，并在检测到车辆偏离车道时发出警报。 • 车道偏离警告(LDW)：如果选择此选项，此系统在检测到车辆偏离车道时发出警报。 • OFF：停用LKA系统。 **更详细信息请参考第5章的“车道保持辅助(LKA)系统”部分。**

※ 根据车辆上应用功能的不同，提供的信息有所不同。

1. 驾驶辅助

项目	说明
后侧方盲区安全	• 倒车侧面安全 可启用或停用倒车侧面碰撞预警功能。 **有关更详细信息请参考第5章的“倒车侧面碰撞预警(RCCW)系统”部分。**
	• 仅警报声：如果选择此选项，此系统在检测到碰撞危险时发出警报。 • OFF：停用系统。 **有关更详细信息请参考第5章的“后侧方盲区碰撞预警(BCW)系统”部分。**

※ 根据车辆上应用功能的不同，提供的信息有所不同。

2. 车门

项目	说明
自动闭锁	• 停用：停用自动门锁闭锁功能。 • 车速联动：车速超过15km/h(9.3mph)时自动闭锁所有车门。 • 换档联动：如果将自动变速器变速杆从“P(驻车)”档挂到“R(倒车)”档、“N(空档)”档或“D(前进)”档，自动闭锁所有车门。
自动开锁	• 停用：停用自动门锁开锁功能。 • 拔出钥匙/停止车辆：从点火开关中拔出点火开关钥匙或将发动机起动/停止按钮置于OFF位置时，自动开锁所有车门。 • 挂入“P”档：如果将智能变速器/双离合变速器的变速杆挂到“P(驻车)”档，自动开锁所有车门。
喇叭反馈	可启用或停用喇叭反馈功能。 如果启用喇叭反馈功能，按下遥控器上的闭锁按钮闭锁车门后，如果在4秒钟内再次按下闭锁按钮，喇叭反馈声响一次，指示所有车门被闭锁。(如有配备遥控钥匙)
智能行李箱盖	可启用或停用智能行李箱盖功能。 **更详细信息请参考本章的“智能行李箱盖”部分。**

※ 根据车辆上应用功能的不同，提供的信息有所不同。

3. 灯光

项目	说明
转向灯一触闪光	- OFF：停用转向灯一触闪光功能。 - 闪烁3次、5次、7次：轻微移动转向信号控制杆时，转向信号指示灯闪烁3次、5次或7次。 **有关更详细信息请参考本章的"灯光"部分。**
大灯护送功能	可启用或停用大灯护送功能。 **有关更详细信息请参考本章的"灯光"部分。**

4. 声音

项目	说明
驻车距离警报声音量	• 柔和/音量大 调整驻车距离警告系统的音量。
迎宾声	可启用或停用迎宾声功能。

※ 根据车辆上应用功能的不同，提供的信息有所不同。

5. 便利性

项目	说明
座椅上下车便利	• OFF：停用座椅上下车便利功能。 • 小幅/大幅：停止发动机时，自动向后短距离(小幅)或长距离(大幅)移动驾驶席座椅，以便驾驶员舒适地上下车。 **有关更详细信息请参考此章的“驾驶席位置记忆系统”部分。**
迎宾后视镜/迎宾灯	可启用或停用迎宾后视镜和/或灯光功能。 **更详细信息请参考本章的“迎宾系统”部分。**
无线充电系统	可启用或停用无线充电系统。 **更详细信息请参考本章的“无线充电系统”部分。**
雨刮器/灯光显示	可启用或停用雨刮器/灯光模式显示功能。 启用时，无论何时您变换控制模式，在LCD显示器上显示控制中的雨刮器/灯光模式。
档位弹窗	可启用或停用档位弹窗功能。 启用时，在LCD显示器上显示档位弹窗。

※ 根据车辆上应用功能的不同，提供的信息有所不同。

6. 保养提示

项目	说明
保养提示	可启用或停用保养提示功能。
调整保养周期	如果启用保养提示功能，可调整保养周期的天数和里程。
复位	可复位到设置的保养周期。

信息

要使用保养提示功能，请咨询北京现代授权经销商。

如果启用保养提示功能，而且设置了保养周期的天数和里程，每次车辆ON时，会根据下列状态显示相关信息。

- 保养
  ：显示此信息，告知驾驶员需要保养的剩余里程和天数。
- 需要保养
  ：当需要保养的里程或天数已到或过去时，就会显示此提示信息。

信息

在下列条件下，保养周期的里程和天数可能不准确。

- **拆装了蓄电池导线。**
- **保险丝开关OFF。**
- **蓄电池亏电。**

7. 其它(功能)

项目	说明
平均油耗自动复位	• OFF：无论何时添加燃油，平均油耗显示值都不能自动复位。 • 点火后：在发动机OFF状态保持4个小时以上时，会自动复位平均油耗显示值到默认值。 • 添加燃油后：添加燃油超过6L(1.6加仑)后，车速超过1km/h(1mph)时，自动复位平均油耗显示值到默认值。 **有关更详细信息请参考本章的"行车电脑"部分。**
油耗显示单位	选择油耗显示单位。 (km/L，L/100km)
温度显示单位	选择温度显示单位。 (° C,° F)
轮胎压力显示单位	选择轮胎压力显示单位。 (psi，kPa，bar)

8. 语言(如有配备)

项目	说明
语言	选择显示的语言。

9. 复位

项目	说明
复位	在用户设置模式内，除了语言和保养周期设置外，复位其余的用户设置菜单设置值到出厂默认值。

※ 根据车辆上应用功能的不同，提供的信息有所不同。

行车电脑

行车电脑是显示驾驶相关信息的微机控制式驾驶员信息仪表。

i 信息

- **如果分离蓄电池，行车电脑内储存的某些驾驶信息会初始化(例如平均车速)。**
- **将发动机起动/停止按钮置于ON位置后车辆行驶里程小于300米(0.19英里)时，平均油耗可能不准确。**

行车电脑模式

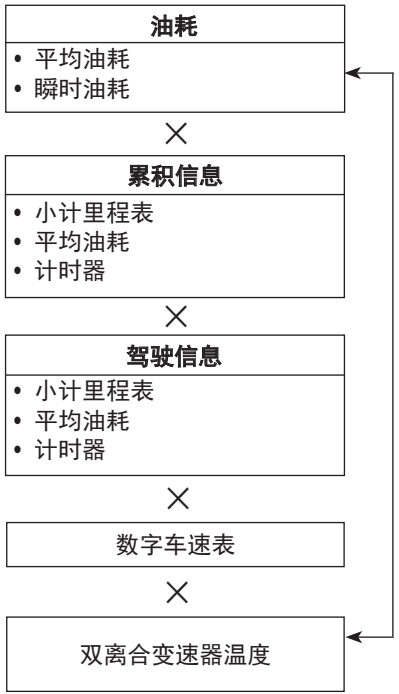

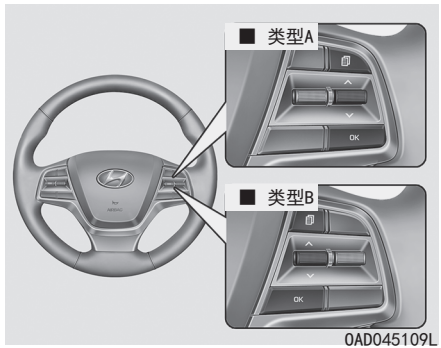

要变换行车电脑模式，拨动方向盘上的 “∧/∨”开关。

油耗



0TLC048653

平均油耗(1)

- 使用从最后平均油耗复位后的总行驶里程和燃油消耗量计算平均油耗。
- 可手动和自动复位平均油耗显示值。

手动复位

要手动复位平均油耗显示值，在显示平均油耗时，按住方向盘上的[OK]按钮持续1秒钟以上。

自动复位

要在添加燃油后自动复位平均油耗显示值，在LCD显示器上的用户设置模式上选中“平均油耗自动复位”选项。

- 点火后：在点火开关OFF状态保持4小时以上，就会复位平均油耗显示值。
- 添加燃油后：添加燃油超过6L后，车速超过1km/h时，自动复位平均油耗显示值。

瞬时油耗(2)

- 车速超过10km/h时，此模式显示最后几秒钟内的瞬时油耗。

累积信息显示



0ADC049610

此模式显示累计的小计里程(1)、平均油耗(2)和总行驶时间(3)。

信息是从最后1次复位开始计算。

要手动初始化，在显示累积驾驶信息时按住[OK]按钮。此时会同时复位小计里程、平均油耗和总驾驶时间。

只要车辆ON，就会累计行车信息(如车辆遇到交通拥挤或遇红灯停车等待等)。

行驶信息显示



OADC049611

此模式显示小计里程(1)、平均油耗(2)和驾驶时间(3)。

这些信息是根据每个点火周期进行计算。在点火开关OFF状态保持4个小时以上时，会复位行驶信息。

要手动复位，在显示驾驶信息时按住[OK]按钮。此时会同时复位小计里程、平均油耗和总驾驶时间。

一旦发动机运行，就会统计行驶信息。(如车辆遇到交通拥挤或停车等红灯时。)

数字车速表



OIK047151

此信息显示车速(km/h)。

双离合变速器温度(如有配备)

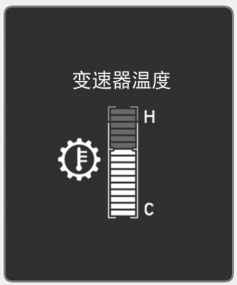

OTLC048658

变速器温度表显示双离合变速器的当前温度。

检查温度表并维持最佳行驶状态。

更详细信息请参考第5章的“双离合变速器”部分。

灯光

外部灯

灯光控制

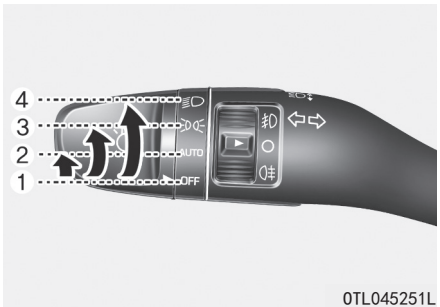

要控制灯光，转动灯光控制杆末端的控制旋钮到下列位置中的一个：

(1) OFF位置

(2) 自动灯光位置(如有配备)

(3) 驻车灯位置

(4) 大灯位置

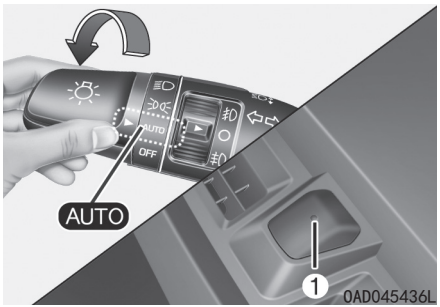

自动灯光位置(如有配备)

灯光开关在自动灯光(AUTO)位置时，驻车灯及大灯将根据室外光线的亮度自动亮灭。

即使在自动灯光功能工作期间，在夜间或雾天行驶时或进入隧道和停车场等黑暗区域时请手动开启灯光。

参考

- **切勿在仪表板上的传感器(1)上方放置物品或将液体溅到传感器上。**
- **切勿使用车窗清洁剂清洁传感器，清洁剂会留下能干扰传感器工作的光膜。**
- **如果前挡风玻璃着色或有其它类型的金属涂层，自动灯光系统可能不正常工作。**



0TL045253L

驻车灯位置(≡DC≡)

驻车灯、牌照灯及仪表板照明灯亮。



0TL045252L

大灯位置(≡D)

大灯、驻车灯、牌照灯及仪表板照明灯亮。

信息

要打开大灯，必须将点火开关置于ON位置。

远光操作

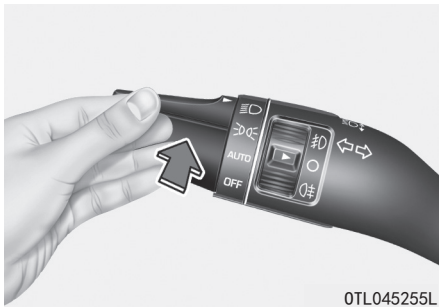

0TL045255L

要打开大灯远光，应向远离您的方向推动灯光控制杆。灯光控制杆会返回到原位置。

打开大灯远光时，远光指示灯亮。

向您的方向拉动灯光控制杆时，大灯远光熄灭，而近光亮。

警告

当迎面驶来车辆接近时，不要使用大灯远光，因为大灯远光会干扰迎面驶来车辆驾驶员的视野。

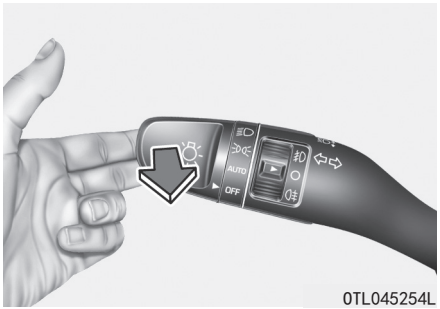

要使大灯远光闪光，可以向您的方向拉动并释放灯光控制杆。如果向您的方向拉动灯光控制杆并保持住，则远光一直亮。

大灯远光辅助(HBA)系统(如有配备)

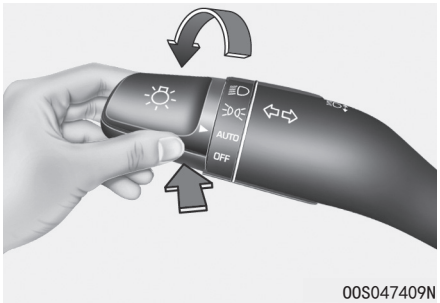

大灯远光辅助(HBA)系统根据迎面驶来车辆的灯光亮度和路况自动调整大灯模式(在远光与近光之间转换)。

工作条件

1. 把灯光开关置于自动灯光(AUTO)位置。
2. 要打开大灯远光，应向远离您的方向推动灯光控制杆。
3. 大灯远光辅助(HBA)系统()指示灯亮。
4. 车速大于40km/h时，激活大灯远光辅助(HBA)系统。
   1) 在大灯远光辅助系统控制期间，如果向远离您的方向推动灯光控制杆，解除大灯远光辅助(HBA)系统控制，而大灯远光持续亮。
   2) 在大灯远光OFF状态下，如果向您的方向拉动灯光控制杆，在不解除大灯远光辅助(HBA)系统的状态下，大灯远光亮。释放灯光控制杆时，会返回到中立位置，而大灯远光熄灭。
   3) 在大灯远光辅助(HBA)系统的控制下大灯远光亮时，如果向您的方向拉动灯光控制杆，大灯近光亮，并解除大灯远光辅助(HBA)系统控制。
   4) 如果将灯光开关置于大灯位置，会解除大灯远光辅助(HBA)系统，而近光持续亮。

大灯远光辅助(HBA)系统工作时，在下列条件下大灯从远光模式转换至近光模式：

- 检测到迎面驶来车辆的大灯灯光时。
- 检测到前方车辆的尾灯灯光时。
- 检测到前方摩托车或自行车的大灯或尾灯灯光时。
- 周围环境亮度大到不需要远光时。
- 检测到路灯或其它光线时。
- 灯光开关不在自动控制(AUTO)位置时。
- 大灯远光辅助(HBA)系统OFF时。
- 车速低于35km/h时。



OTMC048490

警告灯和信息

大灯远光辅助(HBA)系统工作异常时，显示警告信息几秒钟。警告信息消失后，主警告灯(⚠)亮。

请北京现代授权经销商检查车辆。

⚠ 注意

在下列条件下，系统不能正常工作：

1) 当迎面驶来的车辆或前方车辆的灯光较暗时。这些包括：

- **迎面驶来车辆的大灯或前方车辆的尾灯上覆盖灰尘、积雪或水等异物时。**
- **迎面驶来车辆的大灯不亮，而雾灯亮时。**

2) 大灯远光辅助摄像头受到外部条件的不利影响时。这些包括：

- **当大灯损坏或没有进行适当维修时。**
- **当没有正确调整大灯光束照射点时。**
- **在狭窄弯曲道路或粗糙路面上行驶时。**
- **当车辆行驶在上坡或下坡道路上时。**

- 在十字路口或弯曲道路上，只能看到前方车辆的一部分时。
- 有红绿灯、反光标志、闪烁信号灯或道路反射器时。
- 湿滑、覆盖积雪等不良路况时。
- 在弯道上，前方突然出现车辆时。
- 因轮胎压力不足导致车辆倾斜，或者车辆被拖车时。
- 车道保持辅助(LKA)系统指示灯(黄色)亮时。
- 因为废气、烟雾、积雪等原因，导致检测不到迎面驶来车辆或前方车辆的灯光时。
- 在挡风玻璃上覆盖冰、灰尘、雾气，或者挡风玻璃损坏时。

3)前方视野不良时，这些包括：

- 由于环境能见度较低(烟雾、灰尘、雾、大雨、雪等)而未能检测到迎面驶来车辆或前方车辆的灯光时。
- 前方视野不良时。

参考

- 不要在未经北京现代经销商授权技术人员的协助下试图拆卸前视摄像头。

  如果因某些原因拆卸摄像头，系统需要重新校准。请北京现代授权经销商检查车辆。
- 如果更换了车辆的挡风玻璃，同样需要重新校准前视摄像头。如果发生这种情况，请北京现代授权经销商检查车辆并重新校准系统。
- 注意避免水进入大灯远光辅助(HBA)系统模块内，禁止拆卸或损坏大灯远光辅助(HBA)系统的相关部件。

(继续)

(继续)

- 禁止在仪表板上放置能反射光线的物品，如镜子、白纸等。如果反射光线，会导致系统不能正常工作。
- 大灯远光辅助(HBA)系统仅为驾驶辅助系统。在某些条件下，此系统不能正常工作，因此驾驶员有责任始终仔细观察路况，确保驾驶安全是驾驶员的责任。
- 系统工作异常时，手动控制选择远光或近光模式。

转向信号和变换车道信号

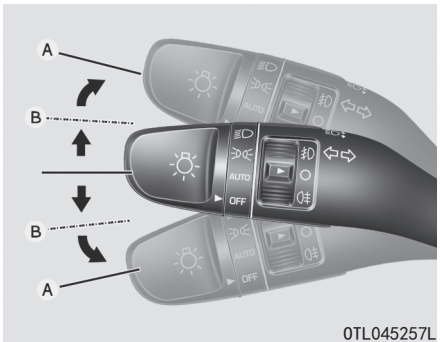

0TL045257L

要打开转向信号灯，操作转向信号控制杆左转向时向下拉下或右转向时向上提起到位置(A)。要使用变更车道信号，请轻轻移动转向信号控制杆到位置(B)并保持住。

释放控制杆或转向结束时，控制杆会返回OFF位置。

如果转向信号灯不闪烁或闪烁频率异常或持续亮，表明某个转向信号灯灯泡烧坏，需要更换。

转向信号一触闪光功能

要激活转向信号一触闪光功能，轻微移动转向信号控制杆后松开。变更车道信号闪烁3次、5次或7次。

您可以在LCD显示器上的用户设置模式中启用/停用转向信号一触闪光功能，并能选择闪光次数(3闪、5闪或7闪)。**更详细信息请参考本章节的“LCD显示器”部分。**

前雾灯



0TL045258L

雾灯用于在雾、雨、雪等导致能见度不良时提高能见度，使用靠近灯光开关的雾灯开关打开和关闭雾灯。

1. 把灯光开关置于驻车灯或大灯位置。
2. 将雾灯开关(1)上推到前雾灯位置。
3. 要熄灭前雾灯，将雾灯开关再次上推到前雾灯位置或把灯光开关置于OFF位置。

参考

雾灯工作时消耗大量车辆电能，请只在能见度不良的情况下使用雾灯。

后雾灯



执行下列操作，打开后雾灯：

将灯光开关置于示宽灯位置，将灯光开关(1)转至前雾灯位置，然后将灯光开关(1)转至后雾灯位置。

执行下列操作中的任意一项，熄灭后雾灯：

- 关闭示宽灯开关。
- 再次将灯光开关转至后雾灯位置。
- 将灯光开关置于示宽灯位置时，如果熄灭前雾灯，后雾灯也熄灭。

节电功能

此功能的目的是避免蓄电池放电。当驾驶员停止发动机并打开驾驶席车门时，系统自动切断灯光系统。

如果配备此功能，在夜间驾驶员把车辆驻车在路边而打开驾驶席车门时，驻车灯自动熄灭。

如有必要，执行下列操作，在驻车状态下保持尾灯亮：

1) 打开驾驶席车门。
2) 把转向柱上的灯光开关置于OFF位置，然后再置于驻车灯位置。

大灯欢送功能(如有配备)

灯光开关在大灯位置的状态下，如果将点火开关转至ACC或OFF位置，大灯(和/或驻车灯)保持亮约5分钟时间。此时，如果关闭发动机后打开并关闭驾驶席车门，大灯(和/或驻车灯)在15秒钟后熄灭。

此时，如果按动智能钥匙上的闭锁按钮2次，或者将灯光开关转至OFF位置或自动灯光位置，大灯(和/或驻车灯)就会熄灭。但是，在环境黑暗时把灯光开关置于自动灯光位置，大灯就不会熄灭。

您可以在LCD显示器上的用户设置模式中启用/停用大灯欢送功能。更详细信息请参考本章节的“LCD显示器”部分。

参考

如果驾驶员从其它车门(驾驶席车门除外)下车，蓄电池节电功能不工作，并且大灯欢送功能不能自动关闭，

这会导致蓄电池过度放电。为防止蓄电池放电，下车前必须手动关闭车辆大灯。

日间行车灯(DRL)(如有配备)

日间行车灯(DRL)可使其他人能在日间尤其是黎明后和日落前更容易地看到您车辆的前部。

在下列状态下，DRL系统功能OFF：

1. 大灯或前雾灯开关在ON位置。
2. 发动机停止。

大灯水平调整装置



根据乘员数和行李区的负载重量，转动大灯水平调整开关调整大灯光束照射角度。

开关上的数字越大，大灯光束照射点就会越近。要保持大灯光束在适当位置，否则大灯灯光会使迎面驶来车辆的驾驶员眩目。

下表是正确设定开关位置的例子。对于不在下表格中的装载状态，选择最接近下表格中装载状态的开关位置。

负载状态	开关位置
仅驾驶员	0
驾驶员+助手席乘员	0
满员(包括驾驶员)	1
满员(包括驾驶员)+最大允许负载	2
驾驶员+最大允许负载	3

迎宾系统(如有配备)

迎宾灯(如有配备)

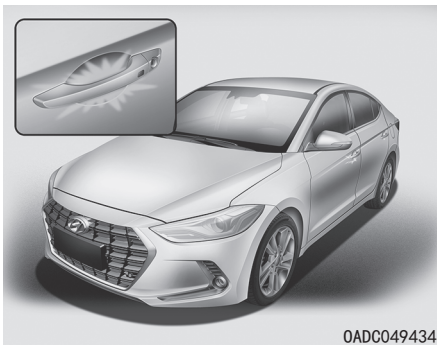

车门手柄灯(如有配备)

关闭和闭锁所有车门(和行李箱盖)时，如果执行下列任意操作，车门手柄灯亮约15秒钟：

- 按下遥控钥匙或智能钥匙上的门锁开锁按钮时。
- 按下车门外侧手柄上的按钮时。
- 携带智能钥匙接近车辆时。

大灯和驻车灯

在大灯(灯光开关在大灯或自动灯光(AUTO)位置)亮，所有车门(和行李箱盖)关闭并闭锁状态下，如果执行下列任意操作，驻车灯和大灯亮约15秒钟：

- 按下遥控钥匙或智能钥匙上的门锁开锁按钮时。

此时，如果按下车门闭锁或开锁按钮，驻车灯和大灯立即熄灭。

您可以在LCD显示器上的用户设置模式中启用/停用迎宾灯功能。**更详细信息请参考本章节的“LCD显示器”部分。**

室内灯

在室内灯开关位于车门(DOOR)位置的状态下，打开任意车门(和行李箱盖)后，如果执行下列任一操作，室内灯亮约30秒钟。

- 按下遥控钥匙或智能钥匙上的门锁开锁按钮时。
- 按下车门外侧手柄上的按钮时。

此时，如果按下车门闭锁或开锁按钮，室内灯立即熄灭。

内部灯

参考

发动机停止时或蓄电池放电时，不要长时间使用室内灯。

⚠ 警告

即使您车辆根据乘员的姿势有后倾趋势，如果大灯水平调整装置不能正确进行调整，或大灯光束照射点过远或过近，请北京现代授权经销商检查车辆。

切勿亲自动手检查或更换导线。

室内灯自动切断

在室内灯亮的状态下，如果关闭发动机和打开并关闭车门，室内灯保持亮约20分钟，然后自动熄灭。如果车门在打开状态，室内灯在发动机停止后保持亮约40分钟，然后自动熄灭。此时，如果使用智能钥匙闭锁车门，并且防盗警报系统进入到警戒状态，室内灯在5秒钟后逐步减光熄灭。

前室内灯

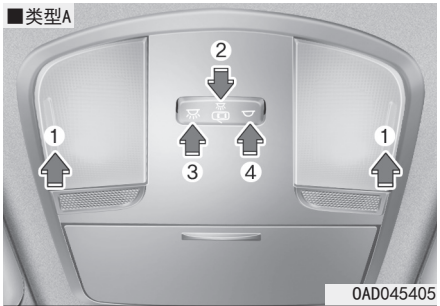

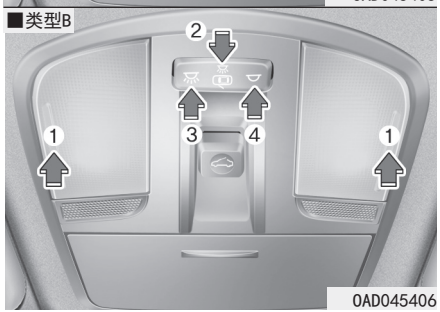

(1)前阅读灯
(2)前车门(DOOR)灯
(3)前室内灯ON
(4)前室内灯OFF

前阅读灯：

按下透镜点亮或熄灭阅读灯。此灯产生一个聚光束，便于驾驶员和助手席乘员用作夜间阅读或私人灯。

前车门(DOOR)灯( )：

当打开前车门或后车门时，无论发动机是否运转，前室内灯或后室内灯亮。使用遥控器(或智能钥匙)开锁车门时，只要没有打开任意车门，前室内灯和后室内灯亮约30秒钟。如果关闭车门，前室内灯和后室内灯在约30秒钟后逐渐熄灭。但如果点火开关位于ON位置或所有车门被闭锁，前室内灯和后室内灯熄灭。如果在点火开关位于ACC或LOCK位置状态打开某个车门，前室内灯和后室内灯亮约20分钟。

前室内灯

- ：
  按下此按钮时，前室内灯和后室内灯。再次按下按钮熄灭室内灯。

- ：
  按下此按钮熄灭前室内灯和后室内灯。

后室内灯

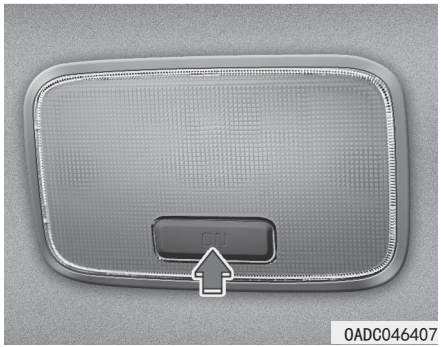

后室内灯开关：
按下此按钮点亮和熄灭室内灯。

参考

在发动机停止状态，禁止将此灯开关长时间处于ON状态。

行李箱灯

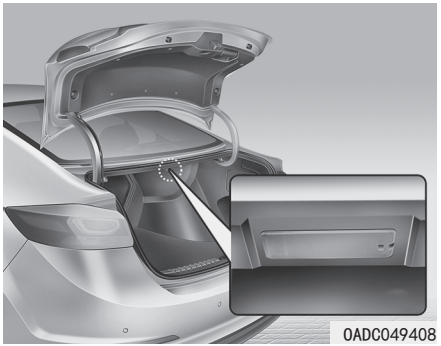

打开行李箱盖时行李箱灯亮。

参考

只要打开行李箱盖，行李箱灯就亮。为了避免不必要的蓄电池放电，使用行李箱后，要牢固关闭行李箱盖。

化妆镜灯



按下开关，打开或熄灭化妆镜灯。
- ：如果按下此按钮，化妆镜灯亮。
- ◯ ：如果按下此按钮，化妆镜灯熄灭。

参考

不使用化妆镜灯时，始终保持开关在OFF位置。如果在没有熄灭化妆镜灯的情况下关闭遮阳板，会导致蓄电池亏电或损坏遮阳板。

雨刮器和喷水器

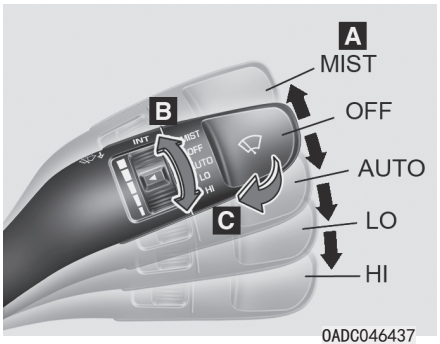

A：雨刮器速度控制

- MIST－雨刮器运转1次
- OFF－停止
- INT－雨刮器间歇运转
- LO－雨刮器低速运转
- HI－雨刮器高速运转

B：雨刮器间歇时间调整

C：喷水器喷水且雨刮器短暂刮擦

挡风玻璃雨刮器

点火开关在ON位置时，按下列程序进行操作：

MIST：要使雨刮器运转1次，朝上提起控制杆并释放。如果控制杆保持在此位置，雨刮器持续运转。

OFF：雨刮器不工作。

INT：雨刮器以相同的刮擦间隔间歇工作。要改变间歇时间设置，可以转动间歇时间调整钮(B)。

LO：雨刮器低速运转。

HI：雨刮器高速运转。

信息

如果挡风玻璃上积了厚雪或冰，在使用挡风玻璃雨刮器前，您必须进行10分钟左右的挡风玻璃除霜操作，直到完全除去雪和/或冰，这样才能确保雨刮器正常工作。

如果在使用雨刮器和喷水器前未清除雪和/或冰，可能会损坏雨刮器和喷水器系统。

挡风玻璃喷水器

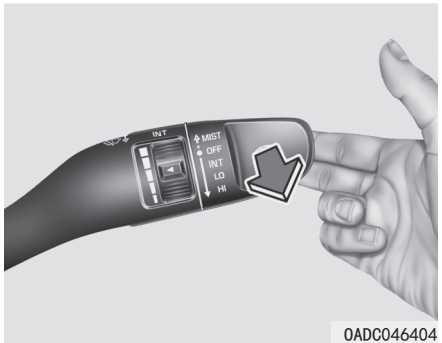

在OFF位置，向您的方向拉动雨刮器控制杆，喷水器运转向挡风玻璃喷射清洗液，同时雨刮器运转1-3周期。喷水器及雨刮器持续工作，直到您释放雨刮器控制杆为止。如果喷水器不工作，检查挡风玻璃清洗液量。如果清洗液量不足，请向挡风玻璃清洗液储液箱中添加适当的无磨蚀剂挡风玻璃清洗液。

如果车辆配备大灯喷水器，在下列条件下，挡风玻璃喷水器运转的同时大灯喷水器也工作：

1. 点火开关在ON位置。
2. 灯光开关在大灯位置。

⚠ 警告

当环境温度处于零下温度时，要使用挡风玻璃喷水器喷水，首先必须使用除霜器加热挡风玻璃，以防止挡风玻璃清洗液冻结。如果挡风玻璃清洗液冻结在挡风玻璃上，会导致前方视野模糊，从而会引发事故，导致人身严重伤害甚至死亡或财产损失。

⚠ 注意

- **为了避免损坏喷水器泵，挡风玻璃清洗液储液箱空时不要使用喷水器。**
- **为了避免损坏雨刮器或挡风玻璃，在挡风玻璃干燥状态不要操作雨刮器。**
- **为了避免损坏雨刮器臂和其它部件，禁止手动移动雨刮器。**
- **为了避免可能损坏雨刮器和喷水器系统，在冬季或寒冷季节必须使用防冻挡风玻璃清洗液。**

驾驶辅助系统

后视监视器(如有配备)

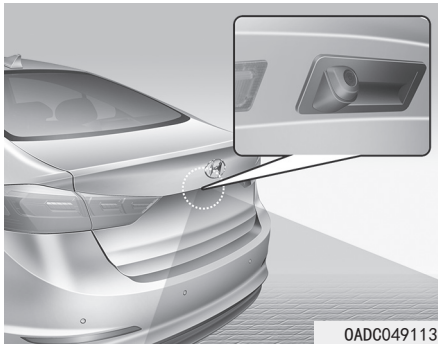

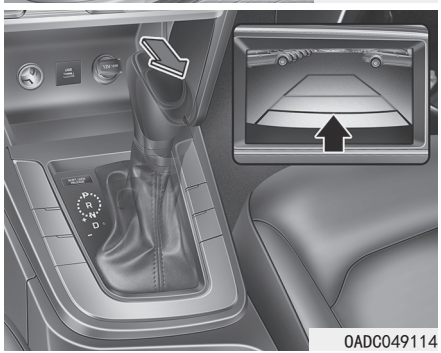

发动机运转、变速杆挂到“R(倒档)”档时，后视监视器启动。

此系统是在倒车期间通过音响或AVC显示器显示车辆后方的辅助系统。

⚠ 警告

后视监视器不是安全系统，它仅用于辅助驾驶员识别车辆后方中间位置的物体，后视摄像头不能覆盖车辆后方的整体区域。

⚠ 警告

- **倒车时，不要仅依赖后摄像头显示器。**
- **朝任意方向移动车辆前，一定要注意观察车辆周围，确定没有物体或障碍物，以免发生碰撞。**
- **车辆驶近路上的物体时，要更加留意，特别是行人，尤其是儿童。**

参考

- **禁止使用高压喷水器直接朝摄像头或其周围区域喷水，高压水造成的冲击会导致装置不能正常工作。**
- **清洁透镜时，切勿使用含酸类物质清洁剂或酸性洗涤剂。只能使用温性肥皂或中性清洁剂，然后用清水彻底冲洗。**

***i* 信息**

始终保持摄像头镜头清洁。如果镜头上覆盖灰尘、水或雪，摄像头可能无法正常工作。

后驻车距离警告系统(如有配备)

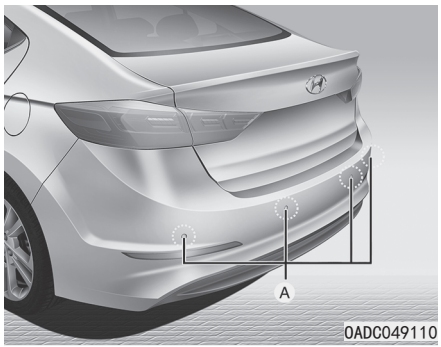

[A]：传感器

在倒车过程中，后驻车距离警告系统向驾驶员提供帮助，如果检测到在车辆后方约120cm的距离内有物体存在，该系统会发出警报声。

系统只能检测在规定范围内和传感器位置处的物体，不能检测其它没有安装传感器区域内的物体。

⚠ 警告

- **朝任意方向移动车辆前，一定要注意观察车辆周围，确定没有物体或障碍物，以免发生碰撞。**
- **车辆驶近路上的物体时，要更加留意，特别是行人，尤其是儿童。**
- **应该意识到某些物体是不能在屏幕上看到的，也无法通过传感器检测到，因为物体之间的距离、物体大小或材料等因素会限制传感器的有效性。**

后驻车距离警告系统的工作

工作条件

- 在点火开关ON情况下倒车时，后驻车辅助系统工作。但如果车速超过5km/h，系统检测不到物体。
- 如果车速超过10km/h，即使检测到物体，系统也不向您发出警告。
- 同时检测到两个以上的物体时，首先识别最近的物体。

警报声和警告灯类型

警报声类型	警告灯
当物体与后保险杠之间的距离为120cm~60cm时：蜂鸣器间歇发出蜂鸣声。	
当物体与后保险杠之间的距离为60cm~30cm时：蜂鸣器更频繁发出蜂鸣声。	
当物体与后保险杠之间的距离在30cm内时：蜂鸣器持续发出蜂鸣声。	

参考

- **根据物体或传感器状态，警告灯可能与图示不同。如果警告灯闪烁，请北京现代授权经销商检查车辆。**
- **如果把变速杆挂到“R(倒档)”档时没有听到警报声，或蜂鸣器间歇响起，表示后驻车距离警告系统存在故障。如果发生这种情况，尽快请北京现代授权经销商检查车辆。**

后驻车距离警告系统不工作条件

发生下列情况时后驻车距离警告系统可能不正常工作：

- 传感器受潮冻结。
- 传感器被异物如雪或水覆盖，或者传感器盖堵塞。

在下列情况下，后驻车距离警告系统可能故障：

- 在崎岖路面如没有铺砌的路面、砾石路、颠簸路或陡坡上驾驶车辆。
- 产生较大噪音的物体如车辆喇叭、大声音摩托车发动机或货车气压制动等能干扰传感器。
- 出现暴雨或喷水。
- 传感器附近有无线电发射器或移动电话。
- 传感器上覆盖雪。

- 安装了任意非原厂设备或附件，或如果改变了汽车保险杠高度或传感器安装状态。

在下列情况中，检测范围可能降低：

- 室外温度极热或极冷。
- 不能检测长度小于1m且直径小于14cm的物体。

传感器可能无法识别下列物体：

- 锋利或纤细物体如绳、链或小杆材。
- 能吸收传感器频率的物体如衣服、海棉材料或雪。

⚠ 警告

新车保修不包括由后驻车距离警告系统故障而导致的事故及车辆损坏和乘员受伤事件。一定要安全并小心地驾驶车辆。

后驻车距离警告系统注意事项

- 后驻车距离警告系统的警报根据车速和检测到的物体形状可能不继续发出警报声。
- 如果车辆保险杠高度或传感器安装状态改变或损坏，可能导致后驻车距离警告系统故障。任何非工厂安装的设备或附件都可能影响传感器的性能。
- 传感器可能无法识别与传感器的距离不到30cm的物体或检测的距离不正确。必须注意此情况。
- 传感器在冻结或被雪、灰尘或水污染时可能失效，此时用软布除去污染物。
- 禁止使用能损坏传感器表面的坚硬物品推动、刮擦或敲击传感器，否则会损坏传感器。
- 禁止使用高压喷水器直接朝传感器或其周围区域喷水，高压水造成的冲击会导致装置不能正常工作。

驻车距离警告(后/前)系统(如有配备)

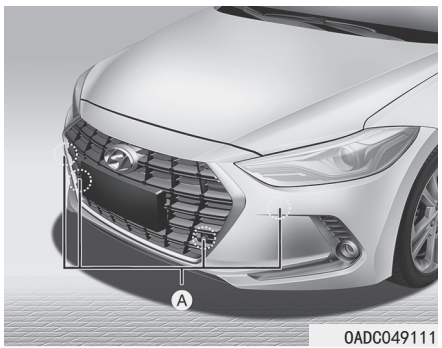

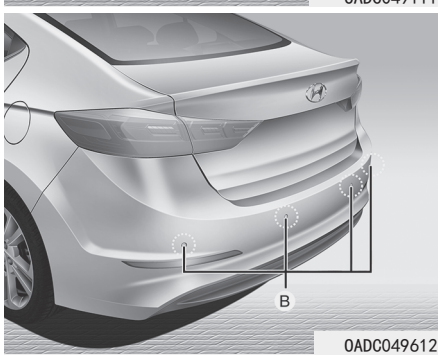

[A]：前传感器，[B]：后传感器

在车辆移动过程中，驻车距离警告系统(后/前)向驾驶员提供帮助。如果检测到在车辆前方100cm和车辆后方120cm的距离内有物体存在，该系统会发出警报声。

系统只能检测在规定范围内和传感器位置处的物体，不能检测其它没有安装传感器区域内的物体。

⚠ 警告

- 朝任意方向移动车辆前，一定要注意观察车辆周围，确定没有物体或障碍物，以免发生碰撞。
- 车辆驶近路上的物体时，要更加留意，特别是行人，尤其是儿童。
- 应该意识到某些物体是不能在屏幕上看到的，也无法通过传感器检测到，因为物体之间的距离、物体大小或材料等因素会限制传感器的有效性。

驻车距离警告(后/前)系统的工作

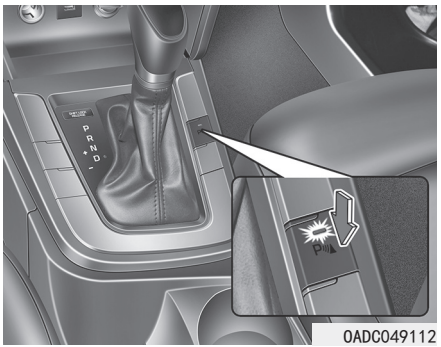

工作条件

- 在发动机运转状态按下驻车距离警告系统(后/前)按钮时，此系统启动。
- 将变速杆挂到“R(倒档)”档时，驻车距离警告(后/前)系统按钮自动接通并激活驻车距离警告(后/前)系统。但如果车速超过10km/h，即使检测到物体，系统也可能不向您发出警告。如果车速超过20km/h，系统自动关闭。要接通系统，请按下驻车距离警告(后/前)系统按钮。
- 同时检测到两个以上的物体时，首先识别最近的物体。

警报声和警告灯类型

与物体的距离		警告灯		警报声
		驾车前进时	倒车时	
61~100 cm	前		-	蜂鸣器间歇发出警报声
61~120 cm	后	-		蜂鸣器间歇发出警报声
31~60 cm	前			蜂鸣器频繁发出警报声
	后	-		蜂鸣器频繁发出警报声
30cm	前			蜂鸣器持续发出警报声
	后	-		蜂鸣器持续发出警报声

参考

- **根据物体或传感器状态，警告灯可能与图示不同。警告灯闪烁时，请北京现代授权经销商检查车辆。**
- **如果把变速杆挂到“R(倒档)”档时没有听到警报声，或蜂鸣器间歇响起，表示驻车距离警告(后/前)系统存在故障。如果发生这种情况，尽快请北京现代授权经销商检查车辆。**

驻车距离警告(后/前)系统不工作条件

发生下列情况时驻车距离警告(后/前)系统可能不正常工作：

- 传感器受潮冻结。
- 传感器被异物如雪或水覆盖，或者传感器盖堵塞。

在下列情况下，驻车距离警告(后/前)系统可能故障：

- 在崎岖路面如没有铺砌的路面、砾石路、颠簸路或陡坡上驾驶车辆。
- 产生较大噪音的物体如车辆喇叭、大声音摩托车发动机或货车气压制动等能干扰传感器。
- 出现暴雨或喷水。
- 传感器附近有无线电发射器或移动电话。
- 传感器上覆盖雪。
- 安装了任意非原厂设备或附件，或如果改变了汽车保险杠高度或传感器安装状态。

在下列情况中，检测范围可能降低：

- 室外温度极热或极冷。
- 不能检测长度小于1m且直径小于14cm的物体。

传感器可能无法识别下列物体：

- 锋利或纤细物体如绳、链或小杆材。
- 能吸收传感器频率的物体如衣服、海棉材料或雪。

⚠ 警告

新车保修不包括由驻车距离警告系统(后/前)故障而导致的事故及车辆损坏和乘员受伤事件。

一定要安全并小心地驾驶车辆。

驻车距离警告(后/前)系统注意事项

- 驻车距离警告系统(后/前)根据车速和检测到的物体形状可能不继续响。
- 如果车辆保险杠高度或传感器安装状态改变或损坏，可能导致驻车距离警告(后/前)系统故障。任何非工厂安装的设备或附件都可能干扰传感器的性能。
- 传感器可能无法识别与传感器的距离不到30cm的物体或检测的距离不正确。必须注意此情况。
- 传感器在冻结或被雪、灰尘或水污染时可能失效，此时用软布除去污染物。
- 不要推、刮或敲击传感器，否则会损坏传感器。
- 禁止使用高压喷水器直接朝传感器或其周围区域喷水，高压水造成的冲击会导致装置不能正常工作。

手动空调控制系统(如有配备)



1. 鼓风机速度控制旋钮
2. 温度控制旋钮
3. 通风模式选择旋钮
4. 挡风玻璃除霜位置
5. 后窗除霜器按钮
6. 内外气选择按钮
7. 空调(A/C)按钮

0AD048300N/0AD048300L

暖风和空调

1. 起动发动机。
2. 将通风模式设定到理想位置。
   要提高加热和制冷效果；
   - 暖风：
   - 制冷：
3. 设定温度控制到理想位置。
4. 将内外气选择控制置于“外气进入”模式。
5. 设定鼓风机速度控制到理想速度。
6. 如果需要运转制冷系统，按下空调A/C)按钮接通制冷系统。

通风模式选择

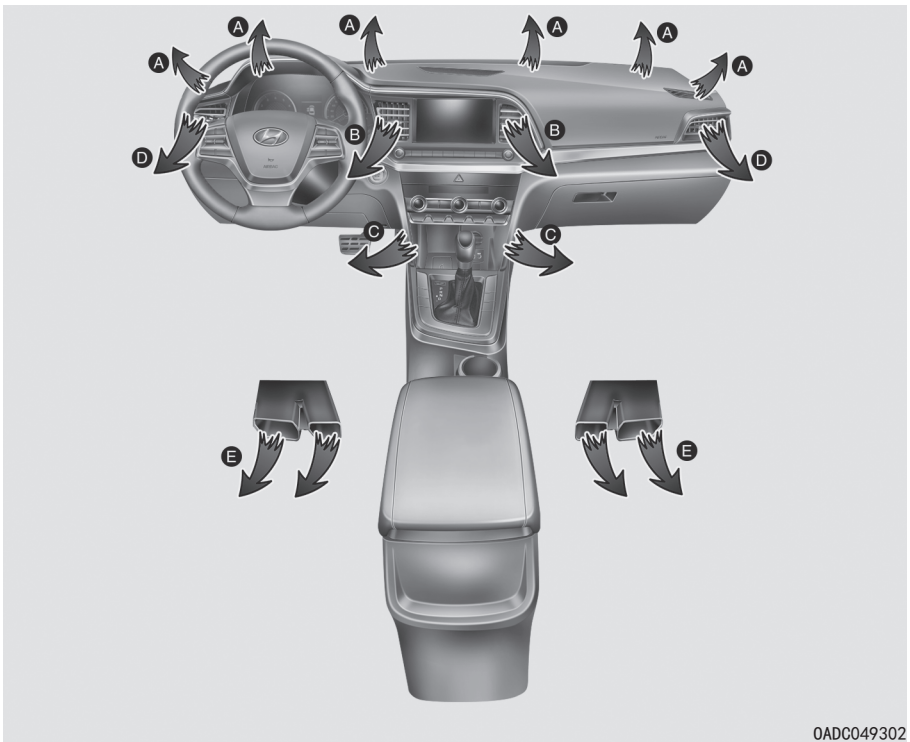

0ADC049302



通风模式选择旋钮控制经由通风系统流入的气流方向。

气流流向足部、仪表板出风口或挡风玻璃。5个通风模式符号代表脸部位置、足部-脸部位置、足部位置、足部-除霜位置和除霜位置。

脸部位置(B，D)

气流流向身体上部和脸部。此外，控制每个通风口从而引导从通风口排出的气流方向。

足部-脸部位置(B，D，C，E)

气流流向脸部和足部。

足部位置(A，C，D，E)

大部分气流流到足部，少量气流流到挡风玻璃和侧面门窗除霜口。

足部/除霜位置(A，C，E，D)

大部分气流流到足部和挡风玻璃，少量气流流到侧面门窗除霜口。

除霜位置(A，D)

大部分气流流到挡风玻璃，少量气流流到侧面门窗除霜口。



0AD048303N

MAX A/C位置(B, D)

MAX A/C(最大制冷)通风模式用于更快冷却室内。气流流向身体上部和脸部。

在此模式内，不能选择空调和内气循环位置。调整风扇转速模式

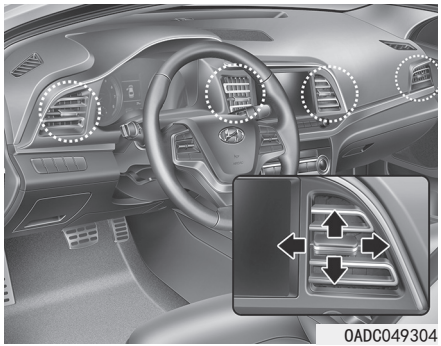
0ADC049304

仪表板通风口

可以通过通风口调节杆向上/向下或向左/向右来调节仪表板通风口的气流方向。

也可以通过通风口调节杆关闭气流。要关闭仪表板通风口，请将通风口调节杆滑到左侧，直到听到咔嗒声。

温度控制

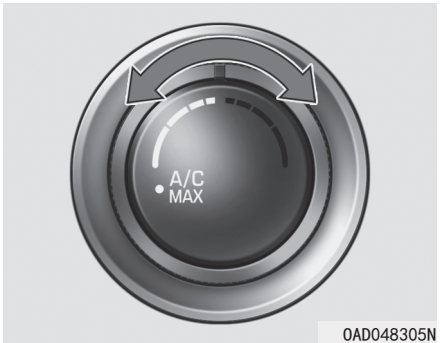

0AD048305N

朝右转动温度控制旋钮，可升高温度。

朝左转动温度控制旋钮，可降低温度。

内外气选择控制

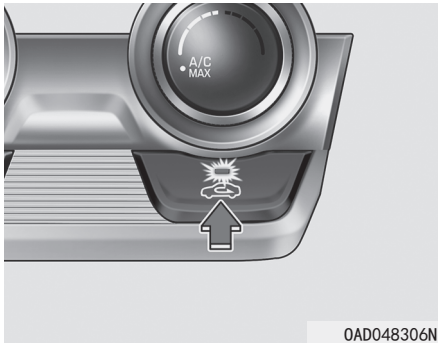

内外气选择控制按钮用于选择外气进入模式(室外空气)或内气循环模式(室内空气)。

内气循环模式



在选择内气循环模式的情况下，室内的空气被吸入暖风系统并根据选择的功能加热或冷却。

外气进入模式



在选择“外气进入”模式的情况下，室外空气进入室内并根据选择的功能加热或冷却。

信息

建议主要采用外气进入模式操作系统。仅在需要时临时应用内气循环模式。

在内气循环模式下，长时间使用暖风且没有将A/C置于ON，会导致挡风玻璃起雾。

此外，在内气循环模式下长时间使用A/C可能导致室内空气极度干燥，空气湿度降低，并可能会因为空气不流通而引发霉味。

⚠ 警告

- **如果空调控制系统持续在内气循环模式运转，会使乘员瞌睡或困倦，可能会造成车辆失控，而引发事故。**
- **如果空调控制系统持续在内气循环模式运转(A/C OFF)，将导致车内湿度增大。**

  并且在挡风玻璃上产生雾，阻挡视线。
- **不要在车内睡觉，也不要在驻车状态下长时间停留在门窗升起且开启暖风或空调的车内。这样做可能会增加车内的二氧化碳含量，从而导致严重的伤害或死亡。**

鼓风机速度控制



OAD048308N

朝右转动鼓风机速度控制旋钮提高鼓风机速度和气流量。朝左转动鼓风机速度控制旋钮降低鼓风机速度和气流量。

把鼓风机速度控制旋钮设在“0”位置可关闭鼓风机。

参考

点火开关在ON位置和发动机停止状态，可以操作鼓风机，但会导致蓄电池过度放电。在发动机运转时操作风扇速度。

空调

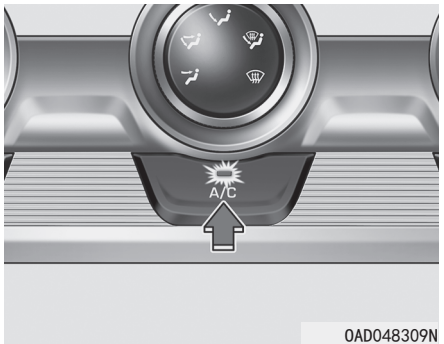

OAD048309N

按下空调按钮可运转制冷系统(指示灯亮)。再按一下空调(A/C)按钮可关闭制冷系统。

系统工作

通风

1. 选择脸部通风模式。
2. 将内外气选择控制置于“外气进入”模式。
3. 设定温度控制到理想位置。
4. 设定鼓风机速度控制到理想速度。

暖风

1. 选择足部通风模式。
2. 将内外气选择控制置于“外气进入”模式。
3. 设定温度控制到理想位置。
4. 设定鼓风机速度控制到理想速度。
5. 在需要时开启空调，把温度控制旋钮调设置到“暖风”，以便在空气进入之前为空气除湿。

如果挡风玻璃上有雾，选择足部&除霜模式或按下前除霜模式。

操作要领

- 要避免灰尘及难闻烟雾从车外通过通风系统进入车内，暂时将内外气选择控制设置到内气循环模式。当刺激物已排除，为了保持车内空气新鲜，一定使内外气选择控制返回到外气进入模式。这有助于驾驶员保持清醒的头脑和舒适性。
- 将内外气选择控制设定在外气进入模式，并把鼓风机速度调到理想速度位置，接通空调系统，把温度控制调整到适当温度，这样可以除去挡风玻璃内侧的雾。

空调

北京现代空调系统中填充了R-134a制冷剂。

1. 起动发动机。
2. 按下空调按钮。
3. 选择脸部通风模式。
4. 将内外气选择控制暂时置于“内气循环”模式，让室内温度快速冷却下来。当到达室内指定温度时，将内外气选择控制重新返回外气进入模式。
5. 调整鼓风机速度控制和温度控制，以便维持最舒适的环境。

i 信息

根据生产时您国家的法规，在您车辆的空调系统内添充R-134a。您能在发动机罩内侧的标签上找到您车辆内应用的空调制冷剂。

参考

- 只能由经过培训的合格技术员维修制冷剂系统，以确保正确和安全操作。
- 应在良好通风场所维修制冷剂系统。
- 禁止维修空调蒸发器(冷却盘管)，也禁止使用从二手车或打捞车辆上拆下的空调蒸发器(冷却盘管)来更换您车辆的空调蒸发器(冷却盘管)，新更换件MAC蒸发器应为已认证符合SAE标准J2842(并贴上标签)。

信息

- 在空调系统运转状态，室外空气温度很高的情况下爬坡或在交通拥挤的地方行驶时，注意密切观察水温表。空调系统运转会导致发动机过热。在水温表显示发动机过热时继续运转鼓风机，但要关闭空调系统。
- 在潮湿的环境打开门窗时，空调的运转会使室内产生水滴。水滴过多会导致电气设备损坏，所以只能在关闭门窗的情况下运转空调。

空调系统操作要领

- 在炎热气候中，如果曾将车辆停在直射阳光下，要先打开窗户一会儿，让热空气散出车外。
- 充分冷却后，从内气循环模式返回到外气进入模式。
- 在雨天或潮湿天气中，为了减少车窗内侧的湿气，可在关闭门窗和天窗状态，操作空调系统降低车内的湿度。
- 在空调系统运转期间，您有时可以注意到空调压缩机循环工作时发动机转速有轻微变化。这是正常的系统工作特性。
- 每个月必须运转空调系统至少几分钟，以确保最佳的系统性能。
- 使用空调系统时，您可能发现在车辆助手席侧的车底地面上有滴水(或水坑)现象。这是正常的系统工作特性。
- 如果过度操作空调，室外温度与挡风玻璃温度之间有温度差，会导致挡风玻璃外表面生雾，阻挡视线。在这种情况下，把通风模式选择按钮设在位置，并把鼓风机速度控制旋钮设为较低速度。

系统保养

空调空气滤清器

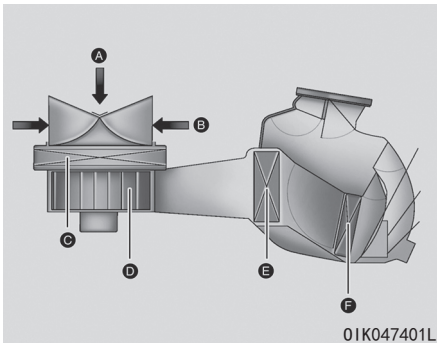

[A]：外气进入，[B]：内气循环
[C]：空调空气滤清器，[D]：鼓风机
[E]：蒸发器芯，[F]：加热器芯

空调空气滤清器安装在手套箱后面，过滤从室外通过暖风和空调系统进入车内的灰尘或其它污染物。

请北京现代授权经销商根据保养时间表更换空调空气滤清器。如果车辆在多沙尘、崎岖路面等恶劣环境下行驶，必须更频繁地检查和更换空调空气滤清器。

如果空气流量突然减少，请北京现代授权经销商检查车辆。

信息

- **根据周期保养时间表更换空气滤清器。**

  如果车辆在多沙尘、崎岖的路面等恶劣环境下行驶，必须按需要更频繁地检查和更换空调空气滤清器。
- **空气流量突然减少时，请北京现代授权经销商检查车辆。**

检查空调制冷剂和压缩机润滑油量

如果制冷剂量过少，空调性能降低。制冷剂量过多对空调系统有负面影响。

因此，如果发现异常操作，请北京现代授权经销商检查车辆。

警告

因为制冷剂处于极高压力下，只能由经过培训的合格技术员检修空调系统。使用正确类型和数量的润滑油与制冷剂很重要，否则会导致车辆损坏和人员伤害。

自动空调控制系统(如有配备)

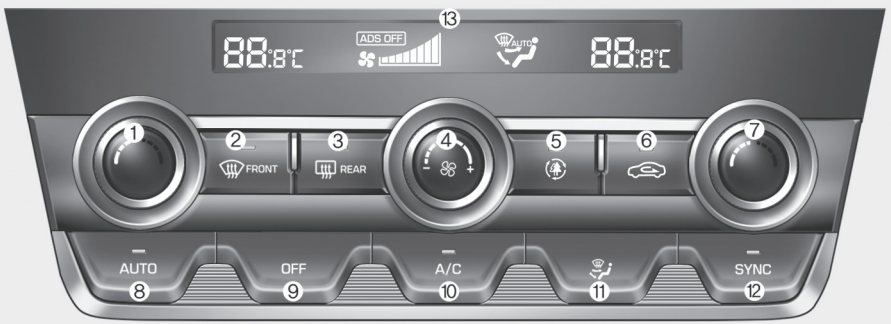

1. 驾驶席温度控制旋钮
2. 挡风玻璃除霜按钮
3. 后窗除霜按钮
4. 鼓风机速度控制旋钮
5. ECON(经济空调按钮)
6. 内外气选择控制按钮
7. 助手席温度控制旋钮
8. 自动控制(AUTO)按钮
9. OFF按钮
10. 空调按钮
11. 通风模式选择按钮
12. 同步(SYNC)按钮
13. 空调控制信息显示屏

0ADC049310

自动暖风和空调

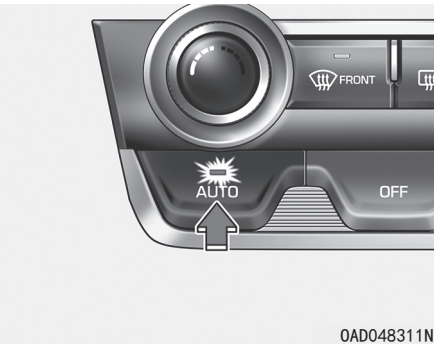

1. 按下自动控制(AUTO)按钮。

根据温度设置自动控制通风模式、鼓风机速度、内外气选择控制及空调的运转。

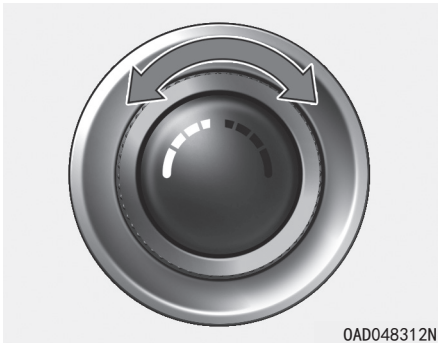

2. 转动温度控制旋钮，设定理想温度。设到最低温度设置时，空调系统会持续工作。

- 要停止自动操作，可以选择以下任意按钮：

  -通风模式选择按钮

  -前挡风玻璃除霜器按钮(再按一次按钮，可取消前挡风玻璃除霜器按钮操作。再次在信息显示屏上显示“AUTO”符号。)

  -鼓风机速度控制旋钮

  仅所选择的功能处于手动控制状态，其余的功能还是处于自动控制状态。
- 为了您的便利，尽量使用AUTO按钮使系统处于自动控制状态，并将温度设定为23℃。

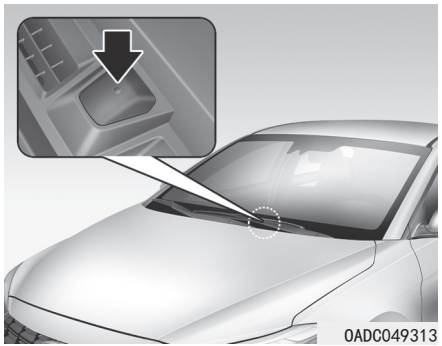

信息

禁止在传感器附近放置物品，以便能确保更好的控制暖风和制冷系统。

手动暖风和空调

按下AUTO按钮除外的按钮，可以手动控制暖风和制冷系统。在这种情况下，系统根据按钮的选择顺序工作。使用自动操作期间按下AUTO按钮除外的任意按钮时，自动控制未选定的功能。

1. 起动发动机。
2. 将通风模式设定到理想位置。

   要提高暖风和制冷效果，根据以下情况选择模式：

   - 暖风：
   - 制冷：
3. 设定温度控制到理想位置。
4. 将内外气选择控制置于“外气进入”模式。
5. 设定鼓风机速度控制到理想速度。
6. 如果需要运转空调系统，请接通空调系统。
7. 按下自动(AUTO)按钮可转换为系统的全自动控制。

通风模式选择

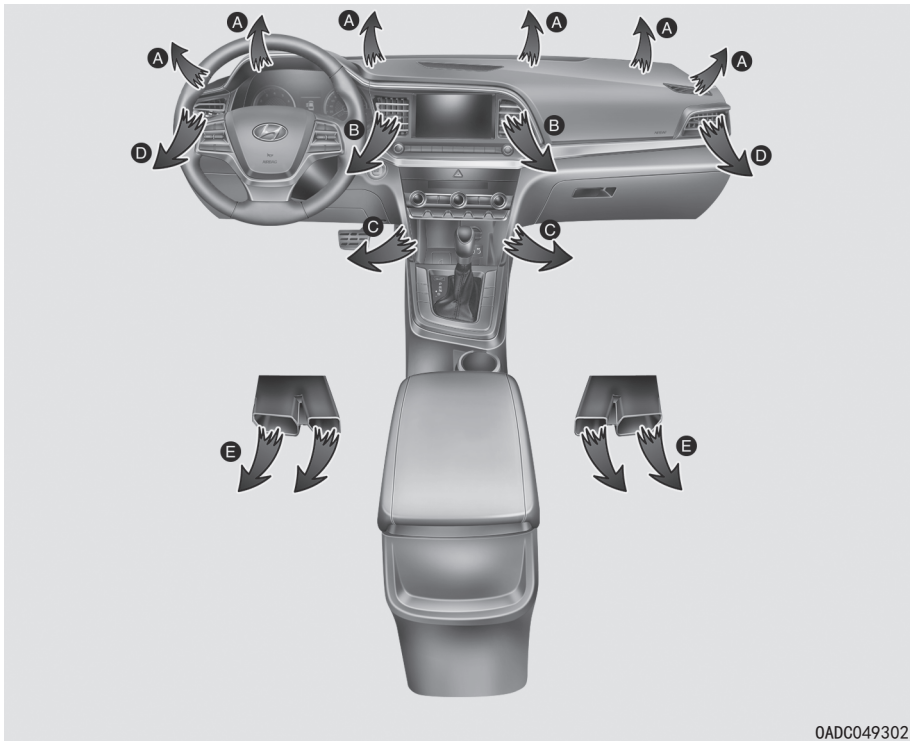

OADC049302



OADC049314

通风模式选择按钮控制从通风系统流出的气流方向。

气流通风口方向循环顺序如下：



脸部位置(B，D)

气流流向身体上部和脸部。此外，控制每个通风口从而引导从通风口排出的气流方向。

足部-脸部位置(B，C，D，E)

气流流向脸部和足部。

足部位置(A，C，D，E)

大部分气流流到足部，少量气流流到挡风玻璃和侧面门窗除霜口。

足部&除霜位置(A，C，D，E)

大部分气流流到足部和挡风玻璃，少量气流流到侧面门窗除霜口。

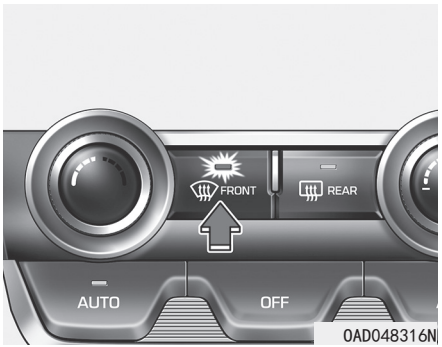

除霜位置(A)

大部分气流流到挡风玻璃，少量气流流到侧面门窗除霜口。

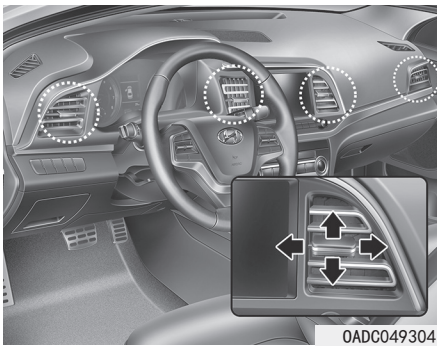

仪表板通风口

可以通过通风口调节杆向上/向下或向左/向右来调节仪表板通风口的气流方向。

也可以通过通风口调节杆关闭气流。要关闭仪表板通风口，请将通风口调节杆滑到左侧，直到听到咔嗒声。

温度控制

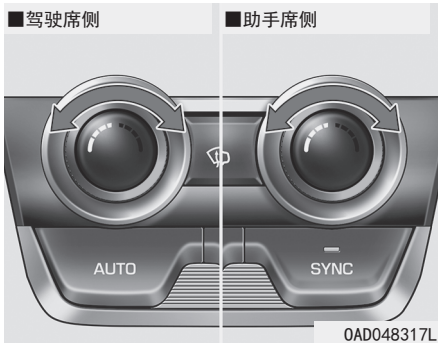

朝右转动温度控制旋钮，可升高温度。

朝左转动温度控制旋钮，可降低温度。

在温度控制旋钮的每个增量位置，温度以0.5° C(1° F)为单位升高或降低。设定到最低温度设置时，空调会持续工作。

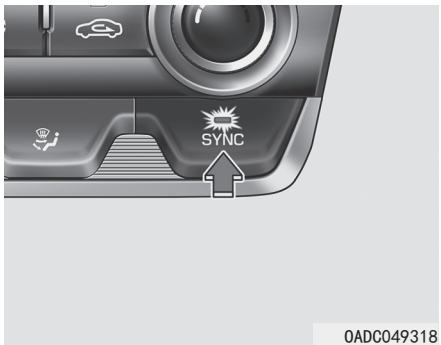

同等程度调整驾驶席侧和助手席侧温度

- 按下“同步(SYNC)” 按钮，同等程度调整驾驶席侧和助手席侧温度。

  助手席侧温度被设定为与驾驶席侧温度相同。
- 转动驾驶席侧温度控制旋钮，会同等程度调整驾驶席侧温度和助手席侧温度。

分别调整驾驶席侧和助手席侧温度

再次按下“同步(SYNC)”按钮，驾驶席侧与助手席侧温度可以各自进行不同的调整。按钮指示灯熄灭。

温度单位转换

如果拆装了蓄电池或蓄电池亏电，温度模式显示会初始化为摄氏度。

温度显示单位在℃(摄氏度)与°F(华氏度)之间进行转换。

- 自动空调控制系统

  按住OFF按钮，同时按住AUTO按钮3秒钟以上时间。
- 仪表盘

  用户设置模式➡其它(功能)➡温度显示单位。

仪表盘LCD显示器和空调控制界面上的温度单位会变化。

内外气选择控制

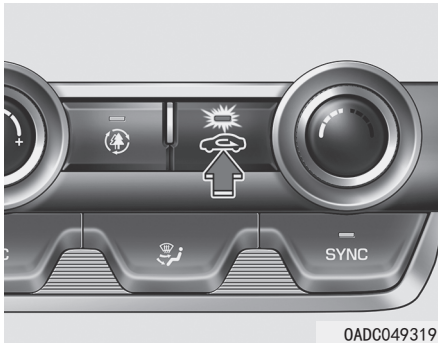

内外气选择控制按钮用于选择外气进入模式(室外空气)或内气循环模式(室内空气)。

内气循环模式



在选择内气循环模式的情况下，室内的空气被吸入暖风系统并根据选择的功能加热或冷却。

外气进入模式



在选择“外气进入”模式的情况下，室外空气进入室内并根据选择的功能加热或冷却。

信息

建议主要采用外气进入模式操作系统。仅在需要时临时应用内气循环模式。

在内气循环模式下，长时间使用暖风且没有将A/C置于ON，会导致挡风玻璃起雾。

此外，在内气循环模式下长时间使用A/C可能导致室内空气极度干燥，空气湿度降低，并可能会因为空气不流通而引发霉味。

警告

- **如果空调控制系统持续在内气循环模式运转，会使乘员瞌睡或困倦，可能会造成车辆失控，而引发事故。**
- **如果空调控制系统持续在内气循环模式运转(A/C OFF)，将导致车内湿度增大。**

  并且在挡风玻璃上产生雾，阻挡视线。
- **不要在车内睡觉，也不要在驻车状态下长时间停留在门窗升起且开启暖风或空调的车内。这样做可能会增加车内的二氧化碳含量，从而导致严重的伤害或死亡。**

鼓风机速度控制



通过转动鼓风机速度控制旋钮，可把鼓风机速度设到理想速度。

鼓风机速度越快，送气量越多。

按下OFF按钮可关闭鼓风机。

参考

点火开关在ON位置和发动机停止状态，可以操作鼓风机，但会导致蓄电池过度放电。在发动机运转时操作风扇速度。

空调



按一下空调(A/C)按钮可运转空调系统(指示灯亮)。

再按一下空调按钮可关闭制冷系统。

经济空调按钮(ECON)

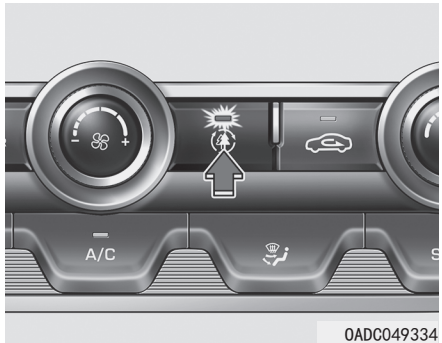

如果在空调系统工作期间按下经济空调(ECON)按钮，节约空调系统工作动力，提高燃油效率。

如果要使用最大制冷效果，通过按下经济空调(ECON)按钮关闭经济空调(ECON)系统。

OFF模式

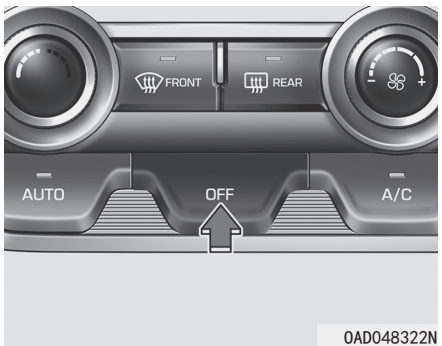

按下前部“OFF”按钮即可关闭空调控制系统。但只要点火开关置于“ON”位置，仍能操纵通风模式和内外气选择控制按钮。

系统工作

通风

1. 选择脸部 通风模式。
2. 将内外气选择控制置于“外气进入”模式。
3. 设定温度控制到理想位置。
4. 设定鼓风机速度控制到理想速度。

暖风

1. 选择足部 通风模式。
2. 将内外气选择控制置于“外气进入”模式。
3. 设定温度控制到理想位置。
4. 设定鼓风机速度控制到理想速度。
5. 在需要时开启空调，把温度控制旋钮调设置到“暖风”，以便在空气进入之前为空气除湿。

如果挡风玻璃上有雾，选择足部&除霜 模式或按下前除霜 模式。

操作要领

- 要避免灰尘及难闻烟雾从车外通过通风系统进入车内，暂时将内外气选择控制设置到内气循环模式。当刺激物已排除，为了保持车内空气新鲜，一定使内外气选择控制返回到外气进入模式。这有助于驾驶员保持清醒的头脑和舒适性。
- 将内外气选择控制设定在外气进入模式，并把鼓风机速度调到理想速度位置，接通空调系统，把温度控制调整到适当温度，这样可以除去挡风玻璃内侧的雾。

空调

北京现代空调系统中填充了R-134a制冷剂。

1. 起动发动机。
2. 按下空调按钮。
3. 选择脸部通风模式。
4. 将内外气选择控制暂时置于“内气循环”模式，让室内温度快速冷却下来。当到达室内指定温度时，将内外气选择控制重新返回外气进入模式。
5. 调整鼓风机速度控制和温度控制，以便维持最舒适的环境。

信息

根据生产时您国家的法规，在您车辆的空调系统内添充R-134a。您能在发动机罩内侧的标签上找到您车辆内应用的空调制冷剂。

参考

- **只能由经过培训的合格技术员维修制冷剂系统，以确保正确和安全操作。**
- **应在良好通风场所维修制冷剂系统。**
- **禁止维修空调蒸发器(冷却盘管)，也禁止使用从二手车或打捞车辆上拆下的空调蒸发器(冷却盘管)来更换您车辆的空调蒸发器(冷却盘管)，新更换件MAC蒸发器应为已认证符合SAE标准J2842(并贴上标签)。**

信息

- **在空调系统运转状态，室外空气温度很高的情况下爬坡或在交通拥挤的地方行驶时，注意密切观察水温表。空调系统运转会导致发动机过热。在水温表显示发动机过热时继续运转鼓风机，但要关闭空调系统。**
- **在潮湿的环境打开门窗时，空调的运转会使室内产生水滴。水滴过多会导致电气设备损坏，所以只能在关闭门窗的情况下运转空调。**

空调系统操作要领

- 在炎热气候中，如果曾将车辆停在直射阳光下，要先打开窗户一会儿，让热空气散出车外。
- 充分冷却后，从内气循环模式返回到外气进入模式。
- 在雨天或潮湿天气中，为了减少车窗内侧的湿气，可在关闭门窗和天窗状态，操作空调系统降低车内的湿度。

- 在空调系统运转期间，您有时可以注意到空调压缩机循环工作时发动机转速有轻微变化。这是正常的系统工作特性。
- 每个月必须运转空调系统至少几分钟，以确保最佳的系统性能。
- 使用空调系统时，您可能发现在车辆助手席侧的车底地面上有滴水(或水坑)现象。这是正常的系统工作特性。
- 如果过度操作空调，室外温度与挡风玻璃温度之间有温度差，会导致挡风玻璃外表面生雾，阻挡视线。在这种情况下，把通风模式选择按钮设在 位置，并把鼓风机速度控制旋钮设为较低速度。

系统保养

空调空气滤清器

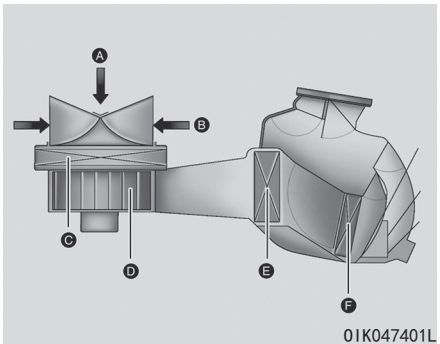

[A]：外气进入，[B]：内气循环
[C]：空调空气滤清器，[D]：鼓风机
[E]：蒸发器芯，[F]：加热器芯

空调空气滤清器安装在手套箱后面，过滤从车外通过暖风和空调系统进入车内的灰尘或其它污染物。如果灰尘或其它污染物积聚在滤清器内超过一段时间，通过通风口流入的空气量下降，导致即使选择外气(新鲜空气)进入模式仍在挡风玻璃内侧积聚湿气。

如果发生这种情况，请北京现代授权经销商更换空调空气滤清器。

信息

- **根据周期保养时间表更换空气滤清器。**

  如果车辆在多沙尘、崎岖的路面等恶劣环境下行驶，必须按需要更频繁地检查和更换空调空气滤清器。
- **空气流量突然减少时，请北京现代授权经销商检查车辆。**

检查空调制冷剂和压缩机润滑油量

如果制冷剂量过少，空调性能降低。制冷剂量过多对空调系统有负面影响。

因此，如果发现异常操作，请北京现代授权经销商检查车辆。

⚠ 警告



因为制冷剂处于极高压力下，只能由经过培训的合格技术员检修空调系统。使用正确类型和数量的润滑油与制冷剂很重要，
否则会导致车辆损坏和人员伤害。

挡风玻璃除霜和除湿

⚠ 警告

挡风玻璃加热

在非常潮湿的气候里制冷系统运转期间，切勿使用 或 通风模式。由于室外温度与挡风玻璃温度之间的温度差原因，导致挡风玻璃外表面生雾，阻挡视线。在这种情况下，把通风模式选择旋钮或按钮设定在 位置，并把鼓风机速度控制旋钮或按钮设定为较低速度。

- 为了能最大程度地除霜，将温度控制钮设置在最高温度位置（旋转至最右），并把鼓风机速度设定在最高速度位置。
- 如果除霜或除湿期间想向足部提供暖空气，可以把通风模式设定到足部-除霜位置。
- 驾驶前，清除挡风玻璃、后窗、室外后视镜及全部侧面门窗上的所有雪和冰。
- 清除发动机罩及车颈护栅上进气口处的所有雪和冰，提高加热和除霜效果，降低挡风玻璃内侧生雾的可能性。

手动空调控制系统

挡风玻璃内侧除湿

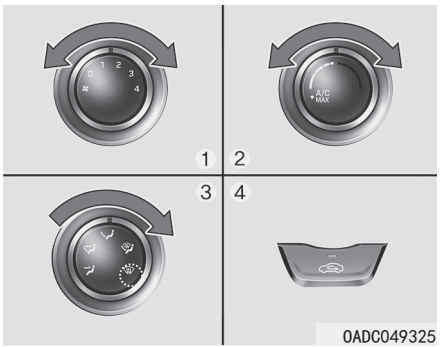

[A]：类型A，[B]：类型B

1. 将鼓风机速度设定到“0”除外的位置。
2. 选择理想温度。
3. 选择 或 通风模式。
4. 会自动选择外气进入模式。另外，如果将通风模式设到 位置，制冷系统(如有配备)自动工作。

如果没有自动运转制冷系统，也没有自动选择外气进入模式，要手动按下对应按钮。

挡风玻璃外侧除霜

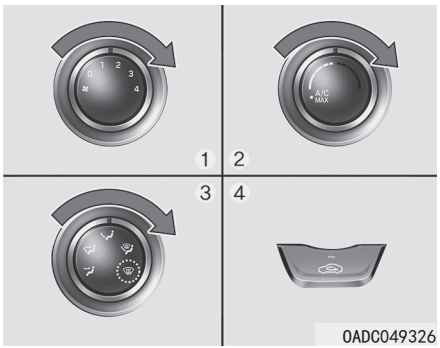

[A]：类型A，[B]：类型B

1. 将鼓风机速度设定到最高速度位置(旋钮旋转到最右)。
2. 设定温度控制到最高温度位置。
3. 选择 位置。
4. 会自动选择外气进入模式和自动运转制冷系统(如有配备)。

自动空调控制系统

挡风玻璃内侧除湿

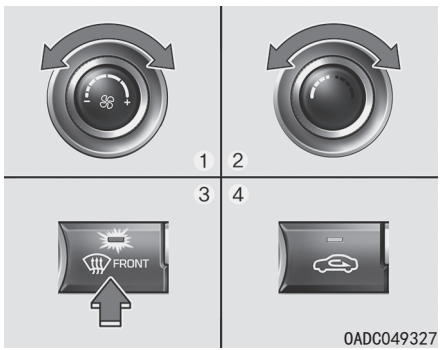

1. 选择理想鼓风机速度。
2. 选择理想温度。
3. 按下除霜按钮( )。
4. 根据检测到的室外温度接通制冷系统，自动选择外气进入模式和较高鼓风机速度。

如果没有自动运转制冷系统，也没有自动选择外气(新鲜空气)进入模式与较高鼓风机速度，要手动调整对应按钮或旋钮。

如果选择 通风模式，自动把较低鼓风机速度调整到较高鼓风机速度。

挡风玻璃外侧除霜

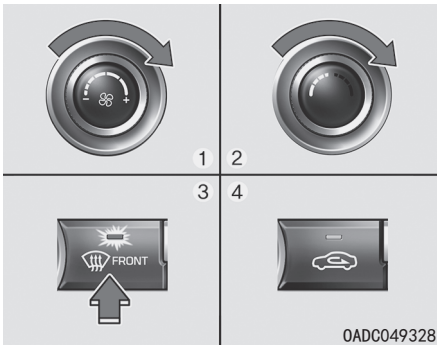

1. 将鼓风机速度设到最大速度位置。
2. 将温度设到极热(HI)位置。
3. 按下除霜按钮( )。
4. 根据检测到的室外温度接通制冷系统，自动选择外气进入模式。

如果选择 通风模式，自动把较低鼓风机速度调整到较高鼓风机速度。

除湿逻辑(如有配备)

为了降低挡风玻璃内侧生雾的可能性，根据特定条件，如选择 或 通风模式，自动控制内外气选择模式或制冷系统的运转。要解除或返回除湿逻辑，如下进行操作。

手动空调控制系统

1. 将点火开关置于ON位置。
2. 选择除霜模式( )
3. 在3秒钟内至少按下内外气选择控制按钮5次。选择除霜模式( )后，应在10秒钟内完成此程序。

内外气选择控制按钮上的LED指示灯闪烁3次，表示除湿逻辑已经解除。

重复这些步骤，以重新启用除湿逻辑。

如果拆装了蓄电池或蓄电池亏电，除湿逻辑初始化为默认值启用状态。

自动空调控制系统

1. 点火开关ON。
2. 按下除霜按钮( )。
3. 在按住空调按钮(A/C)状态，在3秒钟内至少按下内外气选择控制按钮5次。

自动空调控制信息屏幕将闪烁3次，表示已禁用除湿逻辑。

重复这些步骤，以重新启用除湿逻辑。

如果拆装了蓄电池或蓄电池亏电，除湿逻辑初始化为默认值启用状态。

自动除湿系统(仅适用于自动空调控制系统，如有配备)

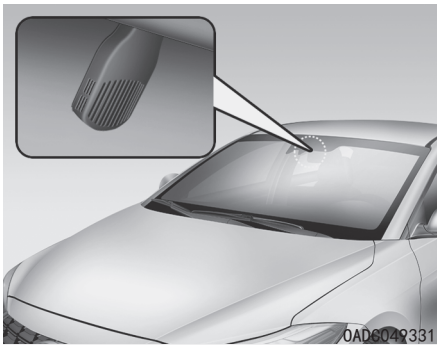

自动除湿系统通过自动检测挡风玻璃内侧的湿气降低挡风玻璃内侧的生雾可能性。

自动除湿系统在暖风或空调系统接通时工作。

信息

室外温度低于-10℃时，自动除湿系统可能不正常工作。



自动除湿系统工作时，指示灯点亮。

如果在车辆内检测到大量的湿气，自动除湿系统将启动。

自动执行以下步骤：

第1步) 空调按钮ON。

第2步) 室外温度低时内外气选择控制转换至“外气进入”模式。

第3步) 通风模式转换至除霜，直接将空气吹向挡风玻璃。

第4步) 将鼓风机速度设为最大速度。

在自动除湿系统工作状态，如果空调OFF或手动选择内气循环模式，自动除湿系统指示灯闪烁3次，提醒驾驶员不能手动进行控制。

自动除湿功能的取消和恢复

点火开关处于ON位置时，按下前挡风玻璃除霜器按钮3秒钟。

当取消自动除湿功能时，ADS OFF符号闪烁3次，并在空调显示屏上显示ADS OFF符号。

当恢复自动除湿功能时，在没有发出信号状态，ADS OFF符号将闪烁6次。

信息

- **通过自动除湿系统接通空调时，如果要关闭空调，指示灯将会闪烁3次，并且不会关闭空调。**
- **为保持自动除湿系统的有效性和效率，系统运行时请勿选择内气循环模式。**
- **自动除湿系统运行时，鼓风机速度调整旋钮、温度调整旋钮，和内外气选择控制按钮停用。**

参考

禁止拆卸位于驾驶席侧挡风玻璃上端的传感器盖。

否则会损坏系统部件，并且此项事例可能不在车辆保修范围内。

除霜器

参考

切勿使用尖锐工具或有磨蚀性的车窗清洁剂清洁车窗，以免损坏后车窗内表面连接的除霜加热线。

信息

如果您要在前挡风玻璃上进行除霜和除湿工作，请参考本章的“挡风玻璃除霜及除湿”部分。

后窗除霜器

■ 手动空调控制系统

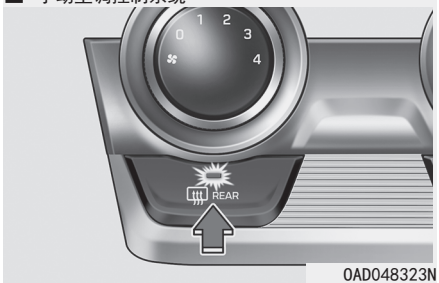

■ 自动空调控制系统

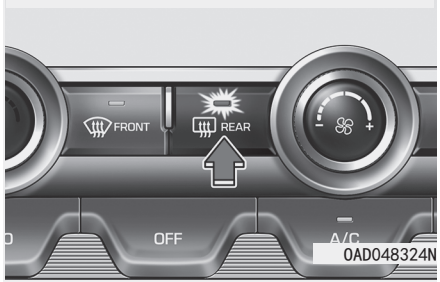

发动机运转期间除霜器加热后窗，从而除去后窗内外的霜、雾和薄冰。

- 要启动后窗除霜器，可以按下中央仪表板开关板上的后窗除霜器按钮。除霜器ON时后窗除霜器按钮上的指示灯亮。
- 再按一次后窗除霜器按钮也可关闭除霜器。

信息

- **如果后窗上有厚积雪，则应在操作后窗除霜器前清除积雪。**
- **后窗除霜器在约20分钟后或者点火开关LOCK/OFF时自动关闭。**

室外后视镜除霜器(如有配备)

如果您的车辆配备了室外后视镜除霜器，当您操作后窗除霜器时室外后视镜除霜器同时工作。

空调控制附加功能

清洁空气(如有配备)

点火开关在ON位置时，清洁空气功能自动接通。

点火开关在OFF位置时，清洁空气功能自动停止。

天窗内气循环(如有配备)

如果暖风或空调系统工作期间打开天窗，会自动选择外气(新鲜空气)进入模式进行通风。如果在天窗打开的情况下按下内气循环模式按钮，会重新启动内气循环模式，但仅会在3分钟内保持启用状态。3分钟后，内外气选择模式恢复到“外气进入”模式。

天窗关闭时内外气选择模式将返回至选择的初始位置。

自动通风(如有配备)

在内气循环模式下，如果空调控制系统在低温环境中运转超过一定时间(约30分钟)时，系统自动转动外气进入(新鲜空气)模式。

取消或启动自动通风功能

把通风模式置于中风口式 模式，然后按住空调(A/C)按钮，同时在3秒钟内按动内外气选择按钮5次或以上。

停用自动通风功能时，指示灯闪烁3次。启用自动通风功能时，指示灯闪烁6次。

储存室

⚠ 警告

禁止在车辆中储存打火机、丙烷罐或其它易燃/易爆物品。这些物品在车辆长期暴露在高温环境中时会起火和/或爆炸。

⚠ 警告

车辆行驶中一定要保证储存箱盖处于关闭状态，车里的物体会以与车速相同的速度快速移动。当停车或急速转弯、或发生碰撞，物体飞出储存箱撞到驾驶员或乘员时会造成人员伤害。

参考

为了避免被盗，不要在储存箱内放置贵重物品。

中央控制台储存箱

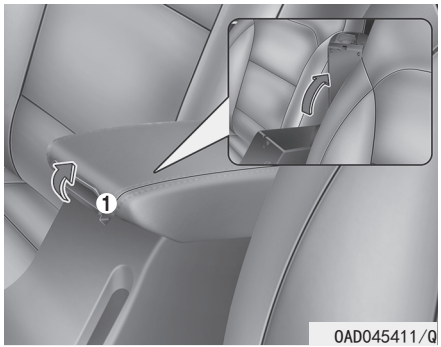

打开：
按下按钮(1)。

手套箱

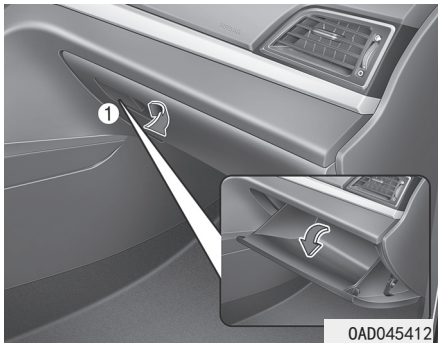

打开：
拉动手柄(1)。

⚠ 警告

手套箱使用后必须牢固关闭。

如果手套箱处于打开状态，即使助手席乘员佩戴了安全带，一旦发生碰撞事故，也可能会导致严重伤害。

冷藏箱(如有配备)

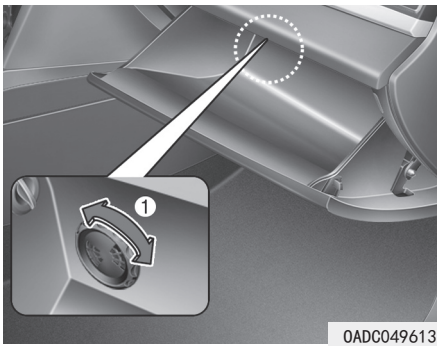

您可以使用手套箱的冷却功能保持饮料等物品的冷态。

1. 打开空调。
2. 将安装在手套箱内的通风口打开/关闭控制杆(1)滑动到打开位置。
3. 不使用冷藏箱时，将控制杆(1)滑动到关闭位置。

参考

如果冷藏箱内的某些物品堵住通风口，会降低冷藏箱的冷藏效果。

眼镜盒(如有配备)

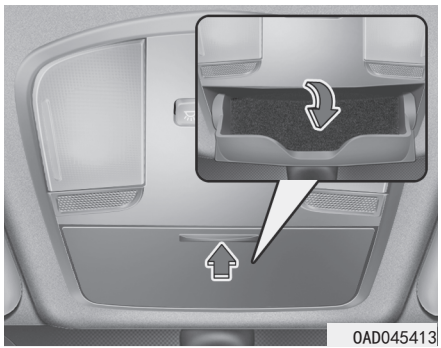

打开：

按压并释放盖，眼镜盒会缓慢打开。在透镜面朝外的情况下把眼镜放入眼镜盒中。

关闭：

推回到原位置。

确定驾驶期间眼镜盒处于关闭状态。

⚠ 警告

- **不要在眼镜盒内放置眼镜以外的物品。否则这些物品会在紧急制动或事故中被抛出，伤及车内乘员。**
- **行驶中不要打开眼镜盒。打开眼镜盒会阻碍车辆的后视镜视野。**
- **禁止强行将眼镜置入眼镜盒。如果在眼镜卡在眼镜盒里时强行打开眼镜盒可能导致人身伤害。**

内部装置

点烟器(如有配备)

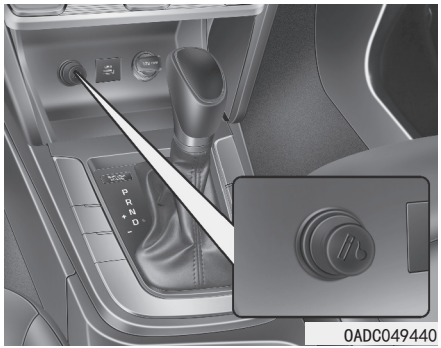

必须在点火开关位于ACC位置或ON位置时，才可使用点烟器。

要操作点烟器，将点烟器完全按入插座。点烟器温度达到一定程度时，会自动弹出至“就绪”位置。

请使用北京现代授权经销商提供的用于更换目的的部件。

⚠ 警告

- **点烟器加热后切勿压住点烟器，否则会导致点烟器过热烧坏。**
- **如果点烟器在30秒钟内不弹出，应拔出点烟器以免过热烧坏。**
- **禁止在点烟器插座内插入异物，否则会损坏点烟器。**

参考

在点烟器插座上只能使用北京现代正品点烟器，如果使用插入附件(如剃须刀、手提式吸尘器、咖啡壶等)可损坏插座或导致电气故障。

杯架

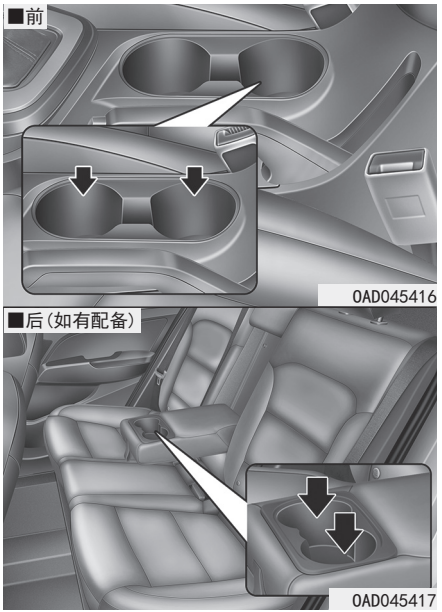

前

可以在杯架里放置杯子或小型饮料罐。

后

要使用杯架，向下拉扶手。

⚠ 警告

- **杯架使用过程中避免突然起动和制动，以防止液体溅出。如果热液体溅出，会烫伤您。如此烫伤驾驶员，会导致车辆失控，引发事故。**
- **车辆行驶中不要把盛装热液体的未加盖杯子或不固定的瓶罐等放入杯架中。人员受伤可能导致突然制动或碰撞事故。**
- **仅在杯架中使用软杯。坚硬物品会在事故中对您造成伤害。**

⚠ 警告

将瓶罐存放在没有阳光直射的地方，禁止将瓶罐放在已升温车辆内，否则瓶罐会爆炸。

参考

- **驾驶时要盖好饮料盖防止饮料溢出。如果液体溢出，会进入到车辆的电气/电子系统损坏部件。**
- **清洁喷溅的液体时，不要高温干燥杯架，否则会损坏杯架。**

遮阳板

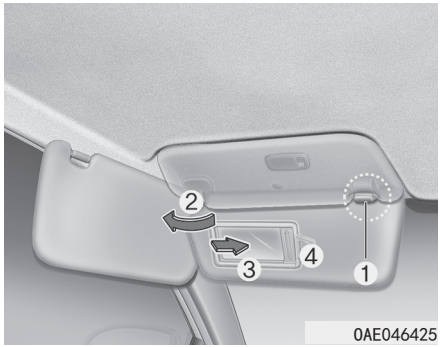

要使用遮阳板，向下拉下即可。

要遮住从侧面门窗进入的阳光，向下拉下遮阳板，从支架(1)释放遮阳板并摆动遮阳板至侧面(2)。

要使用化妆镜，可拉下遮阳板并滑动打开化妆镜盖(3)。

使用票据夹(4)夹住票据等。

信息

使用后，牢固关闭化妆镜盖并将遮阳板返回到原位置。

⚠ 警告

为了安全，使用遮阳板时注意不要阻碍视线。

参考

不要同时在票据夹内放入多个票据。这可能损坏票据夹。

电源插座

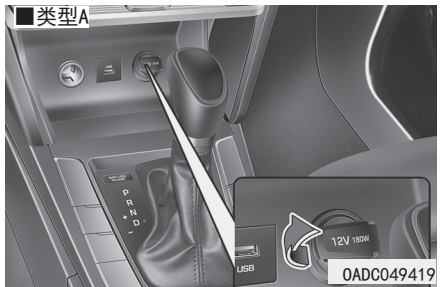

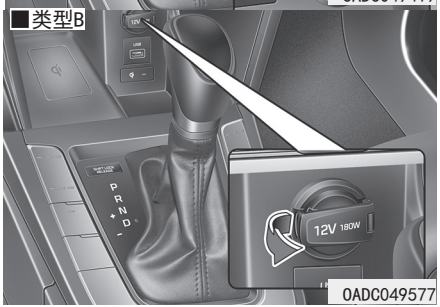

电源插座用于给手机或其它与车上的电气系统一起工作的设备提供电源，发动机运转时此插座可获得180W（瓦特）以下的电流。

⚠ 警告

避免电击。不要把手指或外来元件（销等）插入电源插座，也禁止湿手碰触电源插座，否则会受到电击。

参考

为了避免损坏电源插座：

- 只能在发动机运转时使用电源插座，使用后拔出附件电源插头。如果在发动机停止状态长时间使用附件电源插头，会导致蓄电池放电。
- 只允许使用12V、180W（瓦特）以下的电子附件。
- 在使用电源插座时，请把空调或暖风调整到最低操作标准。
- 不使用时关闭盖。

（继续）

(继续)

- 某些电气设备在插入车辆电源插座时会导致电气干扰。这些设备可能导致音响过度静电干扰和车辆内使用的其它电气系统或设备故障。
- 尽量推入插头。如果连接不良，会导致插头过热和保险丝熔断。
- 应插入配备有逆电流保护装置的带有电池的电气/电子设备。否则，电池的电流可能会倒流进入车辆的电气/电子系统并引起系统故障。

无线手机充电系统(如有配备)

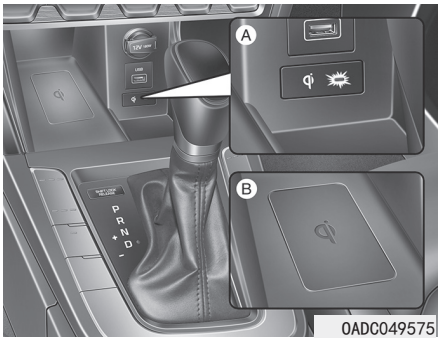

[A]：指示灯，[B]：充电板

前控制台内配有手机无线充电器。

在点火开关位于ACC/ON和全部车门关闭状态下，系统才能启动。

手机充电

无线手机充电系统仅可以为Qi手机(φ)进行充电。阅读手机配件封面上的标签，或者访问手机制造商的网站，查看手机是否支持Qi技术。

当你在无线充电板上放置Qi手机时，就会启动无线充电过程。

1. 从无线充电板上移除多余物品，包括智能钥匙。否则，可能会中断无线充电程序。将智能手机置于充电板的中央。
2. 手机充电时，橙色指示灯亮。手机充电完成时，指示灯变成绿色。
3. 可在仪表盘上的用户设置模式中停用或启用无线充电功能。更详细信息请参考本章的“LCD显示器模式”部分。

如果您的手机不能充电：

-轻轻变换充电板上的手机位置。

-确保指示灯为橙色。

如果无线充电系统有故障，指示灯为橙色，将闪烁10秒钟。此时，暂时停止充电进程，并重新尝试为手机充电。

发动机OFF，并打开前车门后，如果手机仍在无线充电模块上，系统会在LCD显示屏上显示警告信息。

对于一些制造商的手机，即使手机留在无线充电模块上，系统可能也不会警告你。这是由手机的特定性能导致的，不代表无线充电功能故障。

参考

- **无线手机充电系统不支持某些未通过Qi规格验证的智能手机。**
- **在充电板上放置手机时，将手机放置在板的中央位置，以便达到最佳充电性能。如果您的手机偏置到一侧，充电率可能会减少，在某些情况下，手机可能会产生更高的热传导。**
- **在某些情况下，无线充电可能会在使用遥控器或智能钥匙时，或者在启动车辆或控制门锁闭锁/开锁灯情况下暂时停止。**
- **在给某些手机充电，当手机充满电时，充电指示灯可能不会变为绿色。**
- **无线手机充电系统内的温度异常升高时，无线充电进程会暂停。当温度下降到一定水平时，无线充电进程重新开始。**
- **当无线手机充电系统与手机之间存在硬币等金属物品时，无线充电进程可能会暂停。**
- **在为一些具有自保护功能的手机进行充电时，无线充电速度会降低，无线充电将停止。**
- **如果手机的外壳很厚，无线充电可能无效。**
- **如果手机没有完全接触充电板，无线充电可能无法正常工作。**

- 在无线手机充电期间，可能造成信用卡、电话卡、银行存折、交通票据等磁性物品的损坏。
- 在充电板上放置任意没有配备无线充电功能的智能手机或金属物体时，会听到小噪音。这种小噪音是由车辆识别系统识别放置在充电板上的物体兼容性引起的，而不会以任何方式影响车辆或智能手机。

信息

点火开关置于LOCK/OFF位置时，充电进程也会停止。

时钟

更详细信息请参考随车提供的手册。

⚠ 警告

车辆行驶中不要调整时钟。否则会出现转向失控，导致发生事故或严重人身伤害。

衣钩

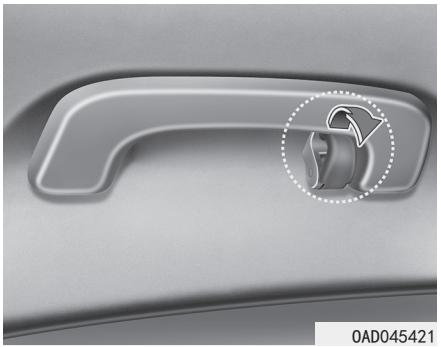

要使用衣架，拉下挂钩。
此衣钩不能挂大型物品或重物。

⚠ 警告

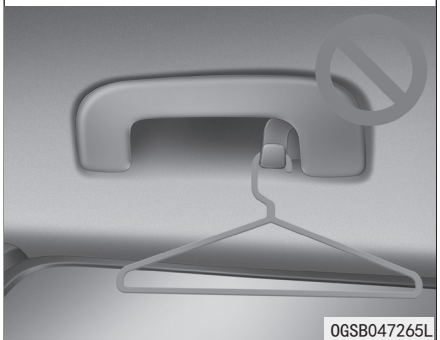

不要悬挂其它物品如衣架或衣物之外的坚硬物体。也不要在衣服口袋里放置沉重、尖锐或易碎物品。否则发生事故或窗帘式空气囊展开时，会导致车辆损坏或人员受伤。

底板垫固定锚(如有配备)

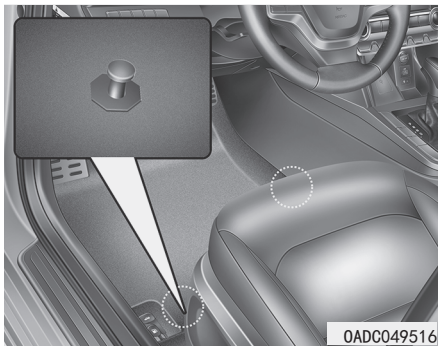

始终使用底板垫固定锚将前底板垫固定到车辆上，前底板地毯上的固定锚能防止底板垫向前滑动。

⚠ 警告

在车辆内安装任意底板垫时必须遵守下列事项。

- **驾驶车辆前确定底板垫牢固固定到车辆底板垫固定锚上。**
- **禁止使用任意不能牢固固定到车辆底板垫固定锚上的底板垫。**
- **禁止将底板垫堆叠在另一底板垫顶部(如地毯式底板垫顶部的全天候橡胶底板垫)。每个位置只能安装一个底板垫。**

重要事项-您的车辆在生产时精密设计了驾驶席侧底板垫固定锚以便适当牢固固定底板垫。为了避免干扰踏板操作，北京现代建议安装专门为您车辆设计的北京现代底板垫。

多媒体系统

多媒体系统.....4-2
USB接口.....4-2
天线.....4-3
方向盘上音响控制.....4-3
音频/视频/导航系统(AVC).....4-4
Bluetooth® Wireless Technology免提.....4-6
汽车音响怎样工作.....4-6

多媒体系统

信息

- 如果安装零件市场销售的HID大灯，车辆音响和电器设备会发生故障。
- 避免香水、化妆油、防晒霜、洗手液、空气清新剂等接触内饰部件。否则，会导致内饰损坏或变色。

USB接口

■ 类型 A

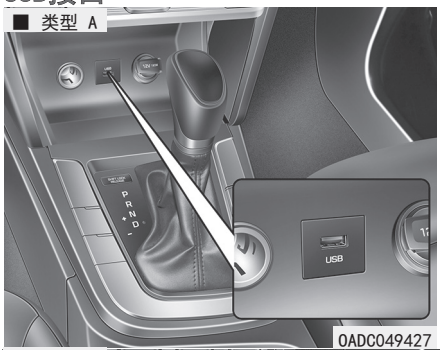

OADC049427

■ 类型 B

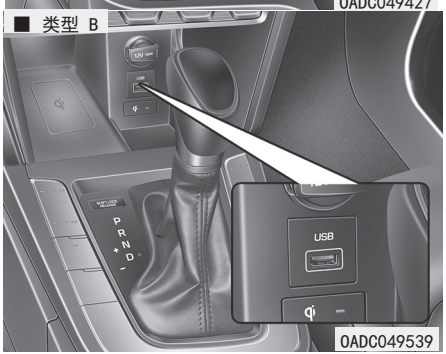

OADC049539

您可使用USB连接线将音频设备连接到车辆USB接口。

信息

使用连接到电源插座的便携式音频设备时，播放期间会有产生噪音。如果发生这种情况，使用便携式音频设备自带电源进行播放。

天线

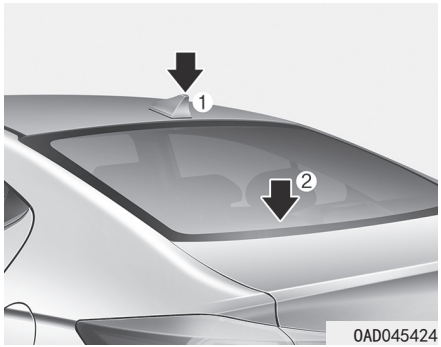

鲨鱼鳍式天线(1，如有配备)

鲨鱼鳍式天线接收传输数据。
(例如：GPS)

玻璃天线(2)

您车辆使用玻璃天线接收AM和FM信号。

参考

- **为了防止损坏后窗玻璃天线，禁止使用尖锐工具或包含研磨材料的车窗清洁剂清洁车窗。使用软布清洁后窗玻璃内侧。**
- **避免添加金属涂层如Ni，Cd等，这些金属会降低AM和FM电台广播信号的接收力。**
- **在后窗玻璃内表面上粘贴标签时，小心不要损坏后窗玻璃天线。**
- **不要在后窗玻璃天线附近放置尖锐工具。**
- **后窗着色会影响天线的正常工作。**

方向盘上音响控制(如有配备)

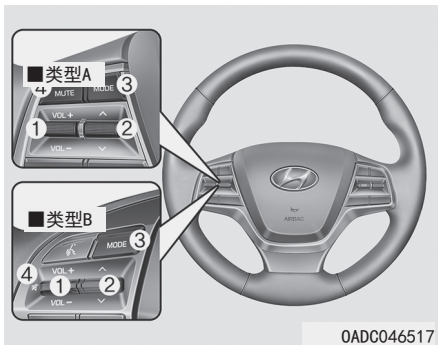

参考

不要同时操作多个音响远程控制按钮。

音量(VOLUME)(VOL+/-)(1)

- 向上操作音量(VOLUME)控制杆，可增大音量。
- 向下操作音量(VOLUME)控制杆，可减小音量。

搜索/预选(SEEK/PRESET)(∧/∨)(2)

如果上下移动搜索/预选(SEEK/PRESET)控制杆并保持0.8秒以上时间，其功能如下：

收音机(RADIO)模式

它起自动搜索(AUTO SEEK)选择键的作用，会一直搜索(SEEK)直到您释放控制杆为止。

多媒体模式

它起快进/快退(FF/REW)键的作用。

如果上下移动搜索/预选(SEEK/PRESET)控制杆，其功能如下：

收音机(RADIO)模式

它起前/后预选电台(PRESET STATION UP/DOWN)键的作用。

多媒体(MEDIA)模式

它起前/后曲目选择(TRACK UP/DOWN)键的作用。

模式(MODE)(3)

按下模式(MODE)键选择收音机，光盘或AUX。

静音(MUTE)(4)

- 按一下静音(MUTE)键静音。
- 再按一下静音(MUTE)键激活声音。

音频/视频/导航系统(AVC)(如有配备)

有关AVC系统详细信息请参考车机内置电子说明书。

车机内置电子说明书使用须知

1. 初次使用前，应仔细阅读车机说明，以熟悉多媒体信息娱乐系统的功能和操作。使用本多媒体信息娱乐系统时请遵照车内的电子说明书，人为损坏不在保修范围内。

2. 当多媒体信息娱乐系统出现异常现象时，请检查是否按电子说明书正常操作，若不能排除故障，请到商家指定的维修点交由专业人员进行维修，请勿擅自拆开机盖或调整任何部件。

3. 电子说明书中的插图是为了更清楚地指导用户如何进行操作。在使用过程中如与实物不符，请以实物为准。

4. 在经过桥梁、高山、隧道以及地下停车场时多媒体信息娱乐系统的收音效果可能会受影响；车辆持续剧烈颠簸时也可能会导致“跳音”，这是正常现象。

5. 请不要用硬质的尖锐物触划显示屏以免造成显示屏损伤，避免直接喷洒液体到屏幕上，以免损坏设备内部的电子元器件。

6. 清洁显示屏时，请用柔软性布料擦拭，不可使用液体直接擦拭显示屏。

7. 严禁插入除U盘、手机、移动电源以外的大电流USB设备，如：移动硬盘。

8. 请勿频繁插拔USB 设备，以免造成设备损坏。

9. USB设备种类众多，本系统不能保证兼容所有的USB 设备。

10. 本系统不能保证支持所有的音视频格式（支持的音视频格式见电子说明书）。

11. 如用户操作本系统时出现异常情况，可通过手动重启系统来解除异常，具体操作方法为：长按POWER 键8 秒。

12. 本说明可能含有解释不全之处，或因产品发生调整，导致产品与本说明出现差异。详细功能请参考车机内置电子说明书。

车机内置电子说明书安全提示

1. 请您根据交通安全法规要求安全驾驶汽车。

2. 当有液体渗入机内或者出现异味时，请立即停止使用本多媒体信息娱乐系统，避免引起火灾或其他事故。

3. 严禁擅自将本多媒体信息娱乐系统进行拆卸，如需维修请到商家指定的维修点交由专业人员处理。

4. 驾驶中请将音量调到适当大小，音量过大会干扰驾驶员听取车外的信息，影响驾驶安全性。

5. 切勿将USB标准口外的任何物件插入USB 插槽中。

6. 为了您的安全，请在停车及驾驶条件允许时操作本系统。

7. 本系统CarLife附带的导航地图及路线指引仅供参考，请勿作为您行车的唯一依据。

Bluetooth® WirelessTechnology (如有配备)

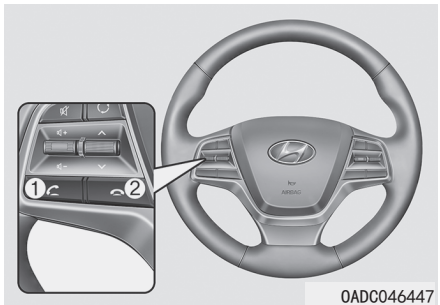



您可以通过*Bluetooth®* Wireless Technology功能连接使用手机。

(1)呼叫/应答(Call/Answer)键

(2)通话结束(Call end)键

(3)麦克风(Microphone)

本手册外单独提供了有关*Bluetooth®* Wireless Technology功能的详细信息。

汽车音响怎样工作

FM接收

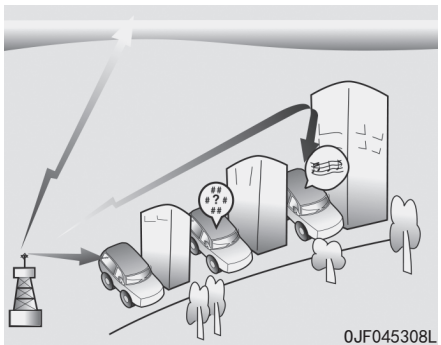

AM和FM收音机信号是您所在城市周围的发射塔发射的广播信号。通过您车辆的收音机天线拦截这些信号。然后由收音机接收此信号并把它传送给您车辆的扬声器。

当您的车辆接收较强的收音机信号时，音响系统的精确设计确保提供最好的声音播放效果。在有些情况下，进入车内的信号不强或不清晰。

这与某些因素有关，例如车辆与广播电台的距离，车辆接近其它有较强信号的广播电台，区域内有建筑物，桥或大型阻塞物等。

AM(MW, LW)接收

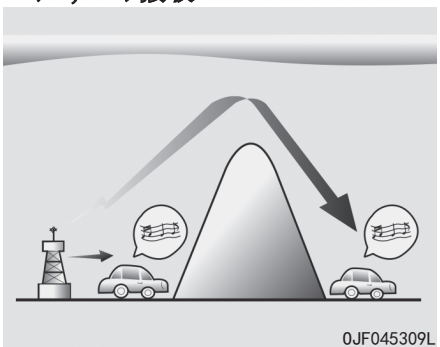

AM广播信号接收距离比FM信号长。因为AM无线电波是以低频率传送的。这些长，低频率无线电波可以追随地球曲面而不是直线传入大气层。另外，它们能绕过阻塞物，提供更好的信号覆盖范围。

FM广播电台

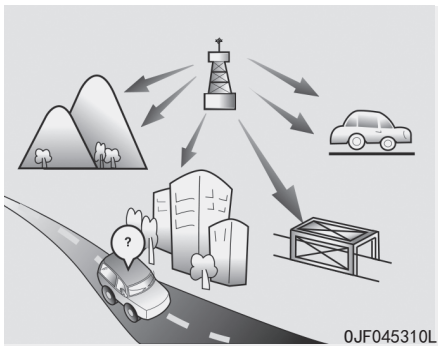

FM广播信号是以高频率传送的，它不能弯曲地追随地球曲面。因此，FM广播信号通常在离信号发射塔较近的地方就开始时强时弱。同样，FM信号易受高楼，高山或其它阻塞物的影响。这些原因可导致声音不清晰，使您认为您的收音机存在故障。下列情况属正常现象，并不代表收音机发生故障：

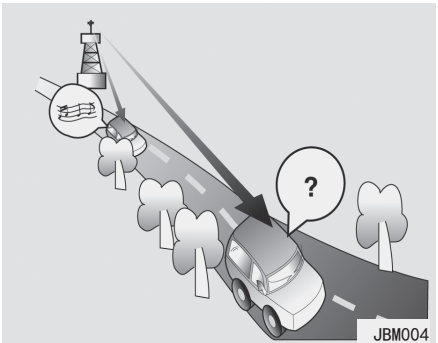

- 声音时高时低—当您的车辆远离广播电台时，信号将变弱，且声音时高时低。如发生此类现象，我们建议您选择其它信号更强的电台。
- 颤抖/静音—FM信号弱或电台与您的收音机之间有大阻塞物时会扰乱信号，导致声音颤抖或静音。降低高音音量减少此类影响，直到清除扰乱为止。

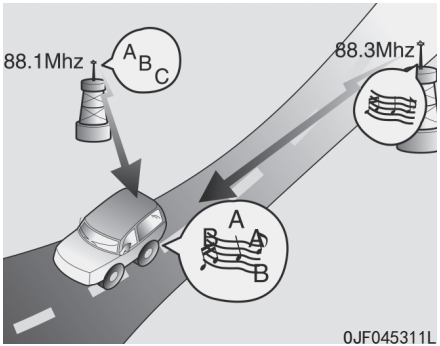

- 电台转换—当FM信号变弱时，开始播放接近相同频率，信号更强的电台。因为您车辆的收音机设计为锁定最清晰的信号。如产生此类现象，请选择其它信号较强的电台。
- 取消多径信号—从几个方向接收多个信号可导致声音走样或颤抖。这是由来自相同电台的直接或反射信号，来自两个频率接近电台的信号导致的。如发生这种情况，请选择其它广播电台直到这种情况消失为止。

使用手机或双声道收音机

在车内使用手机时，音响系统可能产生噪音。这不代表音响系统有故障。此时，请尽量远离音响系统使用手机。

参考

在车内使用手机或无线通讯设备等通信系统时，必须装配分离式外部天线。单独借助内部天线使用手机或无线通讯设备时，会干扰车辆的电气系统并对车辆的安全操作产生不利影响。

⚠ 警告

驾驶中不要使用手机。你应在将车辆停放到安全地带后使用手机。

驾驶车辆

驾驶前注意事项 5-4
在进入车辆前 5-4
起动前的注意事项 5-4
点火开关 5-5
点火开关钥匙 5-5
发动机起动/停止按钮 5-8
手动变速器 5-14
手动变速器操作 5-14
良好驾驶习惯 5-16
智能变速器(IVT) 5-17
智能变速器(IVT)操作 5-17
良好驾驶习惯 5-21
双离合变速器 5-22
双离合变速器操作 5-22
LCD显示器上变速器温度及警告信息 5-24
良好驾驶习惯 5-30
制动系统 5-31
制动助力器 5-31
盘式制动器磨损指示器 5-31
驻车制动器(手制动类型) 5-32
电控驻车制动器(EPB) 5-33
自动驻车(AUTO HOLD) 5-38
防抱死制动系统(ABS) 5-41
电子稳定控制(ESC) 5-43
车辆稳定性管理(VSM) 5-46
上坡起步辅助控制(HAC) 5-46
紧急制动信号(ESS) 5-47
正确使用制动器 5-47
怠速停止&起步(ISG)系统 5-48
启用ISG系统 5-48
停用ISG系统 5-51
ISG系统故障 5-51
蓄电池传感器无效 5-51
驾驶模式集成控制系统 5-52
正面防撞辅助(FCA)系统 5-54
系统设置和启动 5-54
FCA警告信息和制动控制 5-56
FCA传感器 5-58
系统故障 5-59
系统局限 5-60
后侧方盲区碰撞预警(BCW)系统 5-64
系统说明 5-64
系统设置和工作 5-65
警告信息和系统控制 5-67
检测传感器 5-68
系统故障 5-69
系统局限 5-70

倒车侧面碰撞预警(RCCW)系统 5-73
系统说明 5-73
系统设置和工作 5-73
警告信息和系统控制 5-75
检测传感器 5-76
系统故障 5-77
系统局限 5-78
车道保持辅助(LKA)系统 5-81
LKA操作 5-82
警告灯和信息 5-84
系统局限 5-86
LKA系统设置 5-87
驾驶员注意力警告(DAW)系统 5-87
系统设置和工作 5-88
重置系统 5-89
系统待命 5-89
系统故障 5-90
巡航控制 5-91
巡航控制操作 5-91
特殊驾驶情况 5-95
危险驾驶路况 5-95
摇动车辆 5-95
平稳转弯 5-96
夜间驾车 5-96
雨天驾车 5-96
淹水区域的驾驶 5-97
公路驾驶 5-97
冬季驾驶 5-97
积雪或结冰路况 5-97
冬季注意事项 5-99
车重 5-100
超载 5-100

⚠ 警告

一氧化碳(CO)气体是有毒的。呼吸一氧化碳可以导致昏迷或死亡。
发动机排气中包含无色无味的一氧化碳气体。

切勿吸入发动机排气。
一旦您在车内闻到排放气体的气味，立即打开车窗。呼吸一氧化碳可以导致昏迷或窒息。

确认排放系统不存在泄漏。
在更换机油或因其它目的而举升车辆时，必须检查排气系统。如果排气系统发出的声音变化或行驶中有物体撞击车辆底部，请北京现代授权经销商检查排气系统。

禁止在封闭空间内运转发动机。
在车库内，即使敞开车库门也禁止怠速运转发动机，因为发动机怠速运转很危险。运转发动机，仅可以起动发动机的时间，然后将车辆移出车库。

在车内有乘员的情况下应避免发动机长时间处于怠速状态。
如果车内有乘员且有必要长时间使发动机处于怠速状态，应把车辆停放在通风良好的区域，并把空调内外气选择风门设置在"外气进入"模式，同时提高鼓风机转速，使车外的新鲜空气进入车内。

保持进气口的清洁
为确保通风系统的正常运作，应及时清除挡风玻璃前面外气进入通风口上的雪、冰、树叶或其它碎屑。

如果必须在行李箱盖开启状态下驾驶车辆时：
关闭所有车窗。
打开仪表板通风口。
将空调内外气选择风门控制设在"外气进入"模式，将通风模式控制设在"足部"或"脸部"位置，并将鼓风机转速提高到较高速度。

驾驶前注意事项

在进入车辆前

- 确保所有车窗、室外后视镜与室外灯均清洁没有障碍
- 清除霜、雪或冰。
- 目视检查不均匀磨损及损坏情况。
- 检查车底是否有漏油现象。
- 若要倒车，应确认车辆后方无障碍物。

起动前的注意事项

- 确保发动机罩、行李箱盖和车门安全关闭并闭锁。
- 调整座椅和方向盘位置。
- 调整室内及室外后视镜。
- 确认所有灯光的工作状态。
- 佩戴好您的安全带。检查所有乘员是否佩戴好安全带。
- 当点火开关转到ON位置时，检查仪表盘的仪表、指示灯和仪表盘显示器上的信息。
- 检查所带物品是否正确保存或安全紧固。

⚠ 警告

为降低事故中的严重受伤或死亡危险，请遵守下面的注意事项：

- **始终佩戴好安全带。车辆行驶中所有乘员都应佩戴好安全带。更多详细信息请参考第2章的"座椅安全带"部分。**
- **始终要防御性驾驶。始终要假设其他驾驶员或行人可能会不小心或犯错误。**
- **驾驶时要集中注意力。如果驾驶员分散注意力，会导致发生事故。**
- **与前面的车辆保持足够的安全距离。**

点火开关

⚠ 警告

禁止在酒后或服食药物后驾车。

如果您在酒后或服食药物后驾车，有可能发生严重事故，导致重伤或死亡。

每年高速公路车祸致死的原因中排第一位的即为酒后驾车。即使是少量的酒精也会影响驾驶者的反应、知觉及判断力。只喝一点酒也会降低你对不断变化状态和紧急情况的应对能力，而且每多喝一点你的反应时间会越差。

服药后驾车和酒后驾车一样危险，甚至更危险。

如果您在酒后或服食药物后驾车，有可能发生严重事故。切勿酒后或服食药物后驾车。也不要乘坐喝酒或服食药物的驾驶员驾驶的车辆。请选择合适的驾驶员或搭乘出租车。

⚠ 警告

为降低事故中的严重受伤或死亡危险，请遵守下面的注意事项：

- 禁止儿童或不熟悉车辆的人碰触点火开关或相关部件。否则可能会导致车辆意外和突然移动而发生事故。
- 车辆行驶中不要穿过方向盘碰触点火开关或其它控制。如果把手或胳膊置于此处会引起车辆失控，导致发生事故。

点火开关钥匙(如有配备)

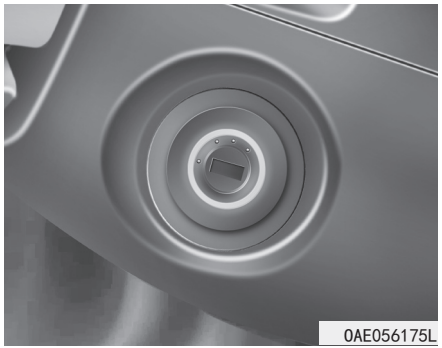

点火开关不在ON位置时，无论何时打开前车门，点火开关照明灯都会亮，为您提供便利。此灯在将点火开关置于ON时立即熄灭或在关闭车门30秒钟后熄灭(如有配备)。

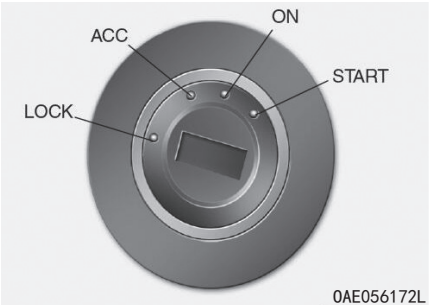

⚠ 警告

- **在车辆行驶中，除紧急情况外，不要将点火开关置于LOCK或ACC位置。否则会使发动机停止并丧失转向和制动器的动力辅助，会造成失去方向控制、制动失灵，从而导致发生严重交通事故。**
- **离开驾驶席座椅前，一定要确认变速杆挂在“1”档(手动变速器车辆)或“P(驻车)”档(智能变速器(IVT)/双离合变速器车辆)，牢固啮合驻车制动器，并将点火开关置于LOCK位置。**

  如果不执行这些预防措施，可能会使车辆突然移动。

参考

禁止使用二手市场钥匙孔盖。这会因通信故障导致起动故障。

点火开关位置

开关位置	工作	备注
LOCK	要把点火开关转到LOCK位置，在ACC位置按压点火开关钥匙并转到LOCK位置。 只有点火开关在LOCK位置时才可以拔出点火开关钥匙。 此时，锁住方向盘防盗(如有配备)。	
ACC	可以使用一些电气设备。 方向盘解锁。	如果很难把点火开关转到ACC位置，可以左右晃动方向盘释放，同时转动钥匙。
ON	发动机已经起动时点火开关的正常位置。 可以使用电气附件和所有功能。 点火开关从ACC转动到ON位置时，可以检查警告灯。	如果不需要发动机运转，不要长时间把点火开关置于ON位置，以免蓄电池过度放电。
START	将点火开关转到START位置起动发动机。当您释放钥匙时，开关回位至ON位置。	发动机转动直到您释放钥匙。

起动发动机

⚠ 警告

- 要始终穿上合适的鞋驾驶车辆。不合适的鞋(高跟鞋、滑雪鞋、凉鞋、拖鞋等)会干扰您操作制动踏板、加速踏板和离合器踏板的能力。
- 切勿在踩下加速踏板的状态下起动车辆。否则车辆会移动并导致事故。
- 等到发动机转速正常。如果发动机转速高时释放制动踏板，车辆会突然移动。

配备手动变速器的车辆：

1. 确定啮合驻车制动器。
2. 确保变速杆在空挡位置。
3. 踩下离合器踏板和制动踏板。
4. 将点火开关转到START位置。保持住，直到发动机起动为止(最多10秒钟)，然后释放钥匙。

配备智能变速器(IVT)/双离合变速器的车辆：

1. 确定啮合驻车制动器。
2. 确定变速杆置于“P(驻车)”档。
3. 踩下制动踏板。
4. 将点火开关转到START位置。保持住，直到发动机起动为止(最多10秒钟)，然后释放钥匙。

i 信息

- 不要为了发动机暖机，在车辆停止状态等待。以适度的发动机转速驾驶。(应避免急加速和急减速。)
- 起动发动机时总要踩下制动踏板。起动时请不要踩下加速踏板。暖机时不要高速空转发动机。

参考

为了避免损坏车辆：

- **点火开关在“START”位置的时间不要超过10秒钟。在重新尝试起动发动机前等待5到10秒钟。**
- **发动机运行期间不要将点火开关转至"START"位置。否则会损坏发动机。**
- **如果交通和路况允许，您可以在车辆仍行驶时把变速杆挂入“N(空档)”档并转动点火开关到START位置，重新起动发动机。**
- **不能用推或拖车的方法起动发动机。**

发动机起动/停止按钮(如有配备)



无论何时打开前车门，发动机起动/停止按钮照明灯亮，车门关闭30秒之后照明灯OFF(如有配备)。

⚠ 警告

紧急停止发动机:

按住发动机起动/停止按钮2秒种以上，或短暂按下和释放发动机起动/停止按钮3次(3秒内)。

如果车辆仍在移动，您可以通过将变速杆挂入“N(空档)”档并按下发动机起动/停止按钮来在不踩制动踏板状态重新起动发动机。

⚠ 警告

- **在车辆行驶状态下，除紧急情况外，禁止按下发动机起动/停止按钮。否则会使发动机停止并丧失转向和制动器的动力辅助，会造成失去方向控制、制动失灵，从而导致发生严重交通事故。**
- **离开驾驶席座椅前，一定要确认变速杆在"P(驻车)"档，发动机起动/停止按钮在OFF位置并牢固啮合驻车制动器，然后携带智能钥匙。如果不执行这些预防措施，可能会使车辆突然移动。**

发动机起动/停止按钮位置

- 配备手动变速器的车辆

按钮位置	工作	备注
OFF  不亮	要关闭发动机，完全停止车辆，并按下发动机起动/停止按钮。 此时，锁住方向盘防盗(如有配备)。	如果在打开驾驶席车门时方向盘没有正常闭锁，会发出警报声。
ACC  橙色指示灯	发动机起动/停止按钮在OFF位置时，在没有踩下离合器踏板状态按下发动机起动/停止按钮。 可以使用一些电气设备。 方向盘解锁。	如果发动机起动/停止按钮在ACC位置超过1小时，蓄电池电源自动OFF，以免蓄电池放电。 如果方向盘不能正常开锁，发动机起动/停止按钮不工作。此时，左右晃动方向盘释放，同时按下发动机起动/停止按钮。

- 配备手动变速器的车辆

按钮位置	工作	备注
ON  蓝色指示灯	发动机起动/停止按钮在ACC位置时，在没有踩下离合器踏板状态按下发动机起动/停止按钮。 起动发动机前检查各种警告灯状态。	如果不需要发动机运转，不要长时间把点火开关置于ON位置，以免蓄电池过度放电。
START 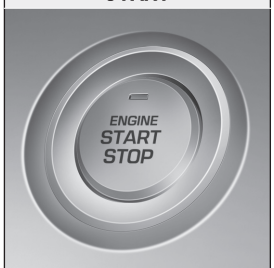 不亮	变速杆在"N(空档)"档、踩下离合器和制动踏板的状态，按下发动机起动/停止按钮，可以起动发动机。	如果在不踩下离合器踏板状态按下发动机起动/停止按钮，发动机不起动并且发动机起动/停止按钮变化如下： OFF→ACC→ON→OFF或ACC

发动机起动/停止按钮位置

- 配备智能变速器(IVT)/双离合变速器的车辆

按钮位置	工作	备注
OFF  不亮	要关闭发动机，变速杆在"P(驻车)"档状态按下发动机起动/停止按钮。 如果变速杆不在"P(驻车)"档时按下发动机起动/停止按钮，发动机起动/停止按钮不会转至OFF位置，而是转至ACC位置。 此时，锁住方向盘防盗(如有配备)。	如果在打开驾驶席车门时方向盘没有正确闭锁，会发出警报声。
ACC  橙色指示灯	发动机起动/停止按钮在OFF位置时，在没有踩下离合器踏板状态按下发动机起动/停止按钮。 可以使用一些电气附件。 方向盘解锁。	如果发动机起动/停止按钮在ACC位置超过1小时，蓄电池电源自动OFF，以免蓄电池放电。 如果方向盘不能正常开锁，发动机起动/停止按钮不工作。此时，左右晃动方向盘释放，同时按下发动机起动/停止按钮。

- 配备智能变速器(IVT)/双离合变速器的车辆

按钮位置	工作	备注
ON  蓝色指示灯	发动机起动/停止按钮在ACC位置时，在没有踩下离合器踏板状态按下发动机起动/停止按钮。 起动发动机前检查各种警告灯状态。	如果不需要发动机运转，不要长时间把点火开关置于ON位置，以免蓄电池过度放电。
START  不亮	变速杆在"P(驻车)"档或"N(空档)"档、踩下制动踏板状态，按下发动机起动/停止按钮，可以起动发动机。 为了您的安全，尽可能变速杆在“P(驻车)”档时起动发动机。	如果在不踩下制动踏板状态按下发动机起动/停止按钮，发动机不起动并且发动机起动/停止按钮变化如下： **OFF→ACC→ON→OFF或ACC**

起动发动机

⚠ 警告

- **要始终穿上合适的鞋驾驶车辆。不合适的鞋(高跟鞋、滑雪鞋、凉鞋、拖鞋等)会干扰您操作制动踏板、加速踏板和离合器踏板的能力。**
- **切勿在踩下加速踏板的状态下起动车辆。否则车辆会移动并导致事故。**
- **等到发动机转速正常。如果发动机转速高时释放制动踏板，车辆会突然移动。**

i 信息

- **仅在智能钥匙位于车内时，通过按下发动机起动/停止按钮起动发动机。**
- **即使智能钥匙在车内，如果离驾驶员较远，发动机可能不起动。**
- **当发动机起动/停止按钮在ACC或ON位置时，如果打开任意车门，系统检查智能钥匙。如果智能钥匙不在车辆内，" "指示灯闪烁或"钥匙不在车内"警告语句亮。当所有车门关闭时，警报声响5秒钟。使用ACC位置时或如果车辆发动机ON时将智能钥匙留在车内。**

配备手动变速器的车辆：

1. 您要随时携带好智能钥匙。
2. 确定啮合驻车制动器。
3. 确保变速杆在空挡位置。
4. 踩下离合器踏板和制动踏板。
5. 按下发动机起动/停止按钮。

配备智能变速器(IVT)/双离合变速器的车辆：

1. 您要随时携带好智能钥匙。
2. 确定啮合驻车制动器。
3. 确定变速杆置于“P(驻车)”档。
4. 踩下制动踏板。
5. 按下发动机起动/停止按钮。

i 信息

- **不要为了发动机暖机，在车辆停止状态等待。以适度的发动机转速驾驶。(应避免急加速和急减速。)**
- **起动发动机时总要踩下制动踏板。起动时请不要踩下加速踏板。暖机时不要高速空转发动机。**

参考

为了避免损坏车辆：

- **如果发动机在车辆行驶中熄火，请不要尝试把变速杆挂到“P(驻车)”档。**

  如果交通和路况允许，您可以在车辆仍行驶时把变速杆挂入“N(空档)”档并按下发动机起动/停止按钮，重新起动发动机。
- **不能用推或拖车的方法起动发动机。**

参考

为了避免损坏车辆：

除制动灯保险丝熔断状态外，禁止按下发动机起动/停止按钮10秒以上时间。

制动灯保险丝熔断时，通常不能起动发动机。用新品保险丝更换。如果不能更换保险丝，可在发动机起动/停止按钮位于ACC位置时，按住发动机起动/停止按钮10秒钟以上起动发动机。

为了您的安全，起动发动机前一定要踩下制动踏板。

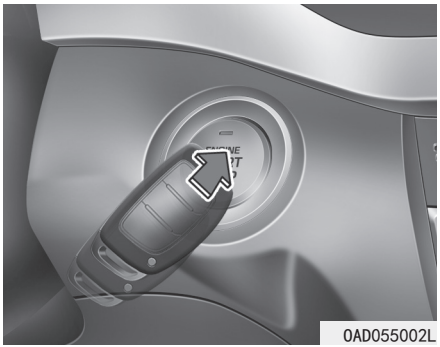

信息

如果智能钥匙电池电量不足或智能钥匙不能正常工作，如上图所示，用智能钥匙按下发动机起动/停止按钮，以此可以起动发动机。

手动变速器(如有配备)



手动变速器操作

手动变速器有6个前进档。变速器的所有前进档是完全同步的，所以无论变速杆换档至较高或较低档位，均可立即完成换档操作。

⚠ 警告

离开驾驶席座椅前，一定要确认在上坡驻车时变速杆在“1”档，或在下坡驻车时变速杆在"R档(倒档)"，牢固啮合驻车制动器，并将点火开关置于LOCK/OFF位置。如果不执行这些预防措施，可能会使车辆突然移动。

将变速杆挂入空档，确保车辆完全停止，然后将变速杆从空挡移至R(倒车)档。

在已完全停车的情况下，如果无法将变速器挂入“1”档或R(倒车)档：

1. 将变速杆置于空挡，并释放离合器踏板。
2. 释放离合器踏板，再将变速杆挂入“1”档或R(倒车)档。

信息

在严寒天气里，可能出现换档困难，需要对变速器润滑油进行加温。

离合器的使用

在换档前应一直踩住离合器踏板。

- 起动发动机

  不释放离合器踏板，就无法起动发动机。

- 挂档，升档至下一个更高的档位，或降档至下一个更低的档位。

在释放离合器踏板时，缓慢释放。车辆行驶期间离合器踏板应始终处于释放状态。

参考

防止离合器磨损或损坏：

- **行驶中不要将脚放在离合器踏板上。**
- **在坡路上等待交通信号灯等停车时，禁止用半踩离合器来保持车辆的停止状态。**
- **总是完全踩下离合器踏板，防止噪音或损坏。**
- **除了在光滑路面上起步，禁止2档起步。**
- **不要在货物装载量超过要求的情况下驾驶车辆。**
- **确保踩下离合器踏板，直到发动机完全起动。如果在发动机完全起动前释放离合器踏板，发动机可能会停止。**

降档

当您在交通拥挤的地方减速或驾车驶上陡坡时必须降档至更低档位，以防发动机负荷过大。

同时，挂入低速档可以减少发动机熄火的机率，并在您再次需要提高车速时提供良好的加速性。

车辆行驶在下坡时，挂入低速档可以获得发动机制动效果，以此来保持安全车速，并可以减小制动器的磨损。

参考

为了避免损坏发动机，离合器和变速器：

- **从5档降档至4档时，注意不要误操作把变速杆推入到2档。否则，这种过度的降档至低速档的操作会导致发动机转速增加到能使转速表指针进入红色区域的程度，会导致发动机损坏。**
- **在发动机高速运转(5,000rpm以上)时，禁止降档超过2个档位或挂入低速档。这种降档操作会损坏发动机、离合器和变速器。**

良好驾驶习惯

- 下坡时切勿在未挂档状态惯性滑下。这很危险。
- 行驶中不要把脚放在制动踏板上，这会导致制动器和相关部件过热和故障。

  当驾车下长坡时应放慢车速并将变速器挂入较低档位。发动机制动可协助减慢车速。
- 在挂入较低档位前放慢车速，这有助于防止发动机超速，发动机超速会导致损坏。
- 刮侧风时请减速行驶，这方便您更好地控制车辆。
- 移动到"R档(倒档)"前，一定要确认车辆完全停止，避免损坏变速器。
- 在光滑地面上行驶时应保持高度警惕，尤其是制动、加速或换档时。在光滑地面上突然改变车速会使驱动轮失去牵引力并导致车辆失控，造成事故。

⚠ 警告

在湿滑路面上，不要使用发动机急速制动(高档位换档至低档位)。否则会导致车辆滑移，发生事故。

⚠ 警告

为降低事故中的严重受伤或死亡危险：

- **始终佩戴好安全带。碰撞中未佩戴安全带的乘员比佩戴好安全带的乘员的严重受伤或死亡率明显高。**
- **避免高速转弯或转向。**
- **不要快速操作方向盘，例如急速变换车道或快速、突然转弯。**
- **如果车辆在高速公路上失控，会增大翻车的危险。**
- **如果两个或多个车轮脱离公路后，驾驶员过度转向试图重新进入车道时通常会发生车辆失控。**
- **即使车辆脱离车道，不要急速转向，而要缓慢把车辆操纵回到行车道上。**
- **北京现代授权经销商建议您遵守所有限速标牌。**

智能变速器(IVT)(如有配备)

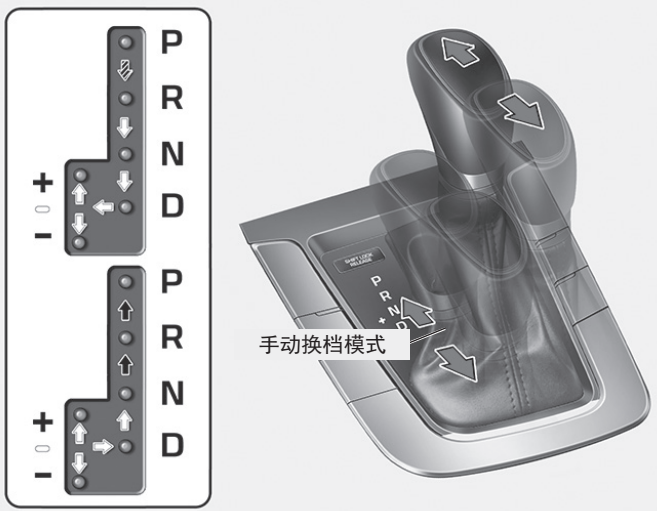

按下换档按钮并踩下制动踏板，然后移动变速杆。
按下换档按钮，然后移动变速杆。
可以自由移动变速杆。

0AD055005

智能变速器(IVT)操作

智能变速器(IVT)根据车速、加速踏板位置自动换档。按照变速杆的位置，可以自动进入各档位。

⚠ 警告

为降低事故中的严重受伤或死亡危险：

- **把变速杆移动到“D(前进)”档或R(倒车)档前，一定要检查车辆附近区域有无人员，尤其是儿童。**
- **离开驾驶席座椅前，一定要确认变速杆在"P(驻车)"档，牢固啮合驻车制动器，并将点火开关置于LOCK/OFF位置。如果不执行这些预防措施，车辆可能会意外和突然移动。**
- **采用手动换档模式时，在湿滑路面上，不要使用发动机急速制动(高速档换档至低速档)。否则会导致车辆滑移，发生事故。**

变速杆档位

当点火开关转到ON位置时，仪表盘上的指示灯显示变速杆位置。

P(驻车)

挂入"P(驻车)"档前，一定要完全停止车辆。

要将变速杆从“P(驻车)”档移出，必须完全踩下制动踏板，并把脚从加速踏板上移开。

如果您即使完全按照上述程序操作，仍不能将变速杆从“P(驻车)”档移出，参考本章节的"换档锁止释放"内容。

停止发动机前，必须把变速杆挂到“P(驻车)”档。

⚠ 警告

- **如果在车辆行驶中把变速杆挂到"P(驻车)"档，会导致车辆失控。**
- **不要用"P(驻车)"档来代替驻车制动器。一定要确认变速杆挂在“P(驻车)”档，并完全啮合驻车制动器。**
- **切勿把儿童单独留在车内。**

R(倒车)

使用此档位进行倒车。

参考

在挂入"R(倒车)"档或退出"R(倒车)"档前，必须完全停止车辆。如果在车辆移动中挂入"R(倒车)"位置会损坏变速器。

N(空档)

车轮与变速器不处于啮合状态。

如果需要重新起动熄火的发动机，或有必要在发动机ON状态保持停车状态，使用“N(空档)”档。如果因任意原因需要离开车辆，将变速器挂入“P(驻车)”档。

注意将变速杆从“N(空档)”档挂入到其它档位时，必须完全踩下制动踏板。

⚠ 警告

除非牢固踩下制动踏板，否则禁止挂档。如果在发动机高速运转时挂档，会导致车辆高速移动，从而导致车辆失控，撞到人或物体。

D(前进)

这是正常行驶档位。变速器将自动地换档，提供最省油且最强的动力。

为了在超车或爬坡时增加动力，请完全踩下加速踏板。变速器会自动降到下一低速档(或根据情况而定)。

驾驶模式开关位于变速杆控制台上，允许驾驶员从正常模式转换至运动或ECO模式。(如有配备)

有关更详细信息请参考本章节的"驾驶模式集成控制系统"部分。

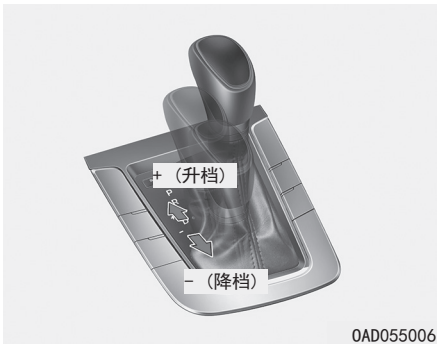

手动换档模式

无论车辆停止还是移动，可以通过把变速杆从"D(前进)"档移动到手动通道位置选择手动换档模式。要恢复"D(前进)"档操作，把变速杆推回到主通道位置即可。

在手动换档模式中，前后移动变速杆可以允许您根据当前行驶状态选择期望档位。

+（升档）：向前推变速杆1次，升高1个档位。

-（降档）：向后拉变速杆1次，降低1个档位。

信息

- **只有8个前进档可供选择。要倒车或驻车时，按需要把变速杆挂到"R(倒车)"或"P(驻车)"档。**
- **车辆放慢速度时，能自动降低档位。停车时，自动降档到“1”档。**
- **发动机转速接近红区时，档位自动升档。**
- **当驾驶员操作变速杆到(+)升档或(-)降档，如果下一个档位超出了发动机转速允许范围，变速器可能不执行所请求的换档操作。驾驶员必须根据路况来执行挂高速档操作，注意保持发动机转速低于红区。**
- **在易滑路面上行驶时，把变速杆向前推到＋(升档)位置。这样会把变速器挂到2档，以便车辆更好地在易滑路面上平稳行驶。把变速杆推到-(降档)侧可以降档到 1 档。**
- **以手动换档模式驾驶时，在挂入较低档位前放慢车速。否则，如果发动机转速超出允许范围，车辆不会执行挂低速档操作。**

换档锁止系统

为了确保您的安全，在智能变速器(IVT)上配备了换档锁止系统。除非踩下制动踏板，否则换档锁止系统会阻止变速杆从"P(驻车)"档移到"R(倒车)"档。

要把变速杆从"P(驻车)"档移到"R(倒车)"档，执行下列操作：

1. 踩住制动踏板。
2. 起动发动机或将点火开关置于ON位置。
3. 移动变速杆。

换档锁止释放

如果在踩下制动踏板的情况下不能把变速杆从"P(驻车)"档移到"R档(倒档)"，持续踩下制动踏板，然后执行下列操作：

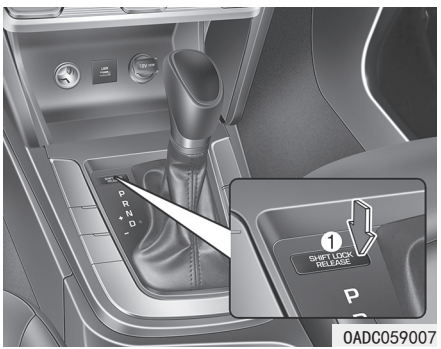

1. 将点火开关置于LOCK/OFF位置。
2. 啮合驻车制动器。
3. 按下换档锁止释放按钮。
4. 按住换档锁止释放按钮后移动变速杆。
5. 释放换档锁止释放按钮。

如果使用了换档锁止释放功能，立即请北京现代授权经销商检查系统。

点火开关钥匙互锁系统(如有配备)

除非变速杆在“P(驻车)”档，否则不能拔出点火开关钥匙。

驻车

一定要完全停止车辆并继续踩下制动踏板。将变速杆移动至“P(驻车)”档，啮合驻车制动器，将点火开关置于LOCK/OFF位置。下车时请携带钥匙。

⚠ 警告

在发动机运转状态停车时，注意不要长时间踩下加速踏板。否则可能导致发动机或废气排放控制系统过热，引起火灾。

废气和废气排放控制系统很热。应远离废气排放控制系统部件。

不要在易燃材料上停车或驻车，例如干草、纸或树叶。它们可能会引燃，导致火灾。

良好驾驶习惯

- 在踩下加速踏板状态，切勿将位于"P(驻车)"档或"N(空档)"档的变速杆移到其它档位。
- 驾驶车辆时，切勿把变速杆移到"P(驻车)"档。

  移到"R(倒车)"档或"D(前进)"档前，一定要确认完全停车。
- 驾驶时不要将变速杆移至“N(空档)”档。否则会因失去发动机制动功能，导致发生意外，并损坏变速器。
- 驾驶车辆时不要将脚放在制动踏板上休息。即使轻，也不要将脚放在制动踏板上休息，始终存在的踏板压力会导致制动器过热，制动器磨损并甚至可能导致制动器故障。
- 离开车辆时，必须啮合驻车制动器。不要仅依靠将变速杆置于"P(驻车)"档来代替驻车制动器阻止车辆的移动。
- 在光滑地面上行驶时应保持高度警惕，尤其是制动、加速或换档时。在光滑地面上突然改变车速会使驱动轮失去牵引力并导致车辆失控，造成事故。
- 平稳踩下和释放加速踏板可确保获得最佳车辆性能和经济性。

⚠ 警告

为降低事故中的严重受伤或死亡危险：

- **始终佩戴好安全带。碰撞中未佩戴安全带的乘员比佩戴好安全带的乘员的严重受伤或死亡率明显高。**
- **避免高速转弯或转向。**
- **不要快速操作方向盘，例如急速变换车道或快速、突然转弯。**
- **如果车辆在高速公路上失控，会增大翻车的危险。**
- **如果两个或多个车轮脱离公路后，驾驶员过度转向试图重新进入车道时通常会发生车辆失控。**
- **即使车辆脱离车道，不要急速转向，而要缓慢把车辆操纵回到行车道上。**
- **北京现代授权经销商建议您遵守所有限速标牌。**

双离合变速器(如有配备)

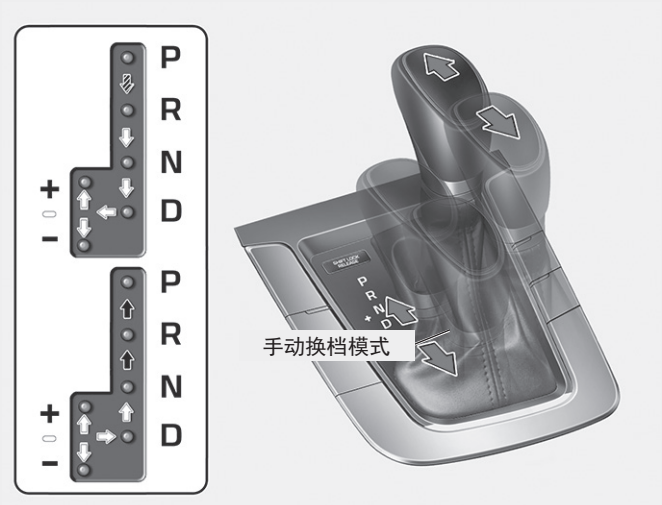

按下换档按钮并踩下制动踏板，然后移动变速杆。
按下换档按钮，然后移动变速杆。
可以自由移动变速杆。

0AD055005

双离合变速器操作

双离合变速器有7个前进档和1个倒档。

变速杆挂到"D(前进)"档时，自动选择各档位。

- 双离合变速器可视为自动换档手动变速器。它提供如同手动变速器车辆的驾驶感，并能提供如同全智能变速器(IVT)车辆的便利性。
- 挂入“D(前进)”档时，可以通过齿轮自动换档，与传统智能变速器(IVT)类似。与传统智能变速器(IVT)不同，执行器啮合离合器或挂档时，双离合变速器车辆能感觉到(和听到)换档感觉。
- 双离合变速器采用干式双离合器，在驾驶期间显示较好的加速性能，并可以改善燃油效率。但与传统智能变速器(IVT)不同，没有采用液力变矩器。换档至其他档位，通过离合器滑移执行，尤其在低速。

  因此，换档有时间更加明显，由于变速器轴速度与发动机轴速度相匹配，因此轻微振动都可以感觉到。这是双离合变速器的正常情况。
- 干式离合器传输扭矩并提供直接驾驶感觉，这种感觉可能与配备液力变矩器的传统智能变速器(IVT)不同。这在从停止或车辆低速开始起步时更明显。
- 在车辆低速状态急加速时，双离合变速器选择正确的档位，离合器滑移，发动机转速快速增加。这是正常现象。
- 在上坡上起步加速时，平稳并逐渐踩下加速踏板，避免振动或抖动。
- 如果在车辆低速状态，快速释放加速踏板，变速器换档之前，会感觉到强力的发动机制动。此发动机制动感，与低速状态下操作手动变速器相同。
- 驾车驶下长坡时，将变速杆置于运动模式，并手动降档至较低档，避免持续使用制动器。
- 起动和停止发动机时，会在系统进行自测试时听到咔嗒声。这是双离合变速器的正常工作声音。
- 在最初的1,500km(1000公里)内，驾驶员会在低速状态加速时感觉到车辆不平稳。在磨合期内，随着持续的驾驶，新车换档质量和性能会逐步达到最佳。

⚠ 警告

为降低事故中的严重受伤或死亡危险：

- **把变速杆移动到"D(前进)"档或“R(倒车)”档前，一定要检查车辆附近区域有无人员，尤其是儿童。**
- **离开驾驶席座椅前，一定要确认变速杆在“P(驻车)”档，牢固啮合驻车制动器，并将点火开关置于LOCK/OFF位置。如果不执行这些预防措施，车辆可能会意外和突然移动。**
- **在湿滑路面上，不要使用发动机急速制动(高档位换档至低档位)。否则会引起轮胎打滑，导致意外事故。**

参考

- 挂入“D(前进)”档或“R(倒车)”档前，一定要完全停车。
- 驾驶时不要将变速杆移至“N(空档)”档。

⚠ 警告

如果变速器不能挂入“D(前进)”档或R(倒挡)档，仪表盘档位指示灯(D档或R档)将闪烁请联系北京现代授权经销商检查系统。

LCD显示器上变速器温度及警告信息

变速器温度表



0TLC058314/0TLC058274

- 在LCD显示器上选择行车电脑模式并移至变速器温度屏幕，查看双离合变速器的温度。
- 驾驶车辆时尽可能做到使温度表指示在“高温/过热”以下。当变速器过热时，将在LCD上显示警告信息。请遵循显示的信息。
- 以三种颜色(白色、橙色和红色)显示变速器的温度。
- LCD显示器上显示警告信息之前，显示橙色温度表。

⚠ 注意

- **在上坡上，如果在不踩下制动踏板状态下以踩下加速踏板的方式保持车辆停止状态时，通常变速器温度表显示会上升(高温)。**
- **要维持最佳变速器性能，禁止超出白色范围(如有配备)。**

正常(10亮条以下)



0ADC059178

- 为了保持最佳变速器性能，驾驶车辆时尽可能做到温度表显示在此亮条以下(**10亮条以下**)。

ⓘ 信息

在上坡上，如果车辆重复停止、起步及长时间保持陡坡控制，可能会造成离合器过度滑动，使离合器温度会迅速上升。为防止温度上升过高，低速驾驶或在斜坡上停车时，使用制动器进行控制。

进入高温/过热前(10~14亮条)

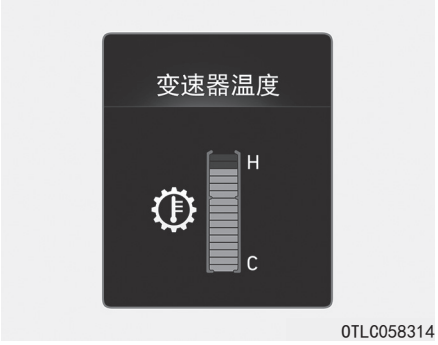

0TLC058314

- **此区域显示的是DCT双离合器温度进入高温/过热区域之前。如果离合器温度显示处于此区域(从10~14亮条)，必须最小化离合器的滑动，使温度表显示下降到此亮条以下(10亮条)。**
- **如果双离合器温度持续增加并到达14亮条，就会发出警报声，并在仪表盘上弹出温度表图像。**

  此时，不显示DCT警告信息。

高温/过热(15~16亮条)



0ADC059180

- 此区域表示DCT双离合器温度已进入高温/过热区域。

  DCT警报声响，在仪表盘上显示警告信息，而仪表盘上的温度表弹窗消失。

- 过热时检查双离合器的温度状态，选择行车电脑模式，移至温度表屏幕。然后，您可以检查双离合器的温度状态。

DCT警告信息

车辆在陡坡上缓慢行驶，未应用制动踏板时，显示此警告信息。



0TLC058275

陡坡

在山坡或陡坡上行驶：

- 此时必须操作制动踏板或驻车制动器将车辆停在斜坡上。
- 如果在斜坡上遇到交通堵塞，将车辆向前移动时，应与前车保持足够的安全距离。在斜坡上踩下脚踏板式驻车制动器固定车辆。

- 如果通过踩下加速踏板的方式使车辆在斜坡上保持停止状态或未踩下制动踏板的状态缓慢移动，会因离合器和变速器温度过高而导致损坏。此时，LCD显示器上会显示警告信息。
- 如果在LCD显示器上显示此警告信息，必须踩下制动踏板。
- 如果忽视此警告，会导致变速器的损坏。

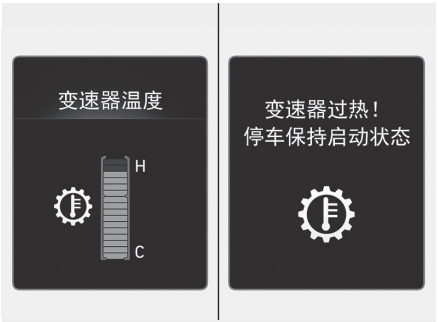

0TLC058314/0TLC058276

变速器温度高

- 在某些情况下，如果在陡坡上重复起步，紧急刹车或急加速或其他恶劣的驾驶条件，会导致变速器内的离合器温度过热。
- 离合器过热时，如果启动安全保护模式，仪表盘上的档位指示灯闪烁，同时警报声响。此时，LCD显示器上会出现“变速器温度高！请安全停车”的警告信息，并且会出现驾驶不平稳现象。
- 出现这种情况时，停止车辆，啮合驻车制动器，并换档至“P（驻车）”档，让变速器在发动机ON状态冷却下来。
- 如果您忽视此警告，驾驶情况会变得更加恶劣。可能会经历换档生硬、换档频繁或跳档的情况。要恢复正常驾驶情况，停车并踩下制动踏板或换档至“P（驻车）”档。然后在起步前让变速器在发动机ON状态冷却一段时间。
- 尽量平稳驾驶车辆。



0TLC058274/0TLC058277



0TLC058278

变速器过热

- 如果车辆继续行驶，离合器的温度达到最高温度极限，LCD显示器上会显示“变速器热！请在发动机ON状态下停车”的信息。发生这种情况时，停用离合器直到离合器冷却到正常温度为止。
- 显示器上的警告信息会显示一段时间，等待变速器冷却下来。
- 出现这种情况时，停止车辆，啮合驻车制动器，并换档至“P(驻车)”档，让变速器在发动机ON状态冷却下来。
- 当出现“变速器已冷却。恢复驾驶。”的信息时，可以继续驱动车辆。
- 尽量平稳驾驶车辆。

如果LCD显示器上的警告信息持续闪烁，为了您的安全，请联系北京现代授权经销商进行系统检查。

变速杆档位

当点火开关转到ON位置时，仪表盘上的指示灯显示变速杆位置。

P(驻车)

挂入“P(驻车)”档前，一定要完全停车。

要将变速杆从“P(驻车)”档移出，必须完全踩下制动踏板，并把脚从加速踏板上移开。

如果您完全按上述程序操作，仍不能将变速杆从“P(驻车)”档移出，参考本章节内的“换档锁止释放”部分。

停止发动机前，必须把变速杆挂到“P(驻车)”档。

⚠ 警告

- **如果在车辆行驶中把变速杆挂到"P(驻车)"档，会导致车辆失控。**
- **停车后，始终要确认变速杆挂到"P(驻车)"档，并牢固啮合驻车制动器，然后停止发动机。**
- **不要用"P(驻车)"档来代替驻车制动器。**

R(倒车)

使用此档位进行倒车。

参考

在挂入"R(倒车)"档或退出"R(倒车)"档前，必须完全停止车辆。如果在车辆移动中挂入"R(倒车)"位置会损坏变速器。

N(空档)

车轮与变速器不处于啮合状态。

如果需要重新起动熄火的发动机，或有必要在发动机ON状态保持停车状态，使用“N(空档)”档。如果因任意原因需要离开车辆，将变速器挂入“P(驻车)”档。

注意将变速杆从“N(空档)”档挂入到其它档位时，必须完全踩下制动踏板。

D(前进)

这是正常行驶档位。变速器将自动地在7个档位间顺序换档，提供最省油且最强的动力。

为了在超车或爬坡时增加动力，请完全踩下加速踏板。变速器会自动降到下一低速档(或视情况而定的档位)。

驾驶模式开关位于变速杆控制台上，允许驾驶员从正常模式转换至运动或ECO模式。(如有配备)

有关更详细信息请参考本章节的"驾驶模式集成控制系统"。

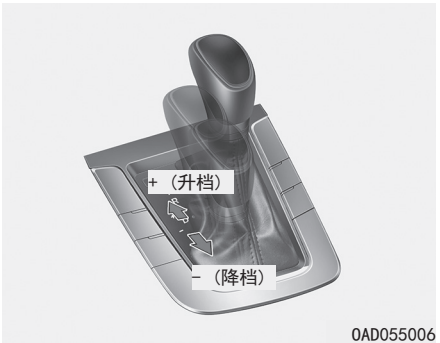

手动换档模式

无论车辆停止还是移动，可以通过把变速杆从"D(前进)"档移动到手动通道位置选择手动换档模式。要恢复"D(前进)"档操作，把变速杆推回到主通道位置即可。

在手动换档模式中，前后移动变速杆使您能快速换档。

升档(+)：向前推动变速杆1次，升高1个档位。

降档(-)：向后拉动变速杆1次，降低1个档位。

信息

- **只有7个前进档可供选择。要倒车或驻车时，按需要把变速杆挂到"R(倒车)"或"P(驻车)"档。**
- **车辆放慢速度时，能自动降低速档。停车时，自动降档到“1”档。**
- **发动机转速接近红区时，档位自动升档。**
- **当驾驶员操作变速杆到(+)升档或(-)降档，如果下一个档位超出了发动机转速允许范围，变速器可能不执行所请求的换档操作。驾驶员必须根据路况来执行挂高速档操作，注意保持发动机转速低于红区。**
- **在易滑路面上行驶时，把变速杆向前推到＋(升档)位置。这样会把变速器挂到2档，以便车辆更好地在易滑路面上平稳行驶。把变速杆推到-(降档)侧可以降档到 1 档。**
- **以手动换档模式驾驶时，在挂入较低档位前放慢车速。否则，如果发动机转速超出允许范围，车辆不会执行挂低速档操作。**

换档锁止系统

为了确保您的安全，在双离合变速器上配备了换档锁止系统。除非踩下制动踏板，否则换档锁止系统会阻止变速杆从"P(驻车)"档移到"R(倒车)"档。

要把变速杆从"P(驻车)"档移到"R(倒车)"档，执行下列操作：

1. 踩住制动踏板。
2. 起动发动机或将点火开关置于ON位置。
3. 移动变速杆。

换档锁止释放

如果在踩下制动踏板的情况下不能把变速杆从"P(驻车)"档移到"R档(倒档)"，持续踩下制动踏板，然后执行下列操作：

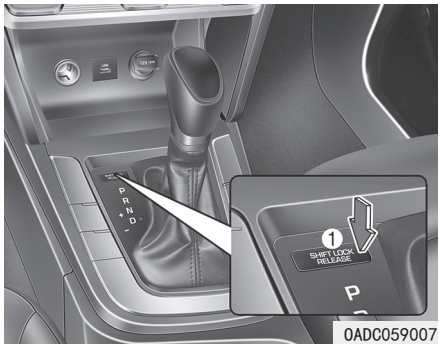

1. 将点火开关置于LOCK/OFF位置。
2. 啮合驻车制动器。
3. 按下换档锁止释放按钮。
4. 在按住换档锁止释放按钮的状态移动变速杆。
5. 释放换档锁止释放按钮。

如果利用了换档锁止释放功能，立即请北京现代授权经销商检查系统。

点火开关钥匙互锁系统(如有配备)

除非变速杆在“P(驻车)”档，否则不能拔出点火开关钥匙。

驻车

一定要完全停止车辆，并在踩下制动踏板的状态下，将变速杆挂到“P(驻车)”档，牢固啮合驻车制动器，点火开关置于LOCK/OFF位置，并携带钥匙下车。

⚠ 警告

在发动机运转状态停车时，注意不要长时间踩下加速踏板。否则可能导致发动机或废气排放控制系统过热，引起火灾。

废气和废气排放控制系统很热。应远离废气排放控制系统部件。

不要在易燃材料上停车或驻车，例如干草、纸或树叶。它们可能会引燃，导致火灾。

良好驾驶习惯

- 在踩下加速踏板状态，切勿将位于"P(驻车)"档或"N(空档)"档的变速杆移到其它档位。
- 驾驶车辆时，切勿把变速杆移到"P(驻车)"档。

  移到"R(倒车)"档或"D(前进)"档前，一定要确认完全停车。
- 驾驶时不要将变速杆移至“N(空档)”档。否则会因失去发动机制动功能，导致发生意外，并损坏变速器。
- 驾驶车辆时不要将脚放在制动踏板上休息。即使轻，也不要将脚放在制动踏板上休息，始终存在的踏板压力会导致制动器过热，制动器磨损并甚至可能导致制动器故障。
- 离开车辆时，必须啮合驻车制动器。不要仅依靠将变速杆置于"P(驻车)"档来代替驻车制动器阻止车辆的移动。
- 在光滑地面上行驶时应保持高度警惕，尤其是制动、加速或换档时。在光滑地面上突然改变车速会使驱动轮失去牵引力并导致车辆失控，造成事故。
- 平稳踩下和释放加速踏板可确保获得最佳车辆性能和经济性。

⚠ 警告

为降低事故中的严重受伤甚至死亡的危险：

- **始终佩戴好安全带。碰撞中未佩戴安全带的乘员比佩戴好安全带的乘员的严重受伤或死亡率明显高。**
- **避免高速转弯或转向。**
- **不要快速操作方向盘，例如急速变换车道或快速、突然转弯。**
- **如果车辆在高速公路上失控，会增大翻车的危险。**
- **如果两个或多个车轮脱离公路后，驾驶员过度转向试图重新进入车道时通常会发生车辆失控。**
- **即使车辆脱离车道，不要急速转向，而要缓慢把车辆操纵回到行车道上。**
- **北京现代授权经销商建议您遵守所有限速标牌。**

制动系统

制动助力器

您的车辆上配有能通过正常使用自动调整的制动助力器。

如果行驶时发动机不运行或转至OFF，制动助力器不工作。您可以用比平常更大的力量踩住制动踏板停止车辆。但停车距离会比您使用制动助力器时更长。

当发动机不再运转时，每踩一次制动踏板就会消耗掉一部分储存的制动助力器动力。当制动助力器不工作时不要点踩制动踏板。

⚠ 警告

遵守下列注意事项：

- **驾驶车辆时不要将脚放在制动踏板上休息。否则制动器的温度会升至异常高，制动蹄片和制动块过度磨损并增大制动距离。**
- **驾车驶下长坡或陡峭山坡时，将变速杆置于手动换档模式，并手动降档至较低档，以便在不过度使用制动踏板的情况下控制车速。持续使用制动器会造成制动器过热并导致暂时的制动性能损失。**
- **制动器潮湿可能损害车辆安全减速的能力，车辆会在踩踏制动踏板时跑偏。轻踏制动踏板将可测试出对制动器的影响。车辆驶过深水后，以这种方式来测试制动器是否受影响。要干燥制动器，只要保持安全的行驶速度并轻踩制动踏板以加热制动器，直到制动性能恢复正常为止。禁止高速行驶直至制动功能正常为止。**

盘式制动器磨损指示器

当制动块磨损，需要更换新制动块时，您会听到前制动器或后制动器发出高音调警报声。您可以断续听到这种声音或在每次踩制动踏板时听到这种声音。

请记住，某些驾驶条件或气候会导致在第一次(或轻轻)踩制动踏板时有制动啸声。这是正常现象并不说明制动器有故障。

参考

为避免庞大的维修制动器花费，不要在制动块已磨损的情况下继续驾驶车辆。

ℹ 信息

一定要把制动块作为完整的前桥或后桥组件更换。

驻车制动器(手操作类型)(如有配备)

啮合驻车制动器

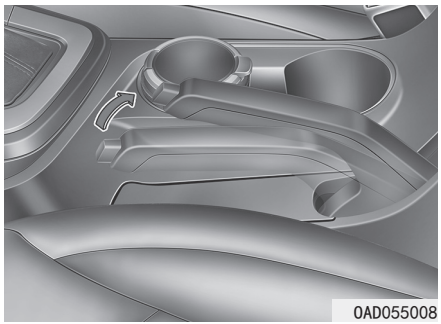

离开车辆前始终牢固啮合驻车制动器，为此：

踩下制动踏板。

尽量拉起驻车制动操纵杆。

⚠ 警告

车辆行驶时，为减少人员伤害甚至死亡的危险，除非遇到紧急情况，禁止操作驻车制动器。否则会损坏制动系统和导致严重事故。

释放驻车制动器

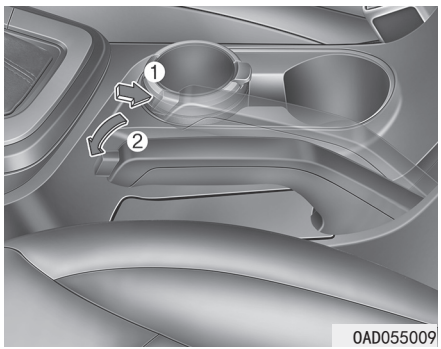

要释放：

牢固踩下制动踏板。

略微拉起驻车制动杆，然后按住释放按钮(1)，并完全放到底驻车制动杆(2)。

参考

- 在驻车制动器啮合状态，不要踩下加速踏板。如果在驻车制动器啮合状态，踩下加速踏板，将发出警报声。可能会导致驻车制动器的损坏。
- 如果在驻车制动器啮合状态下驾驶车辆，会导致制动系统过热，并且会导致制动器部件早期磨损或损坏。因此，驾驶车辆起步前，确认完全释放驻车制动器，并且驻车制动警告灯熄灭。

⚠ 警告

- **每当离开车辆或驻车时，一定要完全停止车辆并在继续踩下制动踏板状态，将变速杆挂到“1”档(手动变速器车辆)或“P(驻车)”档(智能变速器(IVT)/双离合变速器车辆)，啮合驻车制动器，并将点火开关置于LOCK/OFF位置。**

  如果驻车制动器没有完全啮合，车辆会意外移动，会发生事故，伤及自身或他人。
- **不允许不了解车辆的人员碰触驻车制动器。如果驻车制动器被意外释放，会导致严重伤害。**
- **仅在您坐在车内，用脚牢固踩下制动踏板时，释放驻车制动器。**



把点火开关转至ON位置(不起动发动机)，检查驻车制动警告灯。

在点火开关置于ON或START位置状态设置驻车制动器时，此警告灯亮。

驾驶车辆前，确认完全释放驻车制动器并且驻车制动警告灯熄灭。

如果发动机运转期间释放驻车制动器后驻车制动警告灯仍亮，表示制动系统出现故障。有必要随时关注处理。

在制动系统出现故障的情况下，如果可能应立即停止车辆。如果不能立即停止车辆，谨慎操纵车辆并且只能继续驾驶车辆直到到达安全地方。

电控驻车制动器(EPB)(如有配备)

啮合驻车制动器

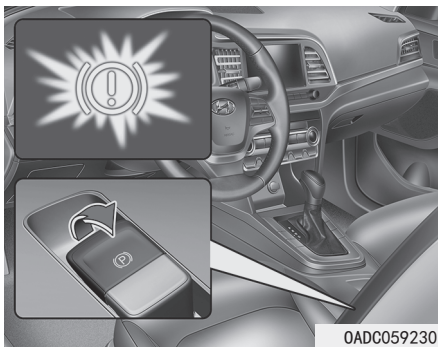

要啮合电动驻车制动器(EPB)：

1. 踩下制动踏板。
2. 上拉EPB开关。

确定驻车制动警告灯亮。

⚠ 警告

为减少人员伤害或死亡的风险，除紧急情况外，驾驶车辆期间禁止操作EPB。否则会损坏制动系统并导致事故。

释放驻车制动器

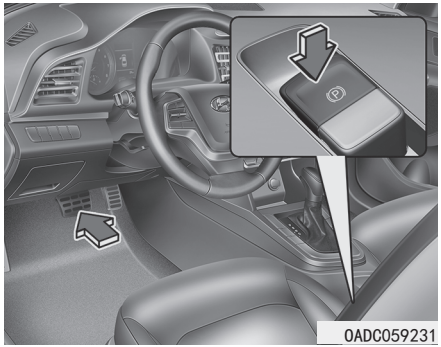

要释放EPB，在下列情况中按下EPB开关：

- 将点火开关置于ON位置。
- 踩下制动踏板。

确定驻车制动警告灯熄灭。

要自动释放电控驻车制动器(EPB)：

- 档位在“N(空档)”档

  在发动机运转状态下，踩下制动踏板，将变速杆从“N(空档)”档挂到“R(倒车)”档或“D(前进)”档。
- 满足下列条件
  1. 起动发动机。
  2. 关闭驾驶席车门、发动机罩和行李箱盖。
  3. 变速杆在“R(倒车)”档、“D(前进)”档或手动换档模式时，踩下加速踏板。

确定驻车制动警告灯熄灭。

信息

- **为了您的安全，即使点火开关位于OFF位置仍能啮合EPB，但不能解除EPB。**
- **为了您的安全，驾车下坡或倒车时，踩下制动踏板，并使用EPB开关手动释放驻车制动器。**

参考

- **如果已释放EPB但驻车制动警告灯仍亮，请北京现代授权经销商检查系统。**
- **禁止在啮合EPB的情况下驾驶车辆。否则会导致制动块和制动盘过度磨损。**

出现下列情况时，可能电控驻车制动器(EPB)自动啮合：

- 其它系统请求。
- 如果自动驻车功能工作期间驾驶员停止发动机。

警告信息

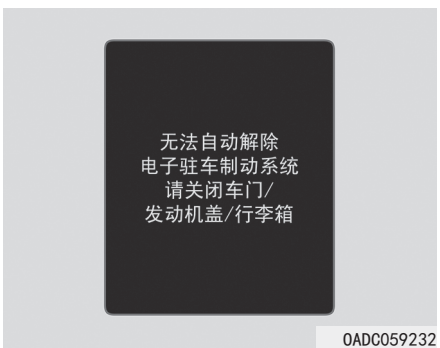

0ADC059232

要释放电控驻车制动器(EPB)，请关闭车门、发动机罩和行李箱盖

- 如果您在啮合EPB的状态下尝试驾驶车辆起步，警报声响，并显示警告信息。
- 如果驾驶席车门、发动机罩或行李箱盖处于打开状态，警报声响并且显示提示信息。
- 如果车辆有故障，警报声响，并显示警告信息。

如果出现这种情况，踩下制动踏板，并按下EPB开关释放EPB。

⚠ 警告

- **离开车辆或驻车时，一定要完全停止车辆并继续踩下制动踏板。**

  将档位移至“P(驻车)”档，啮合EPB开关，将点火开关置于LOCK/OFF位置。下车时请携带钥匙。

  如果啮合驻车制动器没有完全固定车辆，车辆会意外移动，导致人身伤害或财产损失。
- **不允许不了解车辆的人员碰触EPB开关。如果EPB被意外释放，会导致严重伤害。**
- **仅在您坐在车内，用脚牢固踩下制动踏板时，释放EPB。**

参考

- 在驻车制动器啮合状态，不要踩下加速踏板。如果在驻车制动器啮合状态，踩下加速踏板，将发出警报声。可能会导致驻车制动器的损坏。
- 如果在驻车制动器啮合状态下驾驶车辆，会导致制动系统过热，并且会导致制动器部件早期磨损或损坏。因此，驾驶车辆前，确认完全释放驻车制动器，并且驻车制动警告灯熄灭。

i 信息

- **操作或释放EPB期间会发出咔嗒声。这些是正常现象，表示EPB正常工作。**
- **将钥匙交给停车场服务员或助手时，一定要告知他/她如何操作EPB。**



自动驻车即将解除，请踩制动踏板

从自动驻车功能转换为EPB的操作不正常时，警报声响，并显示警告信息。



驻车制动已启动

在自动驻车(Auto Hold)功能工作期间，如果啮合EPB，警报声响，并显示警告信息。

EPB故障警告灯
(如有配备)



如果EPB故障警告灯持续亮、在行驶中亮起或在将点火开关转至ON位置时不亮，表示EPB系统可能有故障。

如果发生这种情况，请北京现代授权经销商检查系统。

电子稳定控制(ESC)警告灯亮指示ESC不正常工作时电控驻车制动(EPB)故障警告灯可能亮，但这不指示EPB故障。

参考

- **如果EPB警告灯仍亮，请北京现代授权经销商检查系统。**
- **如果即使拉起EPB开关，驻车制动警告灯也不亮或不闪烁，不啮合EPB。**
- **如果EPB警告灯ON时驻车制动警告灯闪烁，按下开关后拉起开关。重复一次以上，如果EPB警告灯不熄灭，请北京现代授权经销商检查系统。**

驻车制动警告灯



把点火开关转至ON位置（不起动发动机），检查驻车制动警告灯。

在点火开关置于ON或START位置状态设置驻车制动器时，此警告灯亮。

驾驶车辆前，确认完全释放驻车制动器并且驻车制动警告灯熄灭。

如果发动机运转期间释放驻车制动器后驻车制动警告灯仍亮，表示制动系统出现故障。有必要随时关注处理。

在制动系统出现故障的情况下，如果可能应立即停止车辆。如果不能立即停止车辆，谨慎操纵车辆并且只能继续驾驶车辆直到到达安全地方。

紧急制动

如果驾驶期间制动踏板有故障，可通过拉起并保持EPB开关进行紧急制动。只能在拉住EPB开关状态制动。

⚠ 警告

除紧急情况外，驾驶车辆期间禁止操作驻车制动器。

i 信息

在拉起EPB开关进行紧急制动期间，驻车制动警告灯亮，指示系统正在工作。

参考

如果将EPB用于紧急制动时不断注意到有噪音或烧焦味，请北京现代授权经销商检查系统。

电控驻车制动器(EPB)不能释放时：

如果EPB不正常释放，将车辆装载到平台拖吊卡车上送至北京现代授权经销商处进行系统检查。

自动驻车(AUTO HOLD)(如有配备)

驾驶员踩下制动踏板完全停车后，即使不踩下制动踏板自动驻车功能仍保持车辆静止。

要应用：

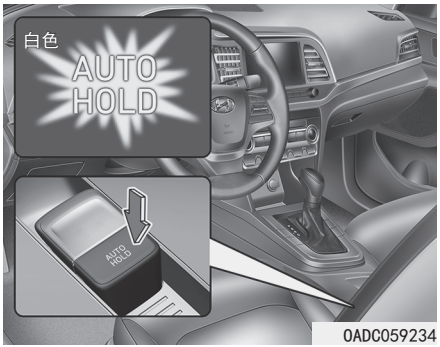

1. 在驾驶席车门、发动机罩关闭状态，踩下制动踏板，然后按下自动驻车[AUTO HOLD]开关。白色自动驻车(AUTO HOLD)指示灯亮，系统进入准备就绪位置。

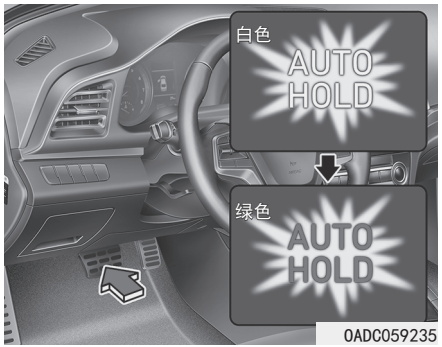

2. 踩下制动踏板完全停车时，“自动驻车(AUTO HOLD)”指示灯从白色变为绿色。
3. 即使您释放制动踏板，车辆仍保持静止。
4. 如果应用EPB，自动驻车功能被释放。

释放：

- 如果在档位位于“D(前进)”档或手动换档模式状态踩下加速踏板，自动驻车功能被自动释放并且车辆开始起步。指示灯颜色由绿色变为白色。
- 如果您在自动驻车及巡航控制工作期间，通过巡航控制拨动开关(到RES+或SET-)重新起动车辆，无论是否踩下加速踏板，将解除自动驻车。自动驻车指示灯颜色由绿色变为白色。

⚠ 警告

要通过踩下加速踏板自动解除AUTO HOLD(自动驻车)状态时，必须认真观察车辆周围的环境区域。

缓慢踩下加速踏板平稳起步。

要解除时：

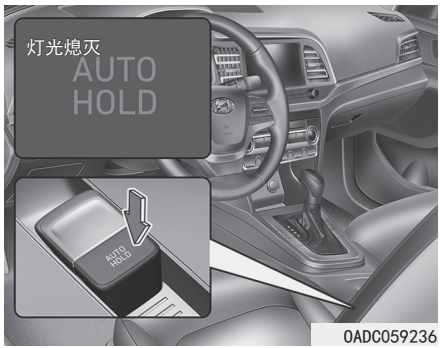

1. 踩下制动踏板。
2. 按下自动驻车[AUTO HOLD]开关。

自动驻车(AUTO HOLD)指示灯熄灭。

⚠ 警告

为防止车辆意外和突然移动，执行下列操作前，必须踩下制动踏板解除自动驻车功能：

- 下坡行驶。

- “R(倒车)”档驾驶。

- 驻车。

i 信息

- **下述情况下自动驻车功能不工作：**
  - **-驾驶席车门打开**
  - **-发动机罩开启**
  - **-确定档位挂在“P(驻车)”档。**
  - **-啮合EPB**
- **为了您的安全，在下列情况下自动驻车功能自动转换至电控驻车制动器(EPB)：**
  - **-档位为“D(前进)”档或“N(空档)”档时开启驾驶席车门。**
  - **-档位为“D(前进)”档或“N(空档)”档和发动机罩开启**
  - **-车辆停止持续10分钟以上**
  - **-车辆停在陡坡上**
  - **-车辆多次移动**

  在这些情况中，制动警告灯亮，自动驻车(AUTO HOLD)指示灯从绿色变为白色，警报声响并出现一条警告信息通知您EPB已自动啮合。
- **操作自动驻车功能期间，您可能听到机械噪音。但这是正常工作噪音。**

⚠ 警告

- **起动车辆时缓慢踩下加速踏板。**
- **为了您的安全，驾车下坡、倒车或驻车时解除自动驻车功能。**

参考

如果驾驶席车门、发动机罩或行李箱盖打开检测系统有故障，自动驻车功能不正常工作。

请咨询北京现代授权经销商。

警告信息



驻车制动已启动

自动驻车(Auto Hold)期间，如果啮合EPB，警报声响，并显示警告信息。



自动驻车即将解除，请踩刹车踏板

从自动驻车功能转换为EPB的操作不正常时，警报声响，并显示警告信息。

显示此信息时，自动驻车和EPB功能可能不工作。为了您的安全，踩下制动踏板。



0TMC059198

要关闭功能，请踩刹车踏板

在您按下自动驻车[AUTO HOLD]开关释放自动驻车功能时，如果您没有踩下制动踏板，警报声响，并显示警告信息。



0TLC058284

不满足自动驻车状态。关闭车门和发动机盖

当您按下自动驻车[AUTO HOLD]开关时，如果驾驶席车门、发动机罩未关闭，警报声响并在LCD显示器上显示警告信息。

关闭驾驶席车门和发动机罩后，按下自动驻车[AUTO HOLD]开关。

防抱死制动系统(ABS)

⚠ 警告

防抱死制动系统(ABS)或电子稳定性控制(ESC)系统无法防止由于不当或危险驾驶行为而导致的意外。尽管在紧急制动时可以提高车辆控制，但还应保持您的车辆与车前物体之间的安全距离。在恶劣路况上请减速慢行。在下列路况中，配备ABS或ESC的车辆制动距离可能比未配备这些系统的车辆制动距离长。

下列条件下减速驾驶时：

- **在崎岖、砂石或覆盖积雪的路面上行驶。**
- **在凹凸不平的路面上行驶。**
- **车辆上安装有轮胎防滑链。**

不要用高速驾驶或转弯的方式来测试配备ABS或ESC车辆的安全性能。这会危及您或他人的安全。

ABS系统是电控制动系统，有助于防止制动时发生滑移。ABS系统可让驾驶员在进行制动操作的同时进行转向操作。

ABS的使用

为了在紧急情况中获得最佳ABS性能，不要试图调整制动压力，也不要点踩制动踏板。尽可能踩下制动踏板。

在车轮可能被抱死的情况下啮合制动器时，会听到制动器发出声音或感受到相应的制动踏板反冲力。这是正常现象，表示ABS正在工作。

ABS不缩短停止车辆的所需时间或距离。

一定要始终与前方车辆保持安全距离。

ABS不能避免突然改变方向而导致的打滑现象，例如转弯太快或突然变换车道。总要根据路面和天气情况以安全速度行驶。

ABS不能避免车辆失稳。总要在制动困难时适度驾驶。方向盘运动过猛会导致您车辆转入对面车道或偏离道路。

在松软或崎岖的路面上行驶时，使用防抱死制动系统的停车距离要比使用常规制动系统的停车距离长。

发动机起动/停止按钮ON后，ABS警告灯(ABS)会持续亮约几秒钟。在这个过程中ABS系统进行自诊断，如果整个系统正常，警告灯熄灭。如果警告灯持续亮，表明ABS系统有故障。请尽快联系北京现代授权经销商。

⚠ 警告

如果ABS警告灯(ABS)持续亮，说明ABS系统可能出现问题。此时行驶制动器正常工作。为降低严重受伤甚至死亡的危险，请尽快请北京现代授权经销商检修系统。

参考

行驶在牵引力不良的路面上，如在结冰光滑路面上驾驶车辆时，如果持续使用制动器，会使ABS系统持续工作，导致ABS警告灯(ABS)亮。此时，驾驶车辆到安全地方停车并关闭发动机。

重新起动发动机。如果此时ABS警告灯熄灭，说明ABS系统正常。

否则，说明ABS系统出现问题。请尽快到北京现代授权经销商处检修系统。

信息

当您由于蓄电池放电而跨接起动车辆时，ABS警告灯(ABS)可能同时亮。这是由蓄电池电压过低引起的，不代表ABS系统故障。驾驶车辆前给蓄电池重新充电。

电子稳定控制(ESC)

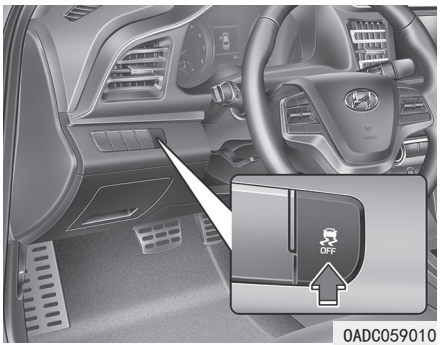

OADC059010

电子稳定控制(ESC)系统在车辆转弯过程中稳定车辆。
当您的车辆转弯时，ESC系统检测转向意图和车辆实际转向轨迹。ESC系统根据检测的信息，通过控制个别车轮的制动压力和介入发动机输出扭矩的控制，以此帮助驾驶员把车辆稳定在正确的转弯轨迹上。此系统永远不能代替安全驾驶。您要始终根据路况调整车速和安全驾驶。

警告

禁止以相对于路况而言过快的速度驾驶车辆或急速转弯，因为电子稳定控制(ESC)不能预防事故。

转弯速度过大、突然操纵车辆或在湿滑路面上的滑水效应会导致发生严重事故。

ESC操作

ESC ON条件

点火开关置于ON位置时，ESC工作灯和ESC OFF警告灯亮约3秒钟。熄灭后，ESC进入启动状态。

工作时



当ESC处于工作状态时，ESC工作灯闪烁：

- 如果在车轮可能被抱死的条件下进行制动，会听到制动器发出声音或感受到相应的制动踏板反冲力。这是正常现象，表示ESC正在工作。
- 当ESC处于控制状态时，发动机会不响应加速要求，这是ESC控制逻辑下的正常现象。
- 在巡航控制工作状态，如果ESC进入控制状态，会自动解除巡航控制。当路况好转ESC系统结束控制时，会重新进入巡航控制状态。请**参考本章的“巡航控制系统”内容**(如有配备)。
- 驾车摆脱泥泞路况，或在光滑路面上驾驶车辆时，即使您踩下加速踏板也发动机转速(每分钟转数)不会增大。这是为了保持车辆稳定性和牵引力而进行控制的结果，而不是发生故障所造成的。

ESC OFF条件



取消ESC控制：

- 状态1

短按ESC OFF按钮，ESC OFF警告灯亮和/或显示信息(配备AEB系统的车辆，AEB警告灯()亮，更详细信息请参考本章的“自动紧急制动(AEB)”内容)。在此状态下，ESC牵引力控制功能(发动机管理)不工作，但ESC制动控制功能(制动管理)工作。

- 状态2

按住ESC OFF按钮3秒钟以上，ESC OFF警告灯亮和/或显示信息(配备AEB系统的车辆，AEB警告灯()亮，更详细信息请参考本章的“自动紧急制动(AEB)”内容)并发出警报声。在此状态下，ESC牵引力控制功能(发动机管理)和ESC制动器控制功能(制动管理)都不工作。

在ESC OFF状态下，如果把点火开关置于LOCK/OFF位置，ESC会保持OFF状态。当重新起动发动机时，ESC系统会自动启动。

指示灯

■ESC警告灯(闪烁)



■ESC OFF警告灯(亮灯)



把点火开关置于ON位置时，ESC工作灯亮，然后在ESC系统正常工作时熄灭。

当ESC处于工作状态时，ESC工作灯闪烁。

如果ESC工作灯持续亮，表明车辆ESC系统有故障。警告灯亮时，尽快请北京现代授权经销商检查车辆。

ESC OFF警告灯在用按钮关闭ESC系统时亮。

⚠ 警告

ESC指示灯闪烁，表示ESC处于控制状态：

此时，应缓慢驾驶车辆，禁止加速，而且在ESC指示灯闪烁时禁止关闭ESC系统。否则会导致车辆失控，发生严重事故。

参考

如果车辆配备了不同规格的车轮或轮胎，会导致ESC系统不能正常工作。因此，更换轮胎时一定要更换相同规格轮胎。禁止驾驶安装了不同直径车轮和轮胎的车辆。

ESC OFF用途

驾驶时

ESC OFF模式仅应用于，当车辆陷入雨雪或泥坑中而要脱离困境时，需要关闭ESC系统以保持适当的驱动扭矩时使用。

如果在驾驶中要关闭ESC系统，行驶在平坦路面上时按下ESC OFF按钮。

参考

为了避免损坏变速器：

- **在ESC、ABS和驻车制动警告灯显示情况下，不允许一个车轴的车轮过度旋转。此类维修不属于车辆保修范围。在这些警告灯显示情况下，不要过度旋转车轮并减少发动机功力。**
- **在测功器上操作车辆时，确保ESC系统处于OFF状态(ESC OFF警告灯亮)。**

ⓘ 信息

关闭ESC系统不影响ABS或标准制动系统工作。

车辆稳定性管理(VSM)

车辆稳定性管理(VSM)是电子稳定控制(ESC)系统的功能。帮助在潮湿、湿滑和粗糙路面(4个轮胎牵引力突然变得不均匀)上 突然加速或制动时， 保证车辆保持稳定。

⚠ 警告

使用车辆稳定性管理(VSM)时遵守下列注意事项：

- **始终检查车速以及与前车之间的距离。VSM不能代替安全驾驶。**
- **禁止以相对于路况而言过快的速度驾驶车辆。因为VSM系统不能预防事故。恶劣天气速度过快、湿滑且不平坦路面会导致发生严重事故。**

VSM操作

VSM ON条件

在下列情况下VSM工作：

- 电子稳定控制(ESC)ON。
- 转弯道路上车速大于15km/h 。
- 粗糙路面上制动时，车速大于20km/h。

工作时

在ESC启动条件下啮合制动器时，会听到制动器发出声音或感受到相应的制动踏板反冲力。这是正常现象，表示VSM正在工作。

i 信息

在下列情况下VSM不工作：

- **在埂路如陡坡或斜坡路上驾驶车辆**
- **倒车驾驶**
- **ESC OFF警告灯ON**
- **电控动力转向(EPS)警告灯( )ON或闪烁。**

⚠ 警告

如果ESC警告灯( )或EPS警告灯( )持续亮或闪烁，表明VSM系统可能有故障。警告灯亮时，尽快请北京现代授权经销商检查车辆。

参考

如果车辆配备了不同规格的车轮或轮胎，会导致ESC系统不能正常工作。因此，更换轮胎时一定要更换相同规格轮胎。禁止驾驶安装了不同直径车轮和轮胎的车辆。

上坡起步辅助控制(HAC)

当车辆在陡峭的上坡停止后起步时，有向后滑下的趋势。上坡起步辅助控制(HAC)通过自动操作制动器约2秒，防止车辆向后滑下。2秒后或踩下加速踏板时释放制动器。

⚠ 警告

在上坡起步时，随时准备踩下加速踏板。HAC通常仅启动2秒钟。

i 信息

- 变速杆在" “P(驻车)” 档"或"N(空档)"档时，HAC功能不工作。
- HAC功能在电子稳定控制(ESC)系统处于OFF状态时也工作。但在ESC系统有故障时不工作。

紧急制动信号(ESS)

车辆紧急制动时，紧急制动信号系统通过闪烁制动灯提醒后方车辆驾驶员。

发生下列情况时系统工作：

- 突然停车。(车速超过55km/h并且车辆减速度超过7m/s^2)
- ABS工作

当车速低于40km/h，解除ABS控制时，并且紧急制动情境已过时，制动灯闪烁后，危险警告灯自动ON。

当车辆停止后继续驾驶车速超过10km/h时，危险警告灯熄灭。危险警告灯也在低速驾驶车辆一段时间时熄灭。驾驶员可以通过按下按钮，手动关闭危险警告灯。

i 信息

如果危险警告灯已闪烁，紧急制动信号(ESS)系统不工作。

正确使用制动器

⚠ 警告

每当离开车辆或驻车时，一定要完全停止车辆，并在继续踩下制动踏板的状态，将变速杆挂到“P(驻车)”档，啮合驻车制动器，并将发动机起动/停止按钮置于OFF位置。

车辆在没有啮合或没有完全啮合驻车制动器的状态下驻车时，车辆会意外移动，伤及自身或他人。离开车辆时，必须啮合驻车制动器。

在制动器已湿状态驾驶车辆非常危险！如果车辆驶过积水路面或洗车，可能会弄湿制动器。已湿的制动器不能使车辆快速停车，也会导致车辆跑偏。

要弄干制动器，轻踩制动踏板直到制动器恢复正常为止，注意保持车辆一直处于控制之下。如果不能使制动器操作恢复正常，尽快在安全地方停车，并联络北京现代授权经销商检修。

驾驶车辆时不要将脚放在制动踏板上休息。即使轻，也不要将脚放在制动踏板上休息，始终存在的踏板压力会导致制动器过热，制动器磨损并甚至可能导致制动器故障。

如果在行驶中爆胎，缓慢踩下制动踏板，并在降低车速的同时保持车辆处于直向前进状态。当车速减到一定的安全速度后，驶离公路并在安全的地方停车。

要防止车辆向前蠕动，停车时完全踩住制动踏板。

怠速停止&起动(ISG)系统

ISG系统在车辆停止(例如交通灯、停车标志、交通堵塞等)时，自动切断发动机，降低燃油消耗。

满足起动条件时，发动机会自动起动。

每当发动机运转时，ISG系统都会启动。

信息

当发动机借助ISG系统自动起动时，某些警告灯(ABS、ESC、ESC OFF、EPS或驻车制动警告灯)会亮几秒钟。这不表示ISG系统出现故障。

启用ISG系统

启动必要条件

在下列情况ISG系统工作。

- 佩戴驾驶席安全带。
- 驾驶席车门和发动机罩关闭。
- 制动助力器真空压力充足。
- 蓄电池充分充电。
- 室外温度在-2℃和35℃之间。
- 发动机水温不过低。
- 在不陡的倾斜道路行驶(双离合变速器车辆)。

信息

- **不满足启动ISG的必要条件时，ISG系统不启动。此情况下，ISG OFF按钮指示灯亮，并且仪表盘上自动停止指示灯 (Ⓐ)点亮。**
- **如果仪表盘上的上述指示灯持续亮，请北京现代授权经销商检查ISG系统。**

自动停止

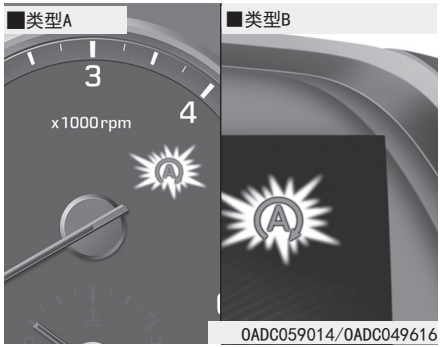

怠速停止模式下停止发动机

手动变速器车辆

1. 降低车速到5km/h以下。
2. 将变速杆置于"N(空档)"档。
3. 释放离合器踏板。

智能变速器(IVT)/双离合变速器车辆

1. 降低车速至0km/h。
2. 换档至“D(前进)”档或“N(空档)”档。
3. 踩下制动踏板。

发动机停止时，仪表盘上的自动停止指示灯(Ⓐ)绿色亮灯。

i 信息

- **手动变速器车辆**

  怠速停止后，行驶速度必须至少达到10km/h。
- **智能变速器(IVT)/双离合变速器车辆**

  怠速停止后，行驶速度必须至少达到8km/h。

在自动停止模式下，驾驶员开启发动机罩时，将解除ISG系统。

解除系统时：

- ISG OFF按钮指示灯亮。

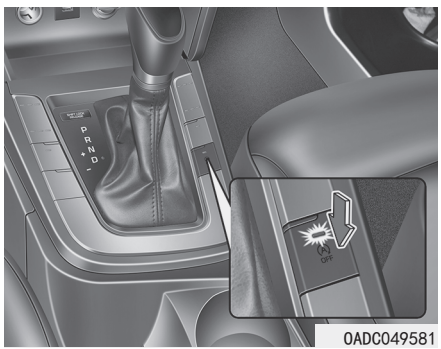

0ADC049581



0TLC058286

- LCD显示器上显示“自动停止解除，请起动发动机”信息。

此时，在变速杆挂到“P(驻车)”档(驻车档)或“N(空档)”档时踩下制动踏板，重新起动发动机。为了您的安全，在“P(驻车)”档状态下重新起动发动机。

自动起动

从怠速停止模式重新起动发动机

手动变速器车辆

- 在变速杆位于"N(空档)"档时踩下离合器踏板。

发动机重新起动时，仪表盘上的自动停止指示灯(Ⓐ) 熄灭。

智能变速器(IVT)/双离合变速器车辆

- 释放制动踏板。
- 自动驻车(AUTO HOLD)(如有配备)启动状态下，释放制动踏板时，发动机维持自动停止状态。但是，如果您踩下加速踏板，发动机将重新起动。

发动机重新起动时，仪表盘上的自动停止指示灯(Ⓐ)熄灭。

满足起动条件时，发动机会自动起动。

- 手动空调控制系统空调ON时鼓风机速度为3档以上。
- 自动空调控制系统空调ON时鼓风机速度为6档以上。
- 空调运转一段时间。
- 除霜器启动。
- 制动助力器真空压力低。
- 蓄电池亏电。
- 车速超过5km/h。
  (手动变速器车辆)
- 驾驶速度超过2km/h。(智能变速器(IVT)/双离合变速器车辆)
- 启动自动驻车(AUTO HOLD)(如有配备EPB)或踩下制动踏板时车辆换档至“P(驻车)”档或R(倒车)档。
- 踩下制动踏板或启动自动驻车(AUTO HOLD)时，打开车门或解开座椅安全带。

仪表盘上绿色自动停止(AUTO STOP)指示灯(Ⓐ)闪烁5秒钟。

下列情况下暂时解除自动起动(AUTO START)。



未踩下制动踏板情况下，档位从“N(空档)”档换至“R(倒车)”档、"D(前进)"档或手动换档模式时。LCD显示器上显示“踩下制动踏板自动起动”的信息。要启动自动起动，踩下制动踏板。

停用ISG系统

- 如果要停用ISG系统，按下ISG OFF按钮。然后，ISG OFF按钮指示灯亮。
- 再次按下ISG OFF按钮，重新启动ISG系统。ISG OFF按钮指示灯熄灭。

ISG系统故障

发生下列情况时ISG系统可能无法正常工作：

ISG传感器或ISG系统有故障时。

ISG系统有故障时，出现如下情况：

- 自动停止指示灯（Ⓐ）黄色持续亮，并闪烁5秒钟。
- ISG OFF按钮指示灯亮。

信息

- **当您按下ISG OFF按钮时，指示灯不熄灭，或ISG系统存在故障时，请北京现代授权经销商检查系统。**
- **以80km/h以上车速行驶2小时以上，并鼓风机速度在2档以下时，ISG OFF按钮指示灯可以熄灭。如果ISG OFF指示灯保持亮的状态，请北京现代授权经销商检修系统。**

⚠ 警告

发动机在自动停止模式内时，能在驾驶员不采取任意措施的情况下重新起动发动机。因此，离开车辆或在发动机室区域执行操作前，将点火开关置于LOCK/OFF位置或拔出点火开关钥匙，停止发动机。

蓄电池传感器无效

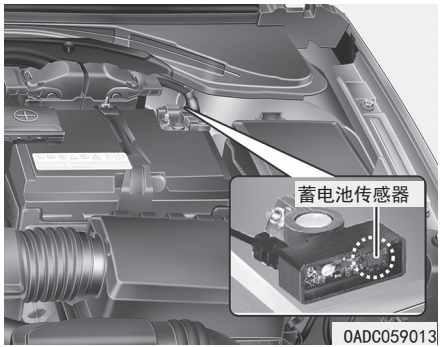

以维修为目的分离蓄电池负极端子时，蓄电池传感器不工作。

在这种情况下，由于蓄电池传感器不工作，ISG系统也会关闭。因此，分离蓄电池后，驾驶员需要执行如下程序，以便激活蓄电池传感器。

重新激活蓄电池传感器的必要条件

在发动机停止状态静待4小时以上，然后重复起动发动机3~4次，以此使蓄电池传感器进入激活状态。

在发动机停止状态静待时，要注意不能连接任何电气附件(如导航仪、行车记录仪等)。否则，蓄电池传感器无法激活。

信息

在下列情况ISG系统不工作。

- **ISG系统有故障。**
- **蓄电池亏电。**
- **制动助力器真空压力低。**

出现这些情况时，请北京现代授权经销商检查ISG系统。

参考

- **仅能使用正品北京现代ISG蓄电池进行更换。否则，ISG系统无法正常工作。**
- **禁止使用一般的蓄电池充电器给ISG蓄电池充电。否则，可能会损坏ISG系统或引起爆炸。**
- **禁止拆卸蓄电池盖。否则，对人体有害的蓄电池电解液可能会漏出。**

驾驶模式集成控制系统(如有配备)

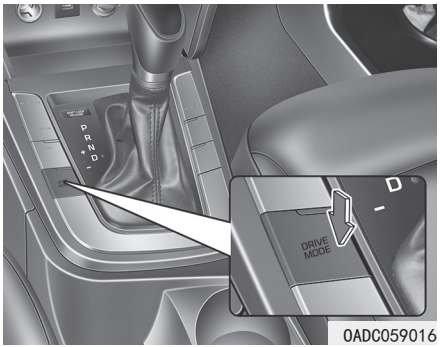

可根据驾驶员喜好或路况选择驾驶模式。

在重新起动发动机时，系统默认状态为正常模式(除ECO模式外)

信息

如果仪表盘存在故障，驾驶模式会处于正常模式，且不能转换至ECO模式或运动模式。

每当按下驾驶模式按钮时，模式变化如下。

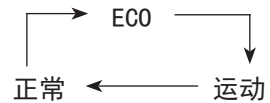

选择正常模式时，仪表盘上不显示信息。

ECO模式

ECO

驾驶模式设定为ECO模式时，改变发动机和变速器的控制逻辑，最优化燃油效率。

- 通过按下驾驶模式按钮选择ECO模式时，ECO指示灯亮。
- 车辆设定为ECO模式，并在发动机停止后重新起动时，驾驶模式设定将维持ECO模式。

信息

燃油效率取决于驾驶员的驾驶习惯和路况。

启用ECO模式时：

- 在适度踩下加速踏板时，加速响应略有降低。
- 空调性能可能受限制。
- 智能变速器(IVT)换档模式会改变。
- 发动机噪音可能变大。

启用ECO模式以提高燃油效率时，出现上述情况是正常现象。

ECO模式控制限制：

如果ECO模式工作期间出现下列情况，即使ECO指示灯没有变化，仍限制系统操作。

- 冷却水温度低时：

  限制系统直到发动机性能变为正常为止。
- 驾车上坡时：

  驾车上坡时，需要大的发动机输出扭矩，所以解除此系统，以获得大动力。
- 智能变速器(IVT)或双离合器变速器车辆，将变速杆置于运动模式进行驾驶时。

  根据档位限制系统。
- 深深踩下加速踏板几秒钟时：

  判断驾驶员意图为急加速，此时解除此系统。

运动模式

SPORT 运动模式通过自动调节电控动力转向、发动机和变速器的控制逻辑，以此管理动态驾驶。

通过按下驾驶模式按钮选择运动模式时，运动模式指示灯亮。

- 在运动模式下，发动机停止后重新起动时，驾驶模式恢复到默认的正常模式。因此，如果还要选择运动模式，通过驾驶模式选择按钮再次选择运动模式。
- 启用运动模式时：
  - -即使释放加速踏板，发动机转速也会在一定时间内持续增大。
  - -加速时延迟升档控制。

信息

如果以运动模式驾驶，会增大燃油消耗量。

正面防撞辅助(FCA)系统(如有配备)

正面防撞辅助(FCA)系统被设计为通过摄像头识别来检测和监视前方车辆，或者检测道路上的行人，从而警告驾驶员，碰撞迫在眉睫，如有必要，可以采取紧急制动。

⚠ 警告

使用正面防撞辅助系统(FCA)时遵守下列注意事项：

- **该系统仅是辅助系统，既不能预测也不能因为配备了该系统而放松警惕。传感器检测范围和可检测的物体受限制，应始终注意路况。**
- **根据路况，在指定限速范围内行驶。**
- **一定要谨慎驾驶，以免出现意外或突发情况，FCA不能完全停车也不是防撞系统。**

系统设置和启动

系统设置



OTMC058186

- 设置正面安全功能
- 驾驶员可通过将点火开关置于ON位置并选中：

  “用户设置➞驾驶辅助➞正面安全”

  -如果您选择“主动辅助”，FCA系统启动。FCA根据碰撞风险程度产生警告信息和警报声。也根据碰撞风险程度应用制动辅助。

  - 如果选择“仅警报声”，正面防撞辅助(FCA)系统启动并根据碰撞风险程度仅发出警报声。在此设置中不应用制动辅助。

  - 如果选择“OFF”，停用FCA系统。

- 

  取消FCA系统时，LCD显示器上的警告灯亮。驾驶员可在LCD显示器上查看FCA ON/OFF状态。当电子稳定控制(ESC)系统OFF时，此警告灯亮。当FCA启动时，如果此警告灯仍亮，请北京现代授权经销商检查车辆。



OTMC058089

- 选择警报时机
- 驾驶员可在LCD显示器上的用户设置模式中选中“用户设置➞驾驶辅助➞警报时机➞普通/延后”，可以选择初始警报启动时机。

初始正面碰撞预警系统选配项包括下列内容：

- 普通：

  选中此选项时，正常启动初始正面碰撞预警。此设置允许在出现初始预警情况前，本车辆与前方车辆之间的保持规定车距。

- 延后：

  选中此选项时，比正常情况稍晚启动初始正面碰撞预警。此设置可在出现初始预警前，缩短本车辆与前方车辆之间的车距。

  当交通状况良好以及驾驶速度较慢时，选择“延后”。

  当突然加速接近前方车辆时，即使选择“延后”，将提前启动警报。

信息

如果变更警报启动时机，其它系统的警报启动时机也会改变。



OTMC058094

- 设置警报声音量

(如有配备)

驾驶员可通过选择“用户设置➞驾驶辅助➞警报声音量➞高/中/低/OFF”在LCD显示器内的用户设置内选中警报声音量。

信息

如果改变警报声音量，其它系统的警报声音量也会改变。

启动必要条件

在仪表盘LCD显示器上选中正面安全功能下的“主动辅助”或“仅警报声”，并满足下列必要条件时，FCA系统工作。

- 电子稳定性控制(ESC)工作。
- 车速超过8km/h。(FCA仅在规定速度范围内工作)
- 系统检测可能会与你的车辆相撞的行人或车辆。

  FCA根据驾驶情况或车辆状况选择停止工作或仅发出警报声。

FCA可能会因正面状况、行人方向和速度不正常工作。

⚠ 警告

- **为了避免驾驶员分心，驾驶车辆期间不要试图设置或取消FCA。**
- **将点火开关置于ON位置时，FCA自动启动。驾驶员可通过取消仪表盘LCD显示器上的系统设置停用FCA。**
- **取消ESC时，FCA自动停用。取消ESC时，无法在仪表盘LCD显示器上启动FCA。在此情况下，FCA警告灯点。**

FCA警告信息和制动控制

FCA根据正面碰撞的风险级别(如前方车辆突然制动)或系统检测到即将与行人发生碰撞时，生成警告消息、发出警报声和采取紧急制动措施。

碰撞预警(一级警报)



OADC059119

- 在仪表盘LCD显示器上显示此警告信息，伴随着警报声。另外，发动机管理系统也会计入一些车辆系统，以帮助减速车辆。
- 你的车辆速度可能会适度减速。
- 如果FCA检测到前方车辆，当车速为8km/h~180km/h时，系统工作。根据前方车辆状态及周围环境情况，会尽可能降低最大运行速度。
- 如果FCA检测到前方行人，当车速为8km/h~80km/h时，系统工作。根据前方行人状态及周围环境情况，会尽可能降低最大运行速度。
- 如果您在系统设定中选择“仅警报声”，正面防撞辅助(FCA)系统启动并根据碰撞风险程度仅发出警报声。因正面防撞辅助(FCA)系统不控制制动，您应直接控制制动。

紧急制动(二级警报)



0ADC059120

- 在仪表盘LCD显示器上显示此警告信息，伴随着警报声。另外，发动机管理系统也会介入一些车辆系统，以帮助减速车辆。
- 仅在发生碰撞之前执行最大制动力控制，以在即将碰撞前车之时，降低碰撞冲击能量。
- 如果FCA检测到前方车辆，当车速大于8km/h和低于60km/h(相对车速50公里/小时)时，系统工作。根据前方车辆状态及周围环境情况，会尽可能降低最大运行速度。
- 如果FCA检测到前方行人，当车速为8km/h或以上和低于60km/h时，系统工作。根据前方车辆状态及周围环境情况，会尽可能降低最大运行速度。
- 如果您在系统设定中选择“仅警报声”，正面防撞辅助(FCA)系统启动并根据碰撞风险程度仅发出警报声。因正面防撞辅助(FCA)系统不控制制动，您应直接控制制动。

制动器操作

- 在紧急情况下，制动系统进入准备就绪状态，对驾驶员踩下制动踏板的操作做出快速反应。
- 驾驶员踩下制动踏板时，FCA提供额外制动动力，最佳化制动性能。
- 驾驶员紧急踩下加速踏板时，或驾驶员突然操纵方向盘时，自动停止制动控制。
- 危险因素消失时，自动解除FCA制动控制。

⚠ 警告

制动控制功能不能完全能停车，也不能避免所有碰撞。驾驶员应负责安全驾驶和控制车辆。

⚠ 注意

- **在操作车辆时，不管是否有来自FCA系统的警告信息或警报，驾驶员都应始终小心谨慎。**
- **制动控制激活后，驾驶员必须立即踩下制动踏板并检查周围环境。系统启动制动约2秒.**
- **如果已经发出其他警报声，如座椅安全带警报声，可能无法听到正面防撞辅助(FCA)系统的警报声。**
- **使用大音量播放车辆音响系统会阻碍乘员听到系统警报声。**

⚠ 警告

FCA系统逻辑在规定参数范围内工作，例如与前方车辆或行人的距离、前方车辆的速度及驾驶员的车速。某些条件，如恶劣的天气和道路状况，可能影响FCA系统的运行。

⚠ 警告

禁止故意危险驾驶来激活此系统。

FCA传感器

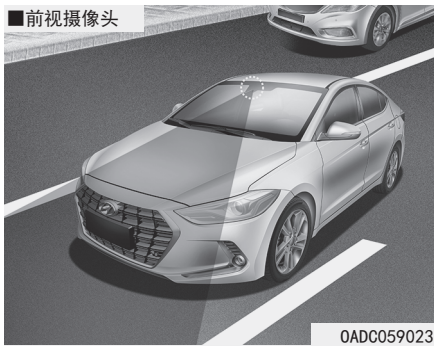

为使FCA系统能正常工作，总要确定摄像头干净且没有灰尘、雪和碎片。表面上的灰尘、雪或异物可能会对摄像头的传感性能产生不利影响。

参考

- **不要在前挡风玻璃上安装任何配件或粘贴贴纸，也不要给前挡风玻璃着色。**
- **不要在仪表盘上放置任何会反光物体(例如白纸、镜子)。任何光线反射会导致车辆系统功能异常。**
- **要特别小心，使摄像头保持干燥。**
- **不要随意拆卸摄像头总成，也不要碰撞摄像头总成。**

  如果传感器因受力而移位没有正确的对准，FCA系统可能无法正常工作。这种情况不会显示警告信息。请北京现代授权经销商检查车辆。

i 信息

下列情况下，应请北京现代授权经销商检查系统：

- **更换挡风玻璃。**
- **维修或更换摄像头或相关部件。**

警告信息和警告灯

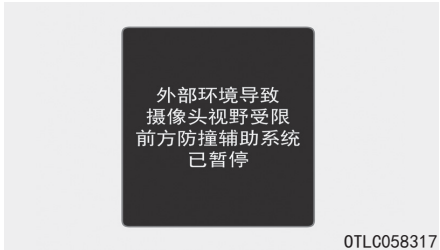

解除正面防撞辅助(FCA)系统

摄像头遮挡

当前视摄像头被灰尘、雪或碎片遮挡时，FCA系统可能无法检测到其他车辆。

此时，在LCD显示器上会显示警告信息。

当灰尘、雪或碎屑被清除干净时，系统将正常运转。

正面防撞辅助(FCA)系统会在发动机起动后检测不到任何事物和车辆时不能正常工作。

尽管LCD显示器上未显示警告信息，但正面防撞辅助(FCA)可能无法正常工作。

⚠ 警告

FCA系统可能会因驾驶状态、公路上行人车辆、天气、路况等无法启动。

系统故障



检查正面防撞辅助系统

- FCA不正常工作时，FCA警告灯（）亮并且显示警告信息几秒钟。警告信息消失后，主警告灯（）亮。应请北京现代授权经销商检查车辆。
- 在电子稳定性控制(ESC)警告灯亮时，同时显示FCA警告信息。当ESC警告灯问题得到解决后，FCA警告灯和警告信息都将熄灭。

⚠ 警告

- **FCA仅是为驾驶员提供便利的辅助系统，驾驶员应负责控制车辆操作。不要仅依赖FCA系统。更确切地说，保持安全制动距离，必要时踩下制动踏板降低驾驶速度。**
- **在某些情况及特定的驾驶条件下，FCA系统可能会无意中激活。在LCD显示器上显示初始预警信息，伴随着警报声。**

  同样由于感测的局限性，在某些情况下，前置摄像头识别系统可能无法检测到前方车辆或行人。FCA系统可能不激活，也不会显示警告信息。
- **即使FCA系统的制动控制功能有任何问题，车辆的基本制动性能也会正常运行。但防止碰撞的制动控制功能不会启动。**
- **前方车辆突然停车时，您可能来不及控制制动系统。因此，应与前车保持适当的安全车距。**
- **制动时FCA系统可能会启动。车辆可能会突然停止，将松散的物品散落到乘员身上。始终将松散的物品紧固安放。**

(继续)

(继续)

- **当驾驶员踩下制动踏板防止碰撞时，FCA系统可能不会启动。**
- **如果前方车辆突然刹车，刹车控制可能不足，会导致碰撞。始终保持高度谨慎。**
- **若由于激活的FCA系统导致车辆突然停止，乘员可能会受伤。始终格外小心谨慎。**
- **FCA系统仅在检测到前方有车辆或行人时工作。**

⚠ 警告

- **相反方向有车辆时FCA系统不工作。**
- **FCA系统不检测路面上的其他物体，比如动物。**
- **FCA系统不检测对向车道的车辆。**
- **FCA系统不检测正在接近的十字路口的车辆。**
- **在十字路口或死胡同，FCA系统无法检测垂直于您车辆的车辆。**

此时，您必须保持安全制动距离，并在必要时踩下制动踏板降低驾驶速度以维持安全距离或停车。

系统局限

正面防撞辅助(FCA)系统被设计为通过摄像头识别来监视前方车辆，或者检测道路上的行人，从而警告驾驶员，碰撞迫在眉睫，如有必要，可以采取紧急制动。

在某些情况下，摄像头可能无法探测前方的车辆。出现这些情况时，FCA系统可能不会正常工作。驾驶员必须对下列情境保持高度谨慎，因为FCA操作会受限。

车辆检测

在下列条件下，传感器的功能可能会受到限制：

- 发动机起动或摄像头初始化后，系统将工作15秒。
- 摄像头被异物或杂质遮挡。
- 摄像头镜头由于挡风玻璃着色、贴膜或涂层、玻璃受损或粘附异物(标签、飞虫等)而受到污染。
- 在大雨或暴雪等恶劣天气里驾驶车辆会模糊摄像头的视野。
- 当车辆在未铺砌的凹凸不平的粗糙路面或在突然坡度变化的道路上行驶时。
- 摄像头传感器识别受限。
- 前方车辆太小，不能被检测到(例如摩托车或自行车等)。
- 摄像头无法识别前方的整个车辆。
- 前方车辆是大型车或挂车，由于尺寸太大而无法被摄像头识别系统检测到(例如牵引车拖车等)。
- 摄像头视野不清晰(或是太暗或是太多反光或是背后照明太亮影响驾驶员视野清晰度)。
- 前面的车辆并没有把他们的后灯适当打开。
- 外部亮度明显变化，如进/出隧道
- 路灯或接近车辆的灯光反射到潮湿的路面上，如道路上的水坑。
- 由于阳光刺眼影响前方视野。
- 汽车在建筑物内行驶，如地下停车场。
- 路况不良会导致车辆在行驶过程中产生过大的振动。
- 摄像头损坏。
- 夜间或进入隧道等因没有打开大灯而环境亮度过暗时。
- 隔离带、树木等在车道线上投下了阴影。
- 驾车通过收费站。
- 挡风玻璃玻璃蒙上了一层雾，影响视野。
- 摄像头无法识别前方车辆的后部。(车辆转弯或翻车。)
- 当通过一个减速带时传感器识别会突然改变。
- 前方车辆不规律行驶：
- 前方车辆垂直于驾驶方向移动时。
- 前方车辆垂直停止时。
- 前方车辆正在向本车辆行驶或反向行驶时。
- 你在环状交叉路口，前方车辆在绕圈。

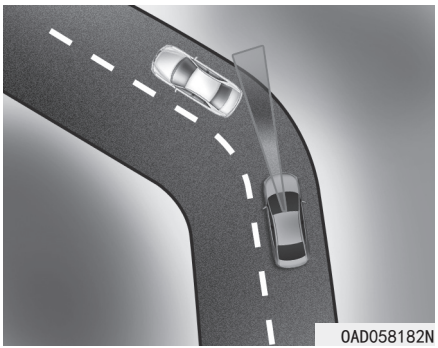

- 在弯曲道路上驾驶车辆

  在弯曲道路上驾驶车辆时，FCA系统性能会下降。

  即使在相同车道上FCA也可能会识别不到前方车辆。可能导致不必要的警报或制动，或必要时没有警报或制动。

  此外，在某些情况下，前摄像头识别系统可能无法检测在弯曲道路上行驶的车辆。

  此时，驾驶员必须保持安全制动距离，并在必要时踩下制动踏板降低驾驶速度以维持安全距离。

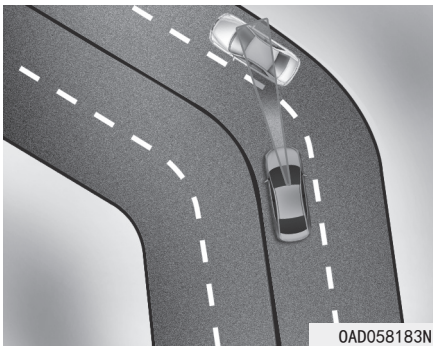

在弯曲道路上驾驶车辆期间，FCA会识别下一车道内的前方车辆。

在这种情况下，系统可能会不必要地警告驾驶员并应用制动。

行驶时要始终注意交通、路况和驾驶情况。并在必要时踩下制动踏板降低驾驶速度以维持安全距离。

另外，必要时踩下加速踏板，以防止系统意外降低车辆。

使用前请检查周围的交通状况。

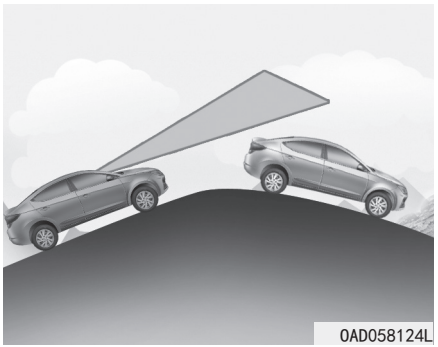

- 在斜坡上驾驶车辆

  驾驶车辆上下斜坡期间，FCA性能降低，不识别相同车道内的前方车辆。没有必要产生警告信息和警报声，或根本不能产生警告信息和警报声。

  经过斜坡期间FCA突然识别到前方车辆时，驾驶员可感受到急剧减速。

  驾驶车辆上下斜坡期间一定要目视前方，并在必要时踩下制动踏板降低驾驶速度以维持安全距离。

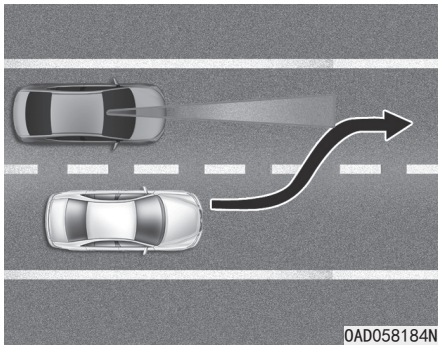

- 变换车道

  当车辆在你前方改变车道时，FCA系统可能不会立即检测到车辆，特别是当车辆突然改变车道时。此时，您必须保持安全制动距离，并在必要时踩下制动踏板降低驾驶速度以维持安全距离。

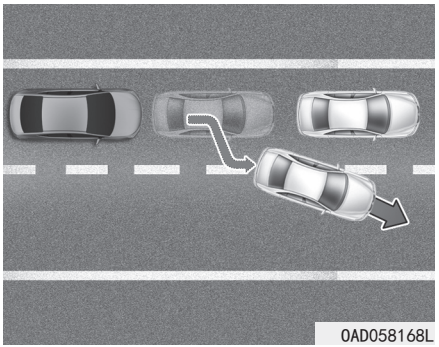

出现交通堵塞时，前方的车辆驶出车道时，FCA系统可能不会立即检测到你面前的新车辆。此时，您必须保持安全制动距离，并在必要时踩下制动踏板降低驾驶速度以维持安全距离。

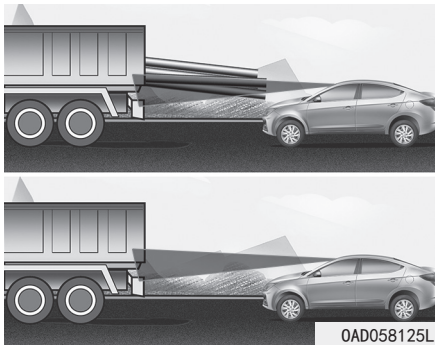

- 检测前方车辆

  前方车辆装载有伸出车厢的延伸长货物时，或前方车辆有较高离地间隙时，一定要对前方车辆保持高度谨慎。FCA系统可能无法检测出从车辆中延伸出来的货物。此时，您必须保持安全制动距离，并在必要时踩下制动踏板降低驾驶速度以维持安全距离。

行人检测

在下列条件下，传感器的功能可能会受到限制：

- 通过摄像头识别系统不能完全检测出行人，如行人倾斜或没有完全直立行走。
- 行人的移动速度非常快或突然出现在摄像检测区域。
- 行人穿的衣服也很容易融入到背景。所以，很难被摄像头识别系统检测到。
- 室外灯光太亮(如在明亮的阳光下或在阳光耀眼时)或太暗(如在某个乡村道路黑暗的夜晚行驶时)。
- 如有一群行人或人山人海时，很难发现和分辨出行人和其他物体之间的区别。
- 存在与人身结构类似的物品。
- 行人体型很小。
- 行人有行走障碍。
- 雷达传感器或摄像头被异物或杂质阻碍。
- 摄像头镜头由于着色、拍摄或涂层挡风玻璃、玻璃受损或异物(标签、飞虫等)粘在玻璃上而受到污染。
- 室外亮度过低，如夜间未点亮大灯或通过隧道。
- 在大雨或暴雪等恶劣天气里驾驶车辆会模糊雷达传感器或摄像头的视野。
- 路灯或接近车辆的灯光反射到潮湿的路面上，如道路上的水坑。
- 由于阳光刺眼影响前方视野。
- 挡风玻璃玻璃蒙上了一层雾，影响视野。
- 路况不良会导致车辆在行驶过程中产生过大的振动。
- 当通过一个减速带时传感器识别会突然改变。
- 在环状交叉路口。
- 当行人突然在车前打断时。

⚠ 警告

- **在拖车期间不要使用正面防撞辅助(FCA)系统。在拖车过程中，应用FCA系统可能会对您的车辆或牵引车辆的安全性产生不利影响。**
- **前方车辆装载有伸出车厢的延伸长货物时，或前方车辆有较高离地间隙时，一定要对前方车辆保持高度谨慎。**
- **FCA系统被设计为通过摄像头识别来检测和监视前方车辆和行人。它不用来检测自行车、摩托车或小型轮式物体，如行李袋、购物车或手推车。**
- **禁止尝试测试FCA系统的操作。这会造成严重伤害甚至死亡。**
- **如果前挡风玻璃、摄像头更换过或维修过，请北京现代授权经销商检查车辆。**

ⓘ 信息

在某些情况下，当受到电磁干扰时，FCA系统可能会被取消。

后侧方盲区碰撞预警(BCW)系统(如有配备)

系统说明

后侧方盲区碰撞预警(BCW)

后侧方盲区碰撞预警(BCW)系统通过安装在后保险杠里的雷达传感器监测并提醒驾驶员靠近后侧方盲区的车辆。

1) 后侧方盲区

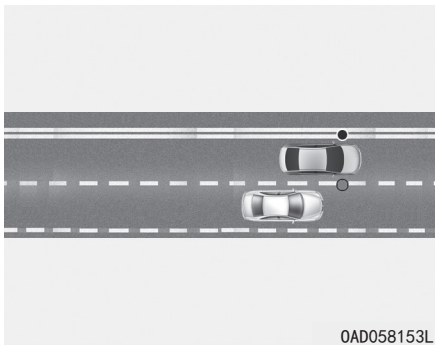

根据车速，盲点监测范围不同。

请注意，如果您车辆的速度远远高于周围其它车辆的速度，不会发生警报情况。

2) 高速接近

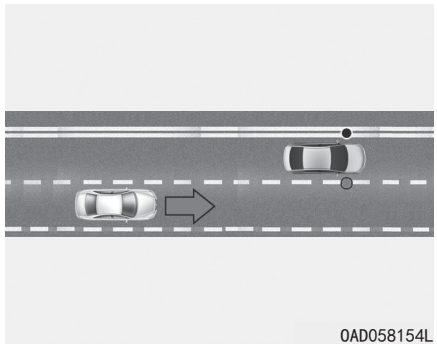

当一辆车以相当高的速度靠近相邻的车道时，车道变更辅助功能会提醒驾驶员。此系统检测到迎面有车辆接近时，如果本车辆驾驶员启动转向信号灯，系统将发出警报。

⚠ 警告

- **即使后侧方盲区碰撞预警系统工作，仍要在驾驶期间始终检测路况，预防意外情况。**
- **后侧方盲区碰撞预警系统(BCW)是一个辅助系统，不要完全依赖于系统。为了您的安全，驾驶时要始终集中精力。**
- **后侧方盲区碰撞预警系统(BCW)不可以代替正确驾驶和安全驾驶。变更车道或倒车时，要安全驾驶并且谨慎。**

  后侧方盲区碰撞预警系统(BCW)无法检测所有接近车辆的物体。

系统设置和工作

系统设置



OTMC058088

- 设置后侧方盲区安全功能

  驾驶员可通过将点火开关置于ON位置并选中“用户设置”→“驾驶辅助”→“后侧方盲区安全”启动系统。

  -当选择“仅警报声”时，BCW转至ON并进入准备启动就绪状态。然后，如果车辆接近驾驶员后侧方盲区，发出警报声。

  -选择“OFF”时，系统解除且BCM系统开关OFF。

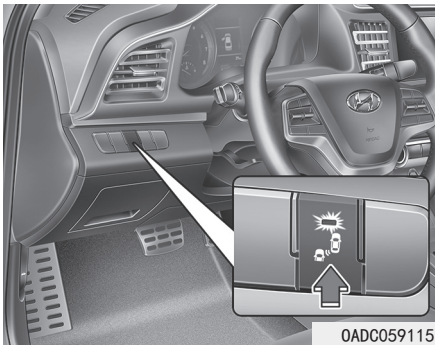
OADC059115

- 选择“仅警报声”模式时，如果您按下BCW系统开关，按钮上的指示灯熄灭且解除系统。
- 取消系统状态下，如果您按下BCW系统开关，开关上的指示灯点亮且启动系统。

  系统初始启动时，或系统启动状态下发动机OFF后再ON时，室外后视镜上的警告灯亮3秒钟。
- 如果发动机OFF后再ON，系统保持最后的设置。



OTMC058089

- 选择警报时机

  驾驶员可在LCD显示器上的用户设置模式中选中“用户设置→驾驶辅助→警报时机→普通/延后”，可以选择初始警报启动时机。

后侧方盲区碰撞预警系统初始警报启动时机选项包括下列内容：

- 普通：

  选中此选项时，正常启动初始后侧方盲区碰撞预警。如果感觉此设置太敏感，将选项变更为“延后”。

  如果后侧方车辆突然加速，还是感觉到警报启动时机过迟。

- 延后：

  在交通信号灯亮并以低速行驶时选择此警告启动时间。

信息

如果变更警报启动时机，其它系统的警报启动时机也会改变。



- 设置警报声音量

  （如有配备）

  驾驶员可通过选择“用户设置→驾驶辅助→警报声音量→高/中/低/OFF”在LCD显示器内的用户设置内选中警报声音量。

信息

如果改变警报声音量，其它系统的警报声音量也会改变。

工作条件

在LCD显示器中选择“仅警报声”模式，且车速大于20km/h时，系统进入准备就绪状态。

后侧方盲区碰撞预警(BCW)系统

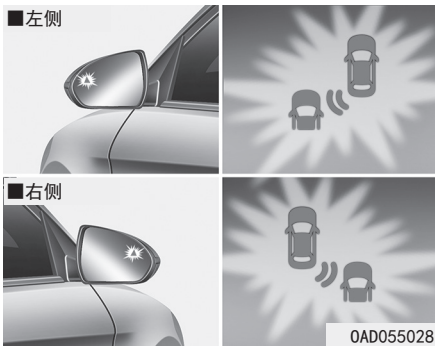

一级警报

如果在系统边界范围内检测到车辆，室外后视镜壳上的黄色警告灯亮。

检测到的车辆不在盲区内时，根据车辆的驾驶条件关闭警报。



[A]：警报声

二级警报

如下情况下，发出警报提醒驾驶员：

1. 雷达系统检测到在盲区内有车辆，且
2. 打开车道变换转向信号灯时(检测到相同侧有车辆)。

启动此警报时，室外后视镜上的警告灯闪烁。警报声响起。

如果关闭转向信号灯，停止2级警报。

检测到的车辆不在盲区内时，根据车辆的驾驶条件关闭警报。

⚠ 警告

- 无论何时系统在后侧检测到另一车辆，室外后视镜壳上的警告灯都亮。为了避免事故，不要仅聚焦于警告灯而忽略查看车辆周围环境。
- 即使车辆配备后侧方盲区碰撞预警系统，仍要安全驾驶车辆。不要仅依靠这个系统，变更车道或倒车前，要检查周围环境。
- 由于系统局限性，系统可能在某些情境中不发出警报，所以驾驶中要始终注意观察周围环境。

⚠ 注意

- 驾驶期间不管室外后视镜上的警告灯是否点亮或是否发出警报声，驾驶员都应始终小心谨慎。
- 使用大音量播放车辆音响系统会阻碍乘员听到后侧方盲区碰撞预警系统警报声。
- 如果已经发出其他警报声，如座椅安全带警报声，可能无法听到后侧方盲区碰撞预警(BCW)系统的警报声。

检测传感器



后雷达位于后保险杠内部，用于检测侧/后方区域。始终保持后保险杠清洁以便系统正常工作。

参考

- 保险杠损坏、更换或维修后保险杠时，系统可能会无法正常工作。
- 根据道路宽度，检测区域有所不同。如果道路狭窄，系统检测到的可能是临近的下一车道内的其它车辆。
- 系统可能受强电磁波影响而关闭。
- 一定要保持传感器清洁。
- 不要随意拆卸传感器部件，也不要碰撞传感器部件。
- 注意不要在雷达传感器或传感器盖上施加过大的力。如果传感器因受力而移位没有正确的对准，系统可能无法正常工作。这种情况不会显示警告信息。应请北京现代授权经销商检查车辆。
- 不要在雷达传感器附近使用保险杠贴纸或保险杠防撞块之类的外来品或在传感器区域涂抹油漆。这会对传感器性能产生不利影响。

警告信息



OTLC058293

解除后侧方盲区碰撞预警(BCW)系统

雷达被遮盖

如下情况下出现警告信息：

-后保险杠的一个或两个传感器被泥土、雪、异物等遮挡。

-在乡村道路上行驶时，传感器很长时间内无法检测其他车辆。

-当大雪或大雨等恶劣天气时。

-安装挂车或托架时。

如果发生上述情况，BCW开关上的指示灯自动熄灭，并且系统自动关闭。

信息

安装挂车或托架时关闭BCW和RCCW系统。

-按下BCW系统开关(开关上的指示灯熄灭)

-通过取消选择仪表盘上的“用户设置→驾驶辅助→后侧方盲区安全→倒车侧面碰撞预警(RCCW)(如有配备)”停用RCCW系统

BCW被解除时，仪表盘上显示警告信息。此时应检查后保险杠传感器的安装位置是否污染或被物体覆盖。清除干扰雷达传感器污物、雪、异物等。

清除污物或碎屑等后，驾驶车辆行驶约10分钟，系统开始正常工作。

如果系统无法正常工作，请北京现代授权经销商检查您的车辆。

系统故障



OADC059169/OTLC058294

检查后侧方盲区碰撞预警(BCW)系统

如果BCW系统存在问题，会出现一条警告信息并且开关上的指示灯熄灭。系统自动关闭。请北京现代授权经销商检查车辆。

系统局限

在下列情境中驾驶员必须注意，因为系统在一定环境中不能检测其它车辆或物体。

- 安装挂车或托架时。
- 在大雨或暴雪等恶劣天气里驾驶车辆。
- 传感器被雨、雪、泥等污染。
- 传感器所在位置的后保险杠被标签、保险杠保护罩、自行车架等异物挡住。
- 后保险杠被损坏或传感器不在原默认位置。
- 因为行李箱内负载重或轮胎压力异常等原因，车辆高度变高或变低。
- 后保险杠温度高时。
- 传感器被其它车辆、墙壁或停车场立柱挡住时。
- 在弯曲道路上驾驶车辆。
- 驾车通过收费站时。
- 道路路面(或周边地面)异常包含金属部件(例如可能是由于地铁施工)。
- 车辆附近有固定物体如护栏等。
- 上下车道高度不同的陡峭道路期间。
- 在狭窄道路上行驶时，例如树木、草地或杂草丛生道路。
- 在乡村道路上行驶时，传感器很长时间内无法检测其他车辆或建筑物。
- 在湿润路面上驾驶车辆。
- 在有双层结构的护栏或墙壁的道路上行驶时。
- 附近有大车如公共汽车或卡车。
- 另一车辆非常接近时。
- 另一车辆快速经过时。
- 变换车道期间。
- 如果车辆在旁边车辆起动的同时起动并加速。
- 临近车道内的车辆驶离您车辆两个车道时或离您车辆两个车道的车辆驶入您车辆的临近车道时。
- 附近有摩托车或自行车。
- 附近有平板挂车。
- 检测区域内有购物车或婴儿车等小型物体时。
- 存在高度低的车辆(如跑车等)时。
- 车辆周围的温度过低。

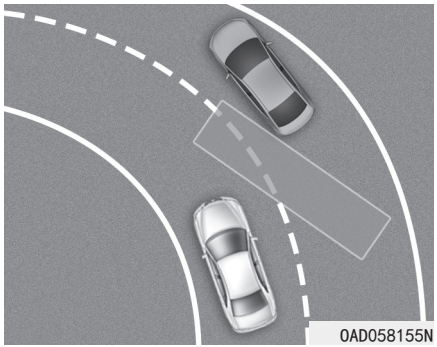

- 在弯曲道路上驾驶车辆

  在弯曲道路上驾驶车辆时，系统可能不工作。在某些情况下，系统可能无法检测下一车道内的车辆。

  行驶时要始终注意交通、路况和驾驶情况。

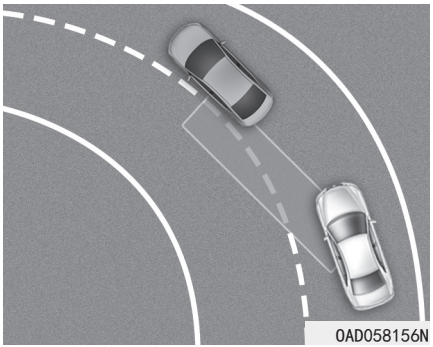

在弯曲道路上驾驶车辆时，系统可能不工作。在某些情况下，系统可能会识别相同车道内的车辆。

行驶时要始终注意交通、路况和驾驶情况。

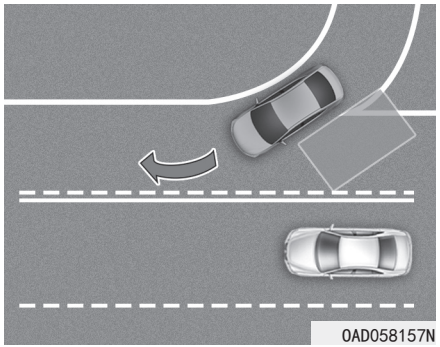

- 车辆行驶在并道/分岔道时

  行驶在并道/分岔道时，系统可能不工作：在某些情况下，系统可能无法检测下一车道内的车辆。

  行驶时要始终注意交通、路况和驾驶情况。

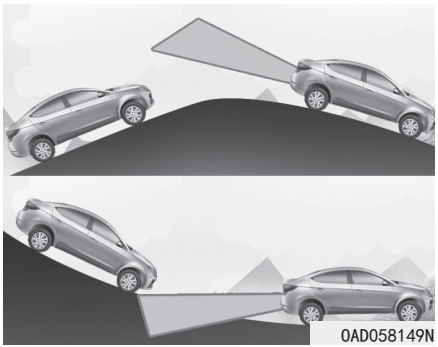
OAD058149N

- 在斜坡上驾驶车辆

  在斜坡上驾驶车辆时系统可能不正常工作。在某些情况下，系统可能无法检测下一车道内的车辆。

  此外，在某些情况下，系统可能错误地识别地面或建筑物。

  行驶时要始终注意交通、路况和驾驶情况。

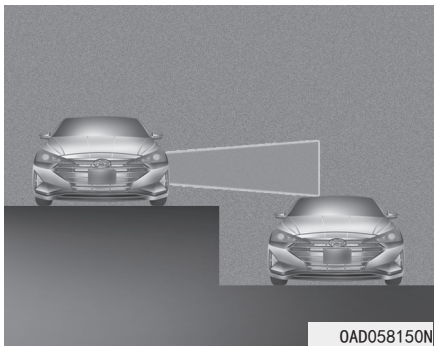
OAD058150N

- 在车道高度不同的道路上行驶时

  在车道高度不同的道路上行驶时，系统可能不正常工作。

  在某些情况下，系统可能无法检测到在不同高度的车道上行驶的车辆（如地下通道连接段、分等交叉路口等）。

  行驶时要始终注意交通、路况和驾驶情况。

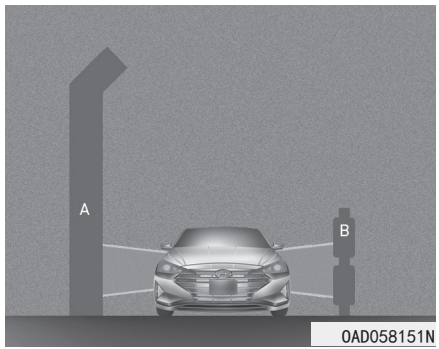

OAD058151N

[A]：隔声板，[B]：护栏

- 驾车驶过路边的建筑物。

  驶过路边的建筑物时系统可能不正常工作。

  在某些情况下，系统可能会错误识别路边的建筑物（隔声板、护栏、双护栏、隔离带、护柱、路灯、路牌、隧道墙等。）

  行驶时要始终注意交通、路况和驾驶情况。

倒车侧面碰撞预警(RCCW)系统(如有配备)

系统说明

倒车侧面碰撞预警(RCCW)系统

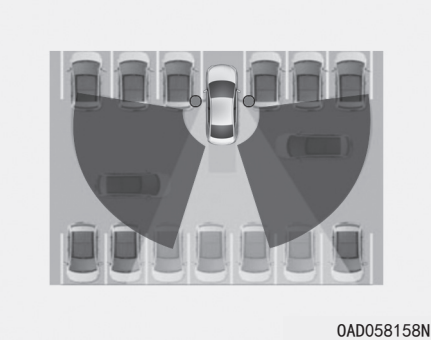

OAD058158N

倒车侧面碰撞预警(RCCW)系统是当您的车辆倒车行驶时，使用雷达传感器监测左侧和右侧的后侧方盲区。

根据接近车辆的车速，后侧方盲区监测范围不同。

⚠ 警告

- **即使倒车侧面碰撞预警系统工作，仍要在驾驶期间始终检测路况，预防意外情况。**
- **倒车侧面碰撞预警系统是一个辅助系统，不要完全依赖于系统。为了您的安全，驾驶时要始终集中精力。**
- **倒车侧面碰撞预警系统不可以代替正确驾驶和安全驾驶。倒车时，要安全驾驶并且谨慎。**

系统设置和工作

系统设置



OTMC058095

- 设置后侧方盲区安全功能

  驾驶员可通过将点火开关置于ON位置并选中“用户设置➞驾驶辅助➞后侧方盲区安全➞倒车侧面碰撞预警安全”启动系统。当选择“倒车侧面碰撞预警安全”时，RCCW转至ON并进入准备启动就绪状态。

  如果发动机OFF后再ON，时刻准备启动系统。

- 系统初始启动时，如果发动机OFF后再ON，室外后视镜上的警告灯亮3秒钟。



- 设置警报时机

  驾驶员可在LCD显示器上的用户设置模式中选中“用户设置➞驾驶辅助➞警报时机➞普通/延后”，可以选择初始警报启动时机。

倒车侧面碰撞预警系统初始警报启动时机选项包括下列内容：

– 普通：

选中此选项时，正常启动初始倒车侧面碰撞预警。如果感觉此设置太敏感，将选项变更为“延后”。

如果侧面/后方车辆突然加速，会感觉到警报启动时机还是过迟。

– 延后：

当交通状况良好和驾驶速度较慢时，选择“延后”模式。

信息

如果变更警报启动时机，其它系统的警报启动时机也会改变。



- 设置警报声音量

  （如有配备）

  驾驶员可通过选择“用户设置➞驾驶辅助➞警报声音量➞高/中/低/OFF”在LCD显示器内的用户设置内选中警报声音量。

信息

如果改变警报声音量，其它系统的警报声音量也会改变。

工作条件

工作时：

1. 转至仪表盘LCD显示器上的“用户设置➞驾驶席辅助➞后侧方盲区碰撞预警安全➞ 倒车侧面碰撞预警安全”。系统接通，并且进入启动准备就绪状态。
2. 将变速杆挂入R(倒车)档，并且车速低于10km/h时，系统工作。

   *如果车速超过10km/h，系统不工作。车速低于8km/h时再次启动系统。

系统检测范围是约为20m。接近车辆的车速在8-36km/h范围内时可以检测。

请记住，在一些条件下检测范围和工作速度会不同。倒车时要小心，注意周围环境。

警告信息和系统控制

倒车侧面碰撞预警(RCCW)系统



OAD058116N/OAD058117N

如果传感器检测到的车辆正接近您车辆的后左/后右侧时，发出警报，室外后视镜上的警告灯闪烁，并且仪表盘LCD显示器上显示警告信息。如果后视监控器系统启动，在音响或AVC屏幕上显示警告信息(如有配备)。

发生下列情况时停止警告：

- 检测的车辆离开检测区域或
- 车辆位于您车辆的正后方或
- 车辆未接近您的车辆或
- 另一车辆慢下来。

⚠ 注意

- **当满足倒车侧面碰撞预警系统的工作条件时，每当车辆接近您停止(0km/h)车辆的侧/后方，就会发出警告。**
- **如果您车辆后保险杠被车辆或障碍物挡住，系统警告可能无法正常工作。**
- **驾驶期间不管室外后视镜上的警告灯是否点亮或是否发出警报声，驾驶员都应始终小心谨慎。**
- **使用大音量播放车辆音响系统会阻碍乘员听到系统警报声。**
- **如果已经发出其他警报声，如座椅安全带警报声，可能无法听到倒车侧面碰撞预警系统的警报声。**

⚠ 警告

- **即使车辆配备倒车侧面碰撞预警系统，仍要安全驾驶车辆。不要仅依靠这个系统，倒车前，要检查周围环境。**
- **驾驶员有责任始终精确控制制动。**
- **驾驶时始终保持高度谨慎。根据路况或行驶状态，倒车侧面碰撞预警系统可能不正常工作或意外工作。**
- **倒车侧面碰撞预警系统不能替代安全驾驶操作，仅是一个辅助功能。驾驶员应负责始终谨慎驾驶，以免出现意外或突发情况，应始终注意路况。**

检测传感器



后雷达位于后保险杠内部，用于检测侧/后方区域。始终保持后保险杠清洁以便系统正常工作。

参考

- **保险杠损坏、更换或维修后保险杠时，系统可能会无法正常工作。**
- **系统可能受强电磁波影响而关闭。**
- **一定要保持传感器清洁。**

（继续）

（继续）

- **不要随意拆卸传感器部件，也不要碰撞传感器部件。**
- **注意不要在雷达传感器或传感器盖上施加过大的力。如果传感器因受力而移位没有正确的对准，系统可能无法正常工作。这种情况不会显示警告信息。应请北京现代授权经销商检查车辆。**
- **不要在雷达传感器附近使用保险杠贴纸或保险杠防撞块之类的外来品或在传感器区域涂抹油漆。这会对传感器性能产生不利影响。**

警告信息

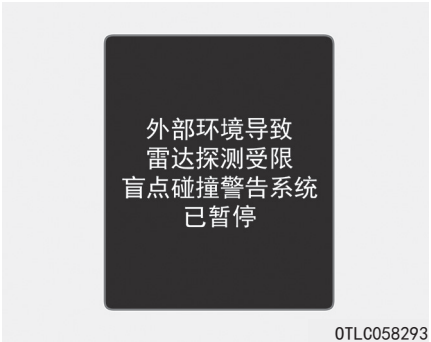

0TLC058293

解除后侧方盲区碰撞预警(BCW)系统

雷达被遮盖

如下情况下出现警告信息：

-后保险杠的一个或两个传感器被泥土、雪、异物等堵塞。

-在乡村道路上行驶时，传感器很长时间内无法检测其他车辆。

-当大雪或大雨等恶劣天气时。

-安装挂车或托架时。

如果发生上述情况，BCW开关上的指示灯自动熄灭，并且系统自动关闭。

BCW被解除时，仪表盘上显示警告信息。此时应检查后保险杠传感器的安装位置是否污染或被物体覆盖。清除干扰雷达传感器污物、雪、异物等。

清除污物或碎屑等后，驾驶车辆行驶约10分钟，系统开始正常工作。

如果系统无法正常工作，请北京现代授权经销商检查您的车辆。

信息

安装挂车或托架时关闭BCW和RCCW系统。

-按下BCW系统开关(开关上的指示灯熄灭)

-通过取消选择仪表盘上的“用户设置→驾驶辅助→后侧方盲区安全→倒车侧面碰撞预警(RCCW)”，从而禁用RCCW系统。

系统故障



0ADC059169/0TLC058294

检查后侧方盲区碰撞预警(BCW)系统

如果BCW系统存在问题，会出现一条警告信息并且开关上的指示灯熄灭。系统自动关闭。如果因故障BCW系统关闭，RCCW也不工作。请北京现代授权经销商检查车辆。

系统局限

在下列情境中驾驶员必须注意，因为系统在一定环境中不能检测其它车辆或物体。

- 安装挂车或托架时。
- 在大雨或暴雪等恶劣天气里驾驶车辆。
- 传感器被雨、雪、泥等污染。
- 传感器所在位置的后保险杠被标签、保险杠保护罩、自行车架等异物挡住。
- 后保险杠被损坏或传感器不在原默认位置。
- 因为行李箱内负载重或轮胎压力异常等原因，车辆高度变高或变低。
- 后保险杠温度高时。
- 传感器被其它车辆、墙壁或停车场立柱挡住时。
- 在弯曲道路上驾驶车辆。
- 道路路面(或周边地面)异常包含金属部件(例如可能是由于地铁施工)。
- 车辆附近有固定物体如护栏等。
- 上下车道高度不同的陡峭道路期间。
- 在狭窄道路上行驶时，例如树木、草地或杂草丛生道路。
- 在乡村道路上行驶时，传感器很长时间内无法检测其他车辆。
- 在湿润路面上驾驶车辆。
- 在有双层结构的护栏或墙壁的道路上行驶时。
- 附近有大车如公共汽车或卡车。
- 另一车辆非常接近时。
- 另一车辆快速经过时。
- 变换车道期间。
- 如果车辆在旁边车辆起动的同时起动并加速。
- 临近车道内的车辆驶离您车辆两个车道时或离您车辆两个车道的车辆驶入您车辆的临近车道时。
- 附近有摩托车或自行车。
- 附近有平板挂车。
- 检测区域内有购物车或婴儿车等小型物体时。
- 存在高度低的车辆(如跑车等)时。
- 车辆周围的温度过低。

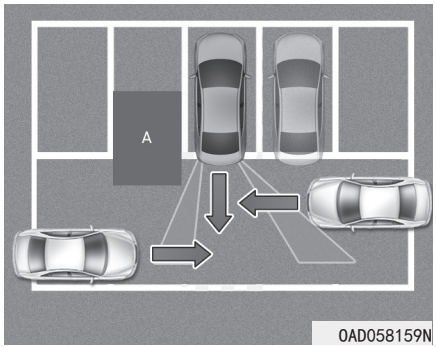

[A]：建筑物

- 驾车驶过附近的车辆或建筑物。

  驾车驶过附近的建筑物或车辆时系统可能无法正常工作。

  在某些情况下，系统可能无法检测后方接近的车辆且警告无法正常工作。

  驾车时始终注意周围环境。

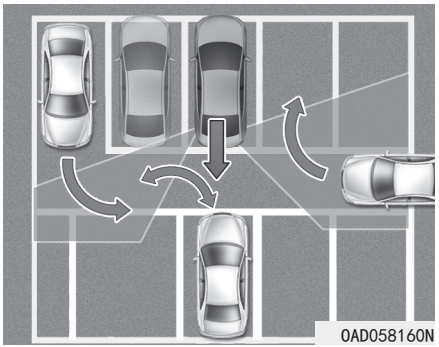

- 当车辆处于复杂的停车环境中时

  当车辆处于复杂的停车环境中时系统可能无法正常工作

  在某些情况下，系统可能无法准确确定与您车辆附近所停车辆或驶出车辆碰撞的风险(例如旁边驶离的车辆、后方驶出的车辆或停车车辆、接近您的车辆转弯时等等)。

  此时，警告无法正常工作。

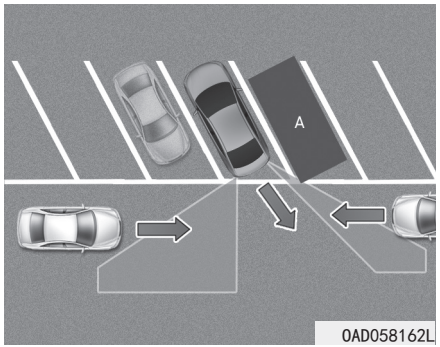

[A]：车辆

- 当车辆斜向驻车时

  当车辆斜向驻车时系统可能无法正常工作

  在某些情况下，斜向驻车的车辆驶离停车位时，系统可能无法检测从本车辆后左侧面/后右侧面接近的车辆。此时，警报功能无法正常工作。

  驾车时始终注意周围环境。

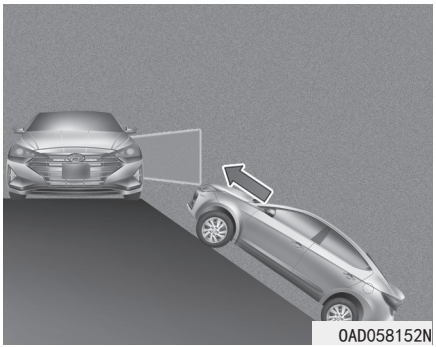

- 当车辆在斜坡上或在斜坡附近时

  车辆在斜坡上或在斜坡附近时系统可能无法正常工作

  在某些情况下，系统可能无法检测从后左/后右侧接近的车辆且警告无法正常工作。

  驾车时始终注意周围环境。

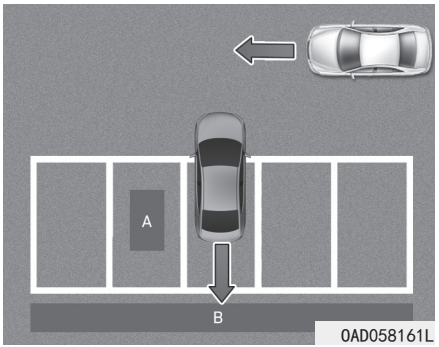

[A]：建筑物，[B] ：墙壁

- 把车辆停在有建筑物的停车位

  把车辆停在车辆后方或侧面有建筑物的停车位时系统可能无法正常工作。

  在某些情况下，倒车至停车位时，系统可能无法正确检测您车辆前方移动的车辆。此时，警报功能工作。

  停车时始终注意停车位。

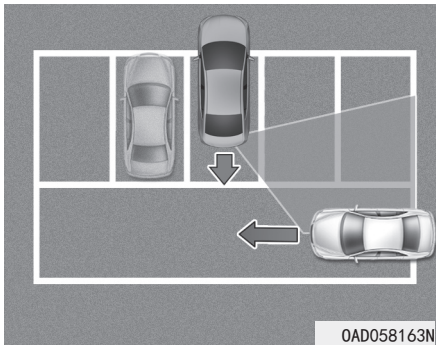

- 车辆倒车停车时。

  如果车辆倒车停车且传感器检测到停车位后方的另一辆车，警告无法正常工作。停车时始终注意停车位。

车道保持辅助(LKA)系统(如有配备)

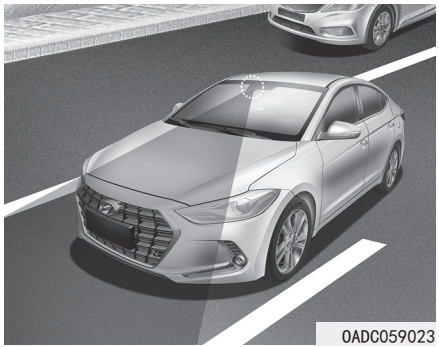

车道保持辅助(LKA)系统使用前挡风玻璃上的摄像头检测道路车道标志线，并辅助驾驶员进行转向控制，帮助将车辆保持在本车道上。

当系统检测到车辆偏离本车道时，通过视觉和听觉信息向驾驶员发出警报，并采取轻微的反向转向扭矩控制，以此阻止车辆偏离本车道。

⚠ 警告

车道保持辅助(LKA)系统不能替代安全驾驶操作。始终注意周围环境及车辆驾驶安全是驾驶员的责任。

⚠ 警告

使用车道保持辅助(LKA)系统时遵守下列注意事项：

- **当通过系统辅助控制方向盘时，不要猛然转动方向盘。**
- **LKA系统通过辅助驾驶员转向，防止驾驶员无意识地将车辆驶离本车道。但是，驾驶员不能仅依赖此系统，应始终注意控制方向盘，防止车辆偏离本车道。**
- **始终注意观察道路状况和环境，要充分考虑到在LKA被解除、系统不工作情况。驾驶时应始终保持警惕。**

(继续)

(继续)

- **禁止因有色门窗或附着任何类型的涂料和辅料而暂时分解LKA系统摄像头。如果您分解了摄像头并要重新组装，将车辆送交北京现代授权经销商，以检查系统并进行必需校准。**
- **更换挡风玻璃、LKA系统摄像头或方向盘相关部件时，将车辆送交北京现代授权经销商，以检查系统并进行必需校准。**
- **系统通过摄像头检测车道标志线并控制方向盘。因此，如果难以检测到车道标志线，系统将不能准确工作。**

  请参考“系统局限性”。
- **禁止拆卸或损坏LKA的相关部件。**
- **如果音响声音过大，您可能听不见LKA系统警报声。**
- **如果已经发出其他警报声，如座椅安全带警报声，可能无法听到车道保持辅助(LKA)系统的警报声。**

(继续)

(继续)

- **禁止在仪表板上放置能反射光线的物品如镜子、白纸等。这可能导致LKA系统功能异常。**
- **启动LKA时应始终手握方向盘。如果在发出“手握方向盘”的警告信息后，驾驶员在未手握方向盘的情况下继续驾驶车辆，系统将自动关闭。**

  但是，如果驾驶员再次手握方向盘，将重新启动控制。
- **如果车辆在离开车道时速度较高，方向盘将不继续受控制且系统可能无法控制车辆。所以使用此系统时驾驶员必须始终遵循此速度限制。**
- **如果您将物品放置在方向盘上，系统可能不会辅助控制方向盘或未手握方向盘警报可能不会正常工作。**

LKA操作

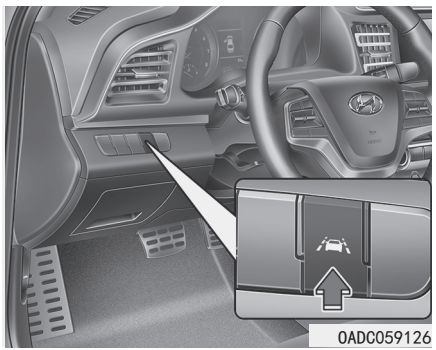

激活/解除LKA：

点火开关在ON位置时，按下方向盘左侧仪表板上的LKA开关。仪表盘显示器上指示灯开始亮为白色。这表明LKA系统进入准备就绪状态，而不是启动状态。

如果再次按下LKA按钮，仪表盘显示器上的指示灯熄灭。

指示灯颜色会随LKA的状态而发生变化。

- 白色：传感器检测不到车道标志线或车速低于60km/h。
- 绿色：传感器检测到车道标志线且系统能够辅助控制方向盘。

信息

如果在以前的点火周期内启用白色指示灯，系统在无任何控制状态启动。如果再次按下LKA开关，仪表盘显示器上的指示灯熄灭。

LKA系统工作



0ADC059127

- 要查看仪表盘LCD显示器上得LKA系统屏幕，选择辅助(ASSIST)模式(A)。更多详细信息，请参考第3章的“LCD显示器模式”。

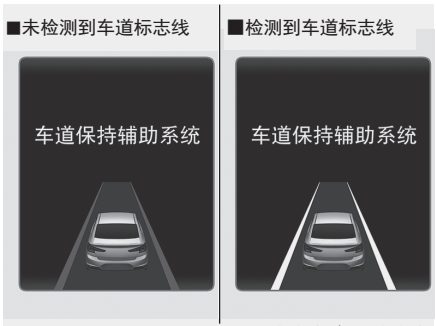

0ADC059127/0ADC059128

- 如果车速大于60km/h且系统检测到车道标志线，颜色从灰色变成白色。
- 必须检测到两边的车道标记，系统才会启动。

- 如果前方车辆偏离预计的车道，LKA系统的工作如下：

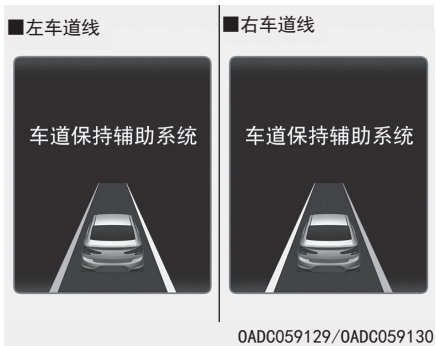

0ADC059129/0ADC059130

1. 仪表盘的LCD显示器上显示视觉警告。根据车辆的改变方向，仪表盘LCD显示器上的左车道标志线或右车道标志线闪烁。并且会发出警报声。
2. LKA系统将辅助控制方向盘，防止车辆在下列情况下超过车道标志线。
   - -车速高于60km/h。
   - -系统检测两边的车道。
   - -驾驶时，车辆正常位于两车道线之间。
   - -方向盘不突然转向。

检测车道并满足启动LKA系统的所有条件时，LKA系统指示灯(🚗)将从白色变为绿色。这表明LKA系统启动并可控制方向盘。

警告灯和信息

手握方向盘



- 启动LKAS系统时

  如果在启动LKAS系统时，驾驶员双手离开方向盘，系统将向驾驶员发出警报。

信息

如果握住方向盘的力量过小，车道保持辅助(LKA)系统可能检测不到驾驶员握住了方向盘，因而会显示警告信息。

- **主动LKA启动时(如有配备)**

  如果在主动LKA启动时，驾驶员双手离开方向盘几秒后，系统将向驾驶员发出警报。

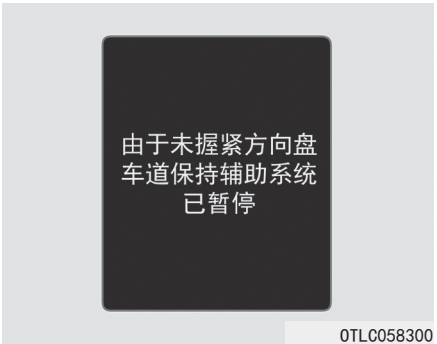

在显示“手握方向盘”信息后，如果驾驶员的手仍然未握住方向盘，系统将不会控制方向盘，而仅在驾驶车辆超过车道标志线时向驾驶员发出警报。

但是，如果驾驶员再次握住方向盘，系统将开始控制方向盘。

从用户设置模式选择启用LKA系统时，会出现此警告信息。

警告

警告信息会根据道路状况延迟显示。因此，驾驶期间应始终手握方向盘。

警告

- **LKA系统只是辅助功能。安全驾驶车辆并保持在车道内行驶是驾驶员的责任。**
- **在下列条件下驾驶车辆时，关闭LKA系统。**

– 恶劣天气
– 道路状况不良时
– 驾驶员需要频繁控制方向盘
– 牵引车辆或挂车时

信息

- **即使由系统辅助控制方向盘，驾驶员也应始终控制方向盘。**
- **系统辅助控制方向盘时，与无辅助控制状态相比，方向盘的操纵力会增大。**

检查车道保持辅助(LKA)系统



如果系统有故障，将显示一条警告信息持续几秒。如果故障仍存在，LKA系统故障警告灯将点亮。

LKA系统故障警告灯



如果LKA系统不正常工作，LKA系统故障警告灯(黄色)亮。请北京现代授权经销商检查车辆。

系统有故障时，执行下列任一操作：

- 停止并再次起动发动机后，然后激活系统。
- 检查点火开关是否在ON位置。
- 检查系统是否受天气影响(如：雾、暴雨等)。
- 检查摄像头镜头上是否覆盖杂质。

如果问题仍存在，请北京现代授权经销商检查车辆。

下列情况下，LKA系统不启动和/或不能辅助控制方向盘：

- 转向信号ON，变换车道。如果在转向信号灯未置于ON的情况下变换车道，可以控制方向盘。
- 系统刚刚激活时，或者变换车道后，车辆没有在车道中央行驶时；
- 电子稳定控制(ESC)或车辆稳定管理(VSM)系统在控制状态时
- 在弯曲道路上驾驶车辆。
- 车速低于60km/h或高于180km/h。
- 车辆突然变换车道。
- 车辆突然制动。
- 车道非常宽或窄。
- 前方道路至少有2个车道。(例如施工区)
- 仅检测到一条车道标志线。
- 转弯半径太小。
- 在斜坡上驾驶车辆。
- 方向盘突然转向。
- 发动机起动或摄像头初始化后，系统将工作15秒。

系统局限

即使车辆未离开目标车道，LKA系统也有可能提前工作，并且如下情况下，即使车辆离开目标车道，LKA系统也可能不会发出警告。

车道和路况不良时

- 因在车道线上覆盖灰尘或沙尘而难以区分车道线与道路时
- 难以区分车道线颜色与路面颜色时；
- 路面上的标志类似于车道线，无意中被摄像头传感器检测到时
- 车道线模糊或损坏。
- 车道线合并或分开(例如收费站)。
- 车道线增多或减少，或者车道线穿行复杂时
- 前方车道线为2个以上时
- 车道线非常厚或窄时
- 车道非常宽或窄时
- 由于下雨、下雪、路面积水、路面损坏或着色或其它因素而识别不到前方车道线时
- 隔离带等在车道线上投下了阴影。
- 车道线复杂，或者施工区等存在替代车道线的结构时
- 道路上有人行横道标记或其它标志时
- 隧道内的车道线被油类遮盖时
- 在十字路口等，车道线突然消失时。

外在环境受到干预时

- 在进出隧道或桥底等，环境亮度突然发生变化时
- 夜间或进入隧道等因没有打开大灯而环境亮度过暗时
- 在道路上有混凝土防撞栏、护栏、反射柱等边界结构，无意中被摄像头传感器检测到时
- 路灯或迎面驶来车辆的灯光被路面上的水坑等反射时；
- 由于阳光刺眼影响前方视野。
- 因与前方车辆的车距非常短而无法检测到车道线时，或前方车辆挡住了车道线时
- 行驶在陡坡、山路或弯曲道路上。
- 路况不良会导致车辆在行驶过程中产生过大的振动
- 直射阳光导致室内后视镜周围温度高。

前方视野不良时

- 挡风玻璃或摄像头镜头被污物或碎屑遮挡。
- 挡风玻璃玻璃蒙上了一层雾，影响视野。
- 在仪表板上放置物品等时
- 因为雾、下暴雨或暴雪等原因导致传感器不能检测到车道时

LKA系统设置

• 设置LKA功能

驾驶员可以从LCD显示器将LKA转换至车道偏离警告系统。转至“用户设置➞驾驶辅助➞车道安全➞主动LKA/LKA/LDW”。

-主动LKA(如有配备)

与LKA模式相比，主动LKA模式更频繁地控制方向盘。主动LKA可缓解驾驶员疲劳以辅助控制方向盘，将车辆保持在车道中央。

-LKA

LKA模式引导驾驶员将车辆保持在车道内。车辆在车道内平稳行驶时，此模式几乎不会控制方向盘。但是，当车辆将要偏离车道时，此模式开始控制方向盘。

-LDW(车道偏离警告)

当系统检测到车辆偏离车道时，车道偏离警告系统通过视觉和听觉信息向驾驶员发出警报。此时，不会辅助控制方向盘。

-OFF

如果您选择“OFF”，LKA系统解除。

• 设置警报声音量(如有配备)

驾驶员可通过选择“用户设置➞驾驶辅助➞警报声音量➞高/中/低/OFF”在LCD显示器内的用户设置内选中警报声音量。

信息

如果改变警报声音量，其它系统的警报声音量也会改变。

驾驶员注意力警告(DAW)系统(如有配备)

驾驶员注意力警告(DAW)系统是为减少疲劳驾驶和疏忽驾驶而设计的功能。DAW显示一个条形图，表示当前驾驶员的注意力和疲劳程度。

系统设置和工作

系统设置

- 要打开驾驶员注意力警告(DAW)系统，将发动机置于ON，然后选择“用户设置➞驾驶辅助➞驾驶员注意力警告➞高灵敏度/正常灵敏度”。
- 驾驶员能够选择驾驶员注意力警告(DAW)系统模式。
  - 高灵敏度：驾驶员注意力警告系统先于正常模式警告他/她疲劳程度或注意力不集中的驾驶行为。
  - 普通灵敏度：驾驶员注意力警告系统警告他/她疲劳程度或注意力不集中的驾驶行为。
  - OFF：解除驾驶员注意力警告系统。
- 重新起动发动机时会持续保持之前选择的驾驶员注意力警告(DAW)系统设置。

驾驶员注意力等级

■系统OFF



0TLC058302

■注意力集中驾驶

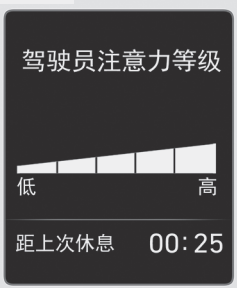

0TLC058303

■注意力不集中驾驶

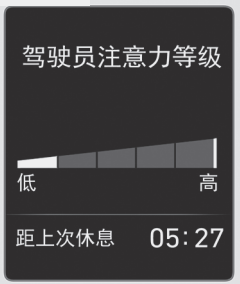

0TLC058304

- 驾驶员可在仪表盘LCD显示器上查看驾驶状态。

  当系统被激活时，当选择辅助模式选项卡(🚗)时，DAW屏幕将会出现。更详细信息请参考第3章的“LCD显示模式”部分。
- 驾驶员注意力等级显示为1~5的刻度。数字越小，表示驾驶员注意力越不集中。
- 当驾驶员持续一段时间内不休息时，数字就会减少。
- 当驾驶员持续一段时间专心驾驶时，数字就会增加。
- 行驶且驾驶员将系统置于ON时，它显示“最后的休息时间”和级别。

休息一下



0TLC058305

- 当驾驶员注意力等级小于1时，在仪表盘LCD显示器上显示“考虑休息一下”信息，并发出警报声，提示驾驶员休息一下。
- 当总行驶时间小于10分钟时，驾驶员注意力警告(DAW)系统不建议驾驶员休息。

重置系统

- 当驾驶员重置驾驶员注意力警告(DAW)系统时，最后的休息时间设置为00:00，驾驶员注意力等级设置为5(非常注意)。
- 在下列情况下，初始化驾驶员注意力警告(DAW)系统。
  - 发动机停止后起动。
  - 车辆停止时(0km/h)驾驶员解开座椅安全带，然后打开驾驶席车门。
  - 停车超过10分钟，然后以3km/h的车速驾驶车辆。
- 当驾驶员重新开始驾驶时，驾驶员注意力警告(DAW)系统再次工作。

系统待命



0TLC058306

驾驶员注意力警告(DAW)系统进入准备就绪状态并在下列情况下显示“待命”画面。

- 摄像头传感器持续检测车道失败。
- 行驶速度小于60km/h或大于180 km/h。

系统故障



0TLC058307

检查驾驶员注意力警告(DAW)系统

出现警告信息时，系统不正常工作。应请北京现代授权经销商检查车辆。

⚠ 警告

- 驾驶员注意力警告(DAW)系统不能替代安全驾驶操作，仅是一个辅助功能。驾驶员应负责始终谨慎驾驶，以免出现意外或突发情况，应始终注意路况。
- 即使驾驶员注意力警告(DAW)系统没有休息建议，驾驶员感觉疲惫时也应休息一下。

ⓘ 信息

即使驾驶员没有感觉疲惫，系统仍建议根据驾驶员的驾驶方式或习惯休息一下。

参考

驾驶员注意力警告系统利用前挡风玻璃上的摄像头传感器进行工作。为保证摄像头传感器处于最佳状态，应遵守下列内容：

- 不要在前挡风玻璃上安装任何配件或粘贴贴纸，也不要给前挡风玻璃着色。
- 不要在仪表盘上放置任何会反光物体(例如白纸、镜子)。任何光线反射会导致车辆系统功能异常。
- 要特别小心，使摄像头传感器保持干燥。
- 不要随意拆卸摄像头总成，也不要碰撞摄像头总成。

  如果传感器因受力而移位没有正确的对准，系统可能无法正常工作。将车辆送交北京现代授权经销商检查系统进行校正。

巡航控制(如有配备)

巡航控制操作

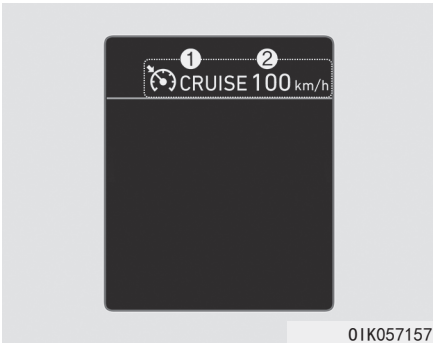

1. 巡航指示灯
2. 设定速度

巡航控制系统能使车辆在没有踩下加速踏板的情况下以超过30km/h的速度行驶。

⚠ 注意

- 驾驶员注意力警告(DAW)系统利用车辆前视摄像头，以追求性能更佳。更多前视摄像头的详细信息请参考本章的“车道保持辅助(LKA)系统”。
- 在下列情况中限制警报，驾驶员注意力警告(DAW)系统会不正常工作：
  - 没有适当识别车道
  - 为避障突然猛烈驾驶车辆
  - 车辆频繁切入车道
  - 在弯曲道路上驾驶车辆
  - 驾车通过多风区域
  - 使用其它驾驶辅助系统控制车辆；如：车道保持辅助(LKA)系统等

⚠ 注意

使用大音量播放车辆音响系统会阻碍乘员听到驾驶员注意力警告(DAW)系统警报声。

⚠ 警告

遵守下列注意事项：

- 始终要遵循速度限制设置车速。
- 如果巡航控制系统处于ON(仪表盘中的巡航控制指示灯亮)状态，会意外启动巡航控制。在不使用巡航控制时要保持巡航控制系统处于OFF(巡航控制指示灯熄灭)状态，防止意外设定巡航速度。
- 只有在良好的天气里行驶在宽敞的公路上时才可以使用巡航控制系统。
- 不要在不能安全维持车辆恒速时使用巡航控制。
  - 行驶在拥挤的交通道路中，或交通条件难以维持恒定速度时。

(继续)

(继续)

- 在湿滑、结冰或积雪的路面上行驶时。
- 陡峭路面或风大的条件下行驶时。
- 在风大的地区行驶时。
- 在视野受限的情况下(例如大雾、大雪、大雨和沙暴等恶劣天气)驾驶时。

信息

在正常巡航控制系统工作期间，按下SET开关或使用制动器后重新按下SET开关时，将在约3秒钟后进入巡航控制状态。这种延迟是正常的。

设定巡航控制速度

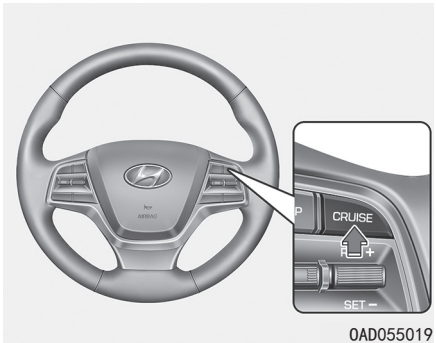

1. 按下方向盘上的巡航(CRUISE)按钮接通巡航控制系统。巡航控制指示灯亮。
2. 加速到需要的速度，该速度必须大于30km/h。

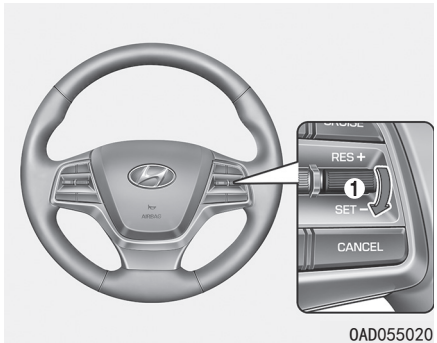

3. 向下推动拨动开关(1)(SET−)，然后释放。LCD显示器上的设定速度亮。
4. 释放加速踏板。

信息

在陡坡上驾车上下坡时，车辆会轻微加速或减速。

提高巡航控制速度

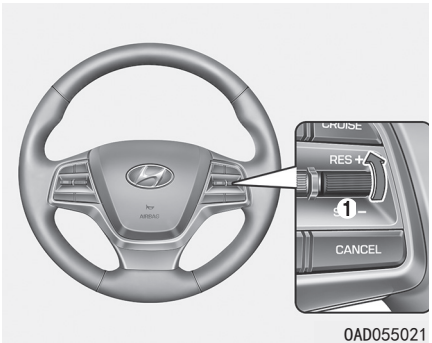

0AD055021

- 向上推动拨动开关(1)(RES+)，然后立刻释放。每次以这种方式操作拨动开关时巡航速度以1.0km/h为单位增加。
- 监测仪表盘的设定速度时，向上推动拨动开关(1)(RES+)然后保持。

  显示期望速度时释放拨动开关，然后车辆将加速到此速度。
- 踩下加速踏板。当车速达到理想速度时，向下推动拨动开关(1)(SET-)。

降低巡航控制速度

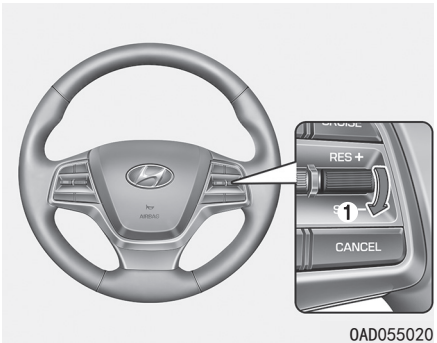

0AD055020

- 向下推动拨动开关(1)(SET-)，然后立刻释放。每次以这种方式操作拨动开关时巡航速度以1.0km/h为单位减小。
- 向下推动拨动开关(1)(SET-)，并保持。车辆会逐渐减速，在到达理想速度时释放拨动开关。
- 轻踩下制动踏板。当车速达到理想速度时，向下推动拨动开关(1)(SET-)。

在以巡航控制速度行驶期间暂时加速

踩下加速踏板。如果释放加速踏板即可恢复到先前的速度。

如果向下推动拨动开关(SET-)提升速度，巡航控制会保持提升的速度。

发生下列情况时取消巡航控制：

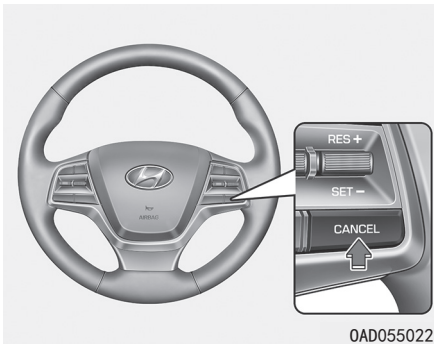

- 踩下制动踏板。
- 踩下离合器踏板(手动变速器车辆)。
- 按下方向盘上的取消(CANCEL)按钮。
- 将变速杆置于“N(空档)”档(智能变速器(IVT)/双离合变速器车辆)。
- 降低车速到小于约30km/h。
- 电子稳定性控制(ESC)工作。
- 手动换档模式下降档至2档(智能变速器(IVT)/双离合变速器车辆)。

信息

以上各项操作中的任意一项都可解除巡航控制操作(仪表盘上速度熄灭)，但仅按下巡航(CRUISE)按钮时才可以关闭系统。如果您要恢复巡航控制操作，向上推动方向盘上的拨动开关(RES+)。就会恢复到先前预设的巡航速度，除非已通过巡航(CRUISE)按钮关闭系统。

恢复到预设的巡航速度

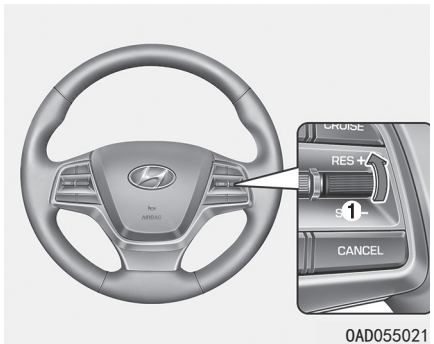

向上推动拨动开关(1)(RES+)。如果车速超过30km/h，车辆恢复到预设速度。

要停止巡航控制，执行下列操作：

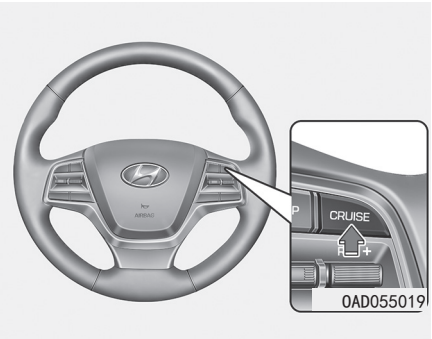

- 按下巡航(CRUISE)按钮(巡航控制指示灯熄灭)。

特殊驾驶情况

危险驾驶路况

当行车遇到水、雪、冰、污泥、沙地或类似的危险路况时，请依照下列注意事项驾驶车辆：

- 小心驾驶车辆并保持较大制动距离。
- 避免突然制动或转向。
- 如果车辆陷入雪、泥或沙地上时，使用2档。慢慢加速避免驱动轮空转。
- 当车辆在雪、泥或冰地上失速时，把沙子、岩盐、轮胎防滑链或其它不易滑动的东西放在驱动轮下方以便提供额外牵引力。

⚠ 警告

在光滑路面上行驶时，如果进行智能变速器(IVT)挂低速档操作，会导致发生事故。因为突然改变车辆轮胎转速会导致轮胎滑移。所以在光滑路面上挂低速档时必须小心。

摇动车辆

如有必要摇动车辆，使车从雪、沙或泥中摆脱出来，首先应左右转动方向盘使车辆前轮周围畅通。然后反复在"R(倒车)"和任意前进档之间换档。

避免车轮自转，且不要高速空转发动机。

为防止变速器磨损，换档前等待直至车轮停止自转换档时释放加速踏板，然后变速器挂档时，轻踩加速踏板。正向和反向缓慢旋转车轮，可以引起摇晃，将车辆带出。

⚠ 警告

如果车辆卡滞且车轮高速空转，会使轮胎温度过热。如果轮胎损坏，会发生轮胎爆裂或爆胎的危险。这种情况很危险-可能会伤害您和他人。如果车辆附近有人或物体，则不要执行此程序。

如果您尝试带出车辆，车辆会过热，可能导致发动机室发生火灾或其它损坏。尽可能避免车轮高速空转，以防止轮胎或者发动机过热。切勿使车轮高速空转，尤其在车速超过56km/h(35mph)时。

i 信息

摇动车辆前必须将ESC系统(如有配备)置于OFF状态。

参考

如果摇动车辆失败若干次，可以用拖车把车辆拖出来，以免发动机过热并避免损坏变速器或轮胎。请参考第6章的“拖吊”。

平稳转弯

在转弯时避免踩下制动踏板或换档，尤其是路湿时。理想情况是在轻微加速状态转弯。

夜间驾车

由于夜间驾车比白天驾车更危险，因此请谨记下列驾车要领：

- 由于在夜间视线不佳，请降低车速并与其它车辆保持较大的安全距离。特别是行驶在没有路灯的道路上时更要注意这一点。
- 调整后视镜的位置，减少来自其它车辆的大灯眩光。
- 保持大灯干净并正确对准光照点。大灯脏污或对光不准会使夜间视线更为不良。
- 避免直接注视迎面车辆的大灯灯光。否则会导致眼睛暂时失明，而且这需要数秒钟才能重新适应黑暗环境。

雨天驾车

在雨天及湿滑路面上驾驶车辆很危险。以下是雨天或湿滑路面驾车时需注意的事项：

- 减速并保证额外的行车距离。倾盆大雨会使视线变差并增大制动距离，因此请务必减速慢行。
- 关闭巡航控制(如有配备)。
- 在挡风玻璃上有条纹或有漏刮区域时更换挡风玻璃雨刮器刮片。
- 请务必确认您车辆的轮胎胎面完整。如果车辆的轮胎胎面不完整，则在湿滑路面进行紧急制动时会导致车辆滑移，甚至可能引发事故，**请参考第7章的“胎面”。**
- 打开车辆大灯，以便他人识别。
- 在积水路面上快速行驶会影响车辆制动器。因此当您必须驶过积水路面时请务必降低车速。
- 如果您认为制动器被弄湿，请在驾驶中轻踩制动踏板直到恢复正常的制动操作为止。

水面滑行

如果路面状态足够湿且您车速足够快，车辆可能仅少量或不接触路面而实际是在水面滑行。建议在路面湿滑状态下进行减速。

水面滑行的风险随胎面深度减少而增加，参考第7章"胎面"。

淹水区域的驾驶

除非您确认淹水高度并未超过轮毂的下缘，否则不要驾车驶过淹水区域。驾车驶过任何水域时都应减速慢行。由于制动性能可能受到影响，所以需要有足够的制动距离。

驾车驶过淹水区域后，可在车辆缓慢行驶时数次轻踩制动踏板干燥制动器。

公路驾驶

轮胎

按规定调整轮胎充气压力。充气不足会导致轮胎过热或损坏。

不要安装过度磨损或损坏的轮胎，这可能会减少牵引力或使制动操作失效。

信息

禁止安装超过您轮胎规格最大充气压力的过充气轮胎。

燃油、发动机冷却水及发动机机油

公路上高速行驶要比低速、中速行驶消耗更多燃油，效率更低。公路上行驶时为节约燃油，应维持中速行驶。

行驶前不要忘记检查发动机冷却水和发动机机油。

驱动皮带

驱动皮带松弛或损坏，会导致发动机过热。

冬季驾驶

冬季恶劣天气状态会加快轮胎磨损并导致出现其它故障。要最小化冬季行驶故障，您须遵守以下建议：

积雪或结冰路况

应与前车保持适当的安全车距。

轻踩制动踏板。超速行驶、紧急加速、急制动及急转弯等操作都潜在着很大危险。减速时，充分利用发动机制动功能。在有积雪或冰的路面上紧急制动会导致车辆出现甩尾打滑现象。

要在深雪地驾驶车辆，有必要使用防滑轮胎或在轮胎上安装轮胎防滑链。

始终携带紧急装备轮胎防滑链、拖吊带或链条、闪光灯、紧急闪光灯、砂、铲子、跨接线、车窗刮具、手套、地面铺布、工作服、地毯等物品须随时携带。

防滑轮胎

⚠ 警告

防滑轮胎的尺寸及类型应与车辆的标准轮胎相符。否则，会对您车辆的安全性及操控性有不利影响。

如果您要在您的车辆上安装防滑轮胎，一定要确认它们是与原厂轮胎有相同尺寸及负荷范围的子午线轮胎。在所有的4个车轮上安装防滑轮胎，以保证可在各种天气状况下平衡车辆操纵性。防滑轮胎在干燥路面上提供的牵引力可能不如原厂轮胎高。建议与轮胎经销商一起检查推荐的最大车速。

i 信息

不要在没有事先检查局部地区及城市法规等可能限制使用钉齿轮胎的情况下安装钉齿轮胎。

轮胎防滑链

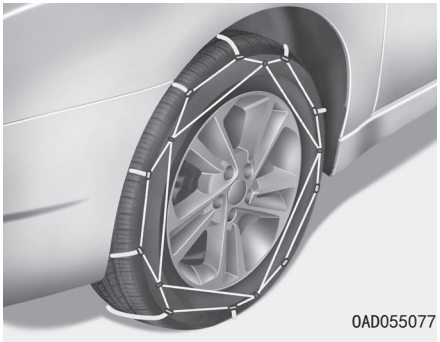

由于子午线轮胎侧围比其它类型的轮胎薄，如果在其上装配某些类型的防滑链，可能会损坏轮胎。因此使用推荐的防滑轮胎代替防滑链。不要在配备铝制车轮的车辆上安装轮胎防滑链；如果不可避免，使用导线防滑链。如果必须使用防滑链，使用北京现代正品配件并在审阅防滑链提供的说明书后，安装轮胎防滑链。由于防滑链使用不当而导致的车辆损坏，不在车辆制造商的保修范围内。

⚠ 警告

使用防滑链可能不利于车辆操控。

- **行驶速度不要超过30km/h(20mph)或防滑链制造商规定的速度限制，以较低的车速为准。**
- **小心驾驶车辆，避开颠簸、坑洞、急转弯及其它可能导致车辆弹跳的危险路况。**
- **避免急转弯或锁止车轮制动。**

i 信息

- **只能把防滑链装配在前车轮轮胎上。要注意的是，在轮胎上安装轮胎防滑链能提供较大的驱动力，但不能防止发生侧滑现象。**
- **不要在没有事先检查局部地区及城市法规等可能限制使用钉齿轮胎的情况下安装钉齿轮胎。**

防滑链的装配

装配防滑链时，请遵守制造商提供的说明并尽量紧固。安装防滑链情况下应缓慢驾驶(小于30km/h(20mph))。如果您听到防滑链敲击车身或底盘，应停车并紧固。如果还是有声音，降低速度，直到不再发出声音为止。回到畅通道路上时尽快拆卸防滑链。

装配防滑链时，把车停放在远离交通的平坦地面上。打开危险警告灯。如有可能，在车辆后方放置三角形紧急警告板。在装配防滑链前一定要把变速杆置于"P(驻车)"档，啮合驻车制动器，并停止发动机。

参考

使用轮胎防滑链时：

- 防滑链的尺寸错误或安装不当会损坏车辆制动管路、悬架、车身和车轮。
- 使用SAE"S"等级或导线防滑链。
- 如果由于防滑链接触车身导致发出噪音，重新紧固防滑链以免接触车身。
- 为了避免车身损坏，驾车行驶0.5~1.0km(0.3~0.6英里)后重新紧固防滑链。
- 不要在配备铝制车轮的车辆上安装轮胎防滑链。如果不可避免，使用导线防滑链。
- 使用小于15mm(0.59in)宽度的导线防滑链以避免损坏防滑链连接件。

冬季注意事项

使用高质量乙二醇冷却水

您车辆的冷却系统应使用高质量乙二醇冷却水。这是唯一可防止冷却系统腐蚀、润滑水泵、防止冻结的冷却水类型。一定要根据第7章的日常保养时间表更换或补充冷却水。进入冬季前，测试车辆冷却水，确保冷却水冰点足以应对冬季预期温度。

检查蓄电池和导线

冬季温度影响蓄电池性能。请参考第7章说明，检查蓄电池和导线。蓄电池充电程度的检查应由北京现代授权经销商或维修站人员执行。

如有必要更换"冬季用"机油

冬季期间在某些区域，请使用低粘度等级的"冬季用"机油。更多详细内容，请参考第8章。当您不确定冬季用机油类型时，咨询北京现代授权经销商。

检查火花塞和点火系统

请参考第7章说明，检查火花塞。按需要更换。同时检查所有点火导线和部件是否存在任何裂缝、磨损和损坏。

防止车锁冻结

为防止车锁冻结，向钥匙筒内喷射规定的除冰液或甘油。当车锁开启处已被冰覆盖，在冰上喷射规定的除冰液清除冰。车锁内部部件冻结时，尝试使用加热的钥匙解冻。小心使用加热的钥匙以避免造成伤害。

车窗喷水器系统使用规定的防冻清洗液

为防止车窗喷水器冻结，按照车窗喷水器容器说明，添加规定的车窗喷水器防冻清洗液。北京现代授权经销商和大多数汽车部件市场可以为您提供车窗喷水器防冻清洗液。切勿使用发动机冷却水或其它类型的防冻液，否则会损坏漆面。

防止驻车制动器冻结

在某些情况下，您的驻车制动器可能在啮合位置被冻结。后制动器附近或周围积雪或积冰及制动器潮湿时最有可能发生驻车制动器冻结。在驻车制动器可能冻结而存在危险时，将变速杆置于“P(驻车)”档暂时应用。同时，提前在后轮下放置挡块，以免车辆移动。然后，释放驻车制动器。

切勿使冰或雪堆积在车辆底部

在某些情况下，冰或雪可能会粘到挡泥板下方并干扰转向。在严冬环境下驾驶时，应定期检查车辆底部，确保前轮和转向部件的移动不受阻碍。

携带紧急装备

根据天气状态，驾驶时，您应携带适当的紧急装备。轮胎防滑链、拖吊带或链条、闪光灯、紧急闪光灯、砂、铲子、跨接线、车窗刮具、手套、地面铺布、工作服、地毯等物品须随时携带。

不要把物品或材料放在发动机室内

将物品或材料放在发动机室内，会因它们阻挡发动机冷却，而导致发动机故障或燃烧。此类维修不属于车辆保修范围。

车重

您驾驶席门槛处两个标签显示车辆被设计携带的重量是多少：轮胎和装载信息标签以及合格证标签。

在装载您的车辆前，参考车辆规格和合格证标签，熟悉下面确定车重额定值的项目：

基本整备重量

这是包括内部注满燃油的燃油箱和所有标准设备的车重。不包括乘员、货物或选装设备。

车辆整备重量

这是您从经销商处提车时的新车重量加上零件市场设备重量的总和。

货物重量

这个重量数据包括添加到基本整备重量上的所有重量，包括货物和选装设备。

总体车桥重量(GAW)

这是每个车桥(前桥和后桥)上重量的总和-包括车辆整备重量和所有有效负载。

总体车桥重量额定值(GAWR)

这是单一车桥(前桥或后桥)能承载的最大允许重量，这些数据标记在合格证标签上。每个车桥上的总负荷不能超过它的GAWR。

总体车重(GVW)

这是基本整备重量加上实际货物重量再加上乘员体重的总和。

总体车重额定值(GVWR)

这是全负载车辆的最大允许重量(包括所有选装件、设备、乘员和货物重量)。GVWR标记在驾驶席门槛上的合格证标签上。

超载

⚠ 警告

您车辆的总体车桥重量额定值(GAWR)和总车重额定值(GVWR)标记在粘附于驾驶席(或助手席)车门上的合格证标签上。如果超过这个重量额定值，会导致发生事故或车辆损坏。装载货物(和人员)前可先通过称量，计算其重量。小心避免车辆超载。

紧急情况

危险警告灯 6-2
驾驶中出现紧急情况 6-2
如果行驶时发动机失速 6-2
在交叉路口或十字路口发动机失速 6-2
行车时爆胎 6-3
发动机不能起动 6-3
发动机不转动或转动速度较慢 6-3
发动机正常转动，但不起动 6-3
跨接起动 6-4
发动机过热 6-6
轮胎压力监测系统(TPMS)(类型A) 6-8
TPMS设置程序 6-8
轮胎压力监测系统 6-10
轮胎压力低警告灯 6-11
轮胎压力低警告信息 6-11
轮胎压力监测系统(TPMS)故障警告灯 6-12
更换配备TPMS的轮胎 6-13
轮胎压力监测系统(TPMS)(类型B) 6-14
检查轮胎压力 6-14
轮胎压力监测系统 6-15
轮胎压力低警告灯 6-16
低压轮胎位置指示灯和轮胎压力低警告灯 6-16
轮胎压力监测系统(TPMS)故障警告灯 6-17
更换配备TPMS的轮胎 6-17
爆胎 6-18
千斤顶和工具 6-19
轮胎的更换 6-20
拖吊 6-24
拖吊服务 6-24
露营车拖车 6-25
可拆卸式牵引挂钩 6-25
紧急拖车 6-26
紧急物品 6-28
灭火器 6-28
急救箱 6-28
三角形反射板 6-28
轮胎压力表 6-28

危险警告灯

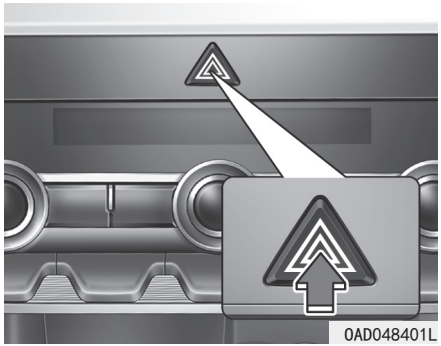

危险警告灯的功能在于警告靠近、急速赶上或超越您车辆的其他车辆驾驶员提高注意力。

当车辆需要紧急维修或暂停于路旁时必须使用此警告灯。

点火开关在任意位置，按下危险警告灯开关时，危险警告灯都可以工作。按钮在中央仪表板上。危险警告灯工作时，所有转向信号灯同时闪烁。

- 不论您的车辆是否处于行驶状态，此危险警告灯皆能工作。
- 危险警告灯闪烁时，转向信号灯不工作。

驾驶中出现紧急情况

如果行驶时发动机失速

- 保持直线行驶，逐渐减速。小心驾驶车辆脱离公路，并停在安全地区。
- 打开危险警告灯。
- 努力重新起动发动机。如果车辆不起动，请咨询北京现代授权经销商。

在交叉路口或十字路口发动机失速

如果在交叉路口或十字路口发动机失速，将变速杆挂到N(空档)档，并把车辆推到安全地方。

行车时爆胎

如果在行车时爆胎：

- 在保持车辆直线前进的情况下，松开加速踏板，使车辆减速行驶。切勿即刻使用制动器或试图离开行车道，这可能导致车辆失控，发生事故。当车辆速度减慢到可以安全利用制动器时小心制动并脱离公路。驱车尽可能远离行车道，将车辆停放在坚固、平坦的路面上。如果车辆在分车道上行驶，切勿停放在两条行车道的中间位置。
- 车辆停车时，按下危险警告灯开关按钮，将变速杆挂到“P(驻车)”档(智能变速器(IVT)/双离合变速器车辆)或“N(空档)”档(手动变速器车辆)，并啮合驻车制动器，将点火开关置于LOCK/OFF位置。
- 让所有乘员离开车辆。并确定乘员站在远离行车道的一侧。
- 按照本章稍后提供的有关更换爆胎说明更换爆胎。

发动机不能起动

发动机不转动或转动速度较慢

- 智能变速器(IVT)/双离合变速器车辆时，确保变速杆挂到N(空档)档或“P(驻车)”档。仅在变速杆挂在“N(空档)”档或“P(驻车)”档时，发动机才能起动。
- 检查蓄电池连接状态，确定它们清洁且牢固。
- 接通内部灯。如果操作起动机时灯光微暗或熄灭，说明蓄电池亏电。

不能用推或拉车辆的方法来起动车辆。这可能损坏车辆。**可参照这一章提供的“跨接起动”说明。**

参考

推或拉的方式起动车辆可能导致催化转化器超载，这会损坏排气控制系统。

发动机正常转动，但不起动

- 检查燃油量，需要时添加燃油。

如果发动机不起动，请咨询北京现代授权经销商。

跨接起动

跨接起动不当非常危险。为避免人员受伤或车辆损坏，请务必遵守本章的跨接起动过程。如果您不确定正确的接跨接起动方法，务必由专业技术员或拖吊维修站来跨接起动车辆。

⚠ 警告

为防止您或旁人严重受伤或死亡，在蓄电池周围工作或操作蓄电池时始终要遵循这些预防措施：



执行蓄电池方面的操作时应仔细阅读下面的说明。



戴上护目镜，以防止酸液飞溅到眼睛。



保持火焰、火花或烟草制品远离蓄电池。



氢气是易燃烧性气体，通常会出现在蓄电池内，如果点火可能会爆炸。



禁止儿童接触蓄电池。



蓄电池含有硫酸，硫酸有高腐蚀性。千万不要让蓄电池酸液碰到皮肤、眼睛、衣服。

(继续)

(继续)

如果酸液喷溅到眼睛里，应至少用清水冲洗15分钟，并尽快就医。如果酸液喷溅到皮肤上，应完全清洗喷溅到的部位。如果感觉到疼痛或有烧灼感，应立即就医。

- **当抬起有塑料外壳的蓄电池时，过度用力压住外壳可能造成蓄电池酸液流出。最好用蓄电池搬运器或用手在蓄电池的对角上抬起蓄电池。**
- **蓄电池冻结时，不要试图跨接起动车辆。• 千万不要在蓄电池导线处于连接状态时给蓄电池充电。**
- **电控点火系统使用高电压工作。因此，在发动机运转或点火开关ON状态下，切勿碰触这些元件。**
- **不要使跨接导线正极(+)和负极(-)接触，否则会引起火花。**
- **当使用低电量或冰冻的蓄电池跨接起动时，蓄电池会破裂或爆炸。**

参考

为了避免损坏车辆：

- **仅能使用12V电源(蓄电池或跨接系统)来跨接起动车辆。**
- **不要试图采用推车起动的方法跨接起动车辆。**

信息

电池报废不当会污染环境，损害人身健康。根据您本地法律或法规处理电池。

跨接起动程序

1. 将车辆置于跨接线可达到的足够近的位置，但不允许车辆接触。
2. 即使车辆处于停止状态，始终要避开发动机室内的冷却风扇或任何移动部件。
3. 关闭所有电气装置，如音响，灯光，空调等。将变速杆挂到“P(驻车)档”(智能变速器(IVT)/双离合变速器车辆)或“N(空档)”档(手动变速器车辆)，并啮合驻车制动器。两辆车都停止。

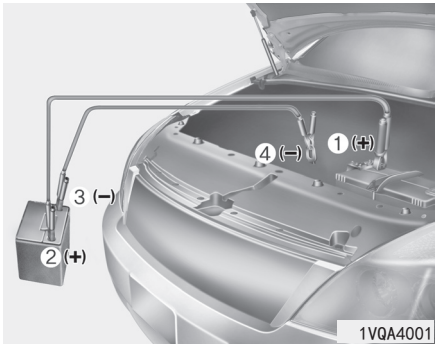

4. 按照图示的正确顺序来连接跨接线。首先，将跨接线的一端连接到您车辆(1)的蓄电池/跨接端子的红色正极(+)上。
5. 把此跨接线的另一端连接到辅助车辆(2)的蓄电池/跨接端子的红色正极(+)上。
6. 把另一条跨接线的一端连接到辅助车辆(3)的蓄电池黑色负极(-)/底盘搭铁上。

7. 把此跨接线的另一端连接到您的车辆(4)底盘搭铁的黑色负极(-)上。
   除了正确连接蓄电池或跨接端子或搭铁外，切勿让跨接线端子接触到其它物体上。在跨接连线状态，切勿伏在蓄电池上。
8. 在关闭发动机前，让车辆至少行驶30分钟或发动机怠速运转60分钟。如果蓄电池充电的时间不充分，将再次发生不能起动的现象。您也可以访问最近的经销商，要求对蓄电池进行充电和测试。

如果尝试几次之后车辆扔无法起动时，可能需要进行维修。此时请寻求适当的援助。如果造成蓄电池亏电的原因并不明确，应请北京现代授权经销商检查车辆。

以连接相反的顺序正确分离跨接线。

1. 从您的车辆(4)底盘搭铁的黑色负极(-)分离跨接线。
2. 从辅助车辆(3)底盘搭铁的黑色负极(-)分离跨接线的另一端。
3. 从辅助车辆(2)的红色正极(+)上分离另一个跨接线。
4. 从您的车辆(1)的红色正极(+)上分离跨接线的另一端。

发动机过热

如果发动机水温表显示发动机过热，您感觉到动力不足，听到响亮的爆震或爆燃声，这表示发动机可能太热。如果有上述症状出现，必须执行下列程序：

1. 驾驶车辆离开公路，尽快在安全地方停车。
2. 将变速杆挂到“P(驻车)”档(智能变速器(IVT)/双离合变速器车辆)或“N(空档)”档(手动变速器车辆)，并啮合驻车制动器。如果空调在运转，请关闭空调。
3. 如果从车辆底部流出发动机冷却水或者从发动机罩下面喷出蒸汽，停止发动机。等到发动机冷却水或蒸汽停止流出后，打开发动机罩。如果冷却水和蒸汽没有明显流失，保持发动机运转，检查并确认发动机冷却风扇工作。如果风扇不运转，停止发动机。

⚠ 警告

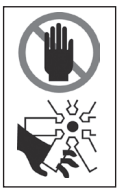

发动机运转期间，使手、衣物和工具等远离运转部件如冷却风扇、驱动皮带等，以免人员受伤。

4. 检查是否从散热器、软管或车底泄漏发动机冷却水(如果使用空调，停车时从车底流出冷水是正常现象)。
5. 如果冷却水泄漏，即刻停止发动机并联络最近的北京现代授权经销商。

⚠ 警告



发动机和散热器热态期间，切勿拆卸散热器盖、排放塞。热冷却水和蒸气仍会在压力作用下喷出，导致严重伤害。

停止发动机并等待，直到发动机冷却为止。拆卸散热器盖时要特别小心。用厚布盖住散热器盖周围，缓慢逆时针转至第一个止动点，并人员后退到安全位置，等待冷却系统内的压力完全释放出来。当您确定所有压力都释放时，使用厚毛巾按压盖，继续逆时针转动进行拆卸。

6. 如果未能找到发动机过热的原因，等到发动机温度恢复正常。如果冷却水流失，向水箱内小心添充冷却水至上下限标记中间位置。
7. 要小心操作，留意是否持续有过热迹象。如果再次发生过热，请联络北京现代授权经销商。

参考

- **冷却水严重流失表示冷却系统存在泄漏，请北京现代授权经销商检查系统。**
- **由冷却水位低导致发动机过热时，突然添加发动机冷却水可能导致发动机裂缝。为了避免损坏，缓慢小量添加发动机冷却水。**

轮胎压力监测系统(TPMS)(类型A)

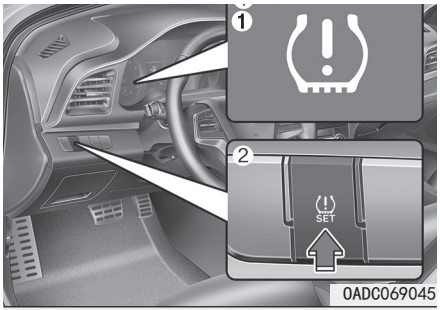

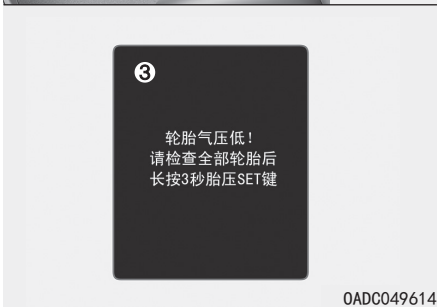

(1)轮胎压力低警告灯/TPMS故障警告灯

(2)TPMS设置按钮

(3)轮胎压力低警告信息(在LCD显示器上显示)

本车辆的轮胎压力监测系统监测并比较您驾驶时每个车轮和轮胎的滚动半径和旋转特性。检查轮胎是否明显充气不足。

您应根据程序按下TPMS设置按钮重置系统，并存储当前轮胎压力。

之后，如果一个或多个轮胎明显充气不足，则轮胎压力低警告灯亮，并在仪表盘上显示一条信息。

此外，如果TPMS有故障，TPMS故障警告灯亮。

TPMS重置程序

在下列状态下，必须执行TPMS重置程序：

- 维修或更换轮胎（或车轮）后
- 轮胎换位后
- 调整轮胎充气压力后
- 当轮胎压力低警告灯亮时
- 更换悬架或ABS系统后

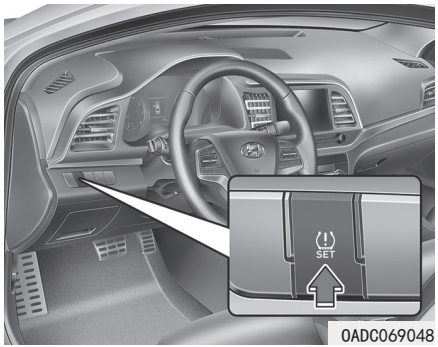

1. 将车辆停放在平坦、坚实的地面上。
2. 将轮胎充气至车辆标牌或驾驶员侧中柱外板上的轮胎充气压力标签上所示的适当压力。
3. 起动发动机，按住TPMS设置按钮约3秒钟以上，重置TPMS。重置过程会自动完成。
4. 然后检查轮胎压力低警告灯是否在闪烁4秒钟熄灭。如果是高级仪表盘配置，检查仪表盘上是否显示“已保存轮胎压力”信息。
5. 重置TPMS后，驾驶车辆大约20分钟，将新的轮胎充气压力保存在系统中。

※如果轮胎压力低警告灯亮，从步骤3开始重复操作。
重置轮胎压力监测系统时，把当前轮胎充气压力保存为标准轮胎充气压力。

⚠ 注意

- **在轮胎没有充气的状态下，如果重置TPMS，即使轮胎严重充气不足，系统也可能无法正确告知您。重置TPMS前，必须检查轮胎充气气压是否正确。**
- **如果不执行TPMS重置程序，TPMS可能无法正常工作。按需要重置TPMS。**
- **如果在车辆行驶时按下TPMS重置按钮，则不会激活TPMS的重置程序。必须在车辆完全停车后，按下TPMS重置按钮执行重置程序。**
- **应在轮胎冷态检查轮胎充气压力和轮胎充气。冷态轮胎指车辆已停放3小时，这3小时中行驶距离不超过1.6km(1英里)。**

轮胎压力监测系统

在轮胎冷态，应每个月对包括备胎(如有提供)在内的每个轮胎检查一次充气压力，并根据车辆标牌或轮胎充气压力标签上的车辆制造商推荐的充气压力标准给轮胎充气。(如果您车辆的轮胎中有与车辆标牌或轮胎充气压力标签上指定轮胎尺寸不同的轮胎，您应确定这些轮胎的正常轮胎充气压力。)

⚠ 警告

如果轮胎充气压力过高或不足会降低轮胎寿命，对车辆控制产生不利影响，可能发生轮胎突然故障，可能导致车辆失控发生事故。

作为附加的安全功能，在您的车辆上配备了轮胎压力监测系统(TPMS)，TPMS在您车辆的一个或多个轮胎充气压力明显不足时点亮轮胎压力低警告灯。因此，轮胎压力低警告灯亮时，尽快停车并检查轮胎，然后给轮胎充气至正常轮胎充气压力。在轮胎充气压力明显不足的情况下驾驶车辆会导致轮胎过热并引起轮胎故障。

轮胎压力低也会降低燃油效率和胎面寿命，影响车辆的操纵性和停车能力。

请注意，TPMS不能替代正常的轮胎保养，驾驶员有责任保持正确的轮胎充气压力，即使轮胎充气不足的情况没有达到触发TPMS轮胎压力低警告灯亮的标准。

您车辆也配备了指示系统工作不正常的TPMS故障警告灯。TPMS故障警告灯与轮胎压力低警告灯组合在一起。系统检测到故障时，警告灯会持续闪烁。只要出现故障，此警告灯工作序列就在车辆起动后工作。只要出现故障，此警告灯工作序列就在车辆起动后工作。

故障警告灯亮时，系统可能无法按期望检测或发送轮胎压力低信号。导致出现TPMS故障的原因可能很多，包括安装更换件及车辆上轮胎或车轮换位等都能阻碍TPMS正常工作。

更换车辆上的一个或多个轮胎及车轮后，一定要检查TPMS故障警告灯，确保更换件或轮胎和车轮换位操作后TPMS继续正常工作。

参考

如果发生下面的任何情况，请北京现代授权经销商检查系统。

1. **点火开关转至“ON”位置或发动机运转时，轮胎压力低警告灯/TPMS故障警告灯没有执行亮3秒钟的操作。**
2. **TPMS故障警告灯持续闪烁。**

轮胎压力低警告灯

轮胎压力低警告信息



(LCD显示器)

轮胎压力监测系统警告灯亮时，在仪表盘LCD显示器上显示警告信息，说明您车辆的一个或多个轮胎充气压力明显不足。

如果上面两灯中的任意一个亮，立即降低车速，避免急转弯并预先考虑延长制动距离。应尽快停车并检查轮胎，按车辆标牌或驾驶席侧中央立柱外板上的轮胎充气压力标签所示给轮胎充气至适当压力。

如果您不能到达服务站或轮胎不能保持住最新添加的空气，用备胎更换低压轮胎。

维修并更换车辆上的低压轮胎前，轮胎压力低警告灯将会持续亮，TPMS故障警告灯会持续闪烁。

⚠ 注意

如果在温暖气候里将轮胎充气压力调整到规定轮胎充气压力，在冬季或寒冷季节，轮胎压力低警告灯可能亮。这不表示TPMS故障，因为降温导致了轮胎充气压力的成比例下降。

从温暖地区驱车到寒冷地区或从寒冷地区驱车到温暖地区以及室外温度明显升高或降低时，应检查轮胎充气压力并调整轮胎充气压力到规定的轮胎充气压力。

然后，根据TPMS重置程序重置TPMS。

(继续)

(继续)

TPMS在以下条件下可能无法校准：

- 没有正确重置TPMS。
- 没有使用原装规格轮胎。
- 在下雪或泥泞的到路上行驶。
- 加速、减速或转动方向盘。
- 行驶车速过小或过大。
- 轮胎负荷较重且不均匀。
- 使用备胎或雪地防滑链。

⚠ 警告

低压损坏

如果轮胎充气压力明显低，会导致车辆不稳定和车辆控制不良并延长制动距离。

在轮胎充气压力低的状态下继续驾驶车辆会导致轮胎过热和故障。



轮胎压力监测系统(TPMS)故障警告灯

TPMS故障警告灯在轮胎压力监测系统有故障时会闪烁。

尽快请北京现代授权经销商检查系统。

更换配备TPMS的轮胎

如果车辆有爆胎，轮胎压力低警告灯和低压轮胎位置指示灯亮。尽快请北京现代授权经销商维修爆胎或用备胎更换爆胎。

⚠ 注意

禁止使用非北京现代授权的自封式维修密封剂维修充气压力低的轮胎和/或给充气压力低的轮胎充气。

您可能无法通过简单地观察来识别充气压力低的轮胎。一定要使用优质轮胎充气压力表测量轮胎的充气压力。请注意，轮胎热态时(经历过行驶)的轮胎充气压力测量值比轮胎冷态时的轮胎充气压力测量值高。

冷态轮胎指车辆已停放3小时，这3小时中行驶距离不超过1.6km(1英里)。

测量充气压力前使轮胎冷却下来。按规定轮胎充气压力进行充气前一定要确定轮胎处于冷态。

⚠ 警告

- **TPMS不能向您提供由钉子或路面碎片等外部因素导致的严重轮胎损坏和突发轮胎损坏警告。**
- **如果您感觉车辆不稳定，立即将脚从加速踏板上移开，稍微施力逐渐踩下制动踏板，将车辆慢慢移动到脱离公路的安全地方。**

⚠ 警告

窜改、改装或停用轮胎压力监测系统(TPMS)部件可能干扰系统向驾驶员警告轮胎压力低状态和/或TPMS故障的能力。窜改、改装或停用轮胎压力监测系统(TPMS)部件可能导致这些车辆部件丧失保修权。

轮胎压力监测系统(TPMS)(类型B)

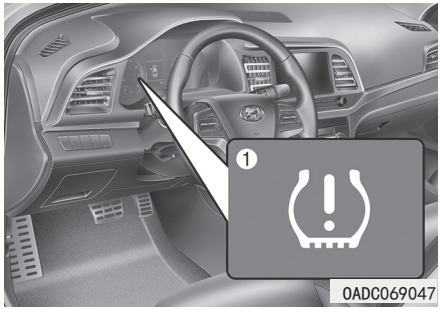



(1)轮胎压力低警告灯/TPMS故障警告灯

(2)低压轮胎位置指示灯和轮胎压力警告灯(在LCD显示器上显示)

检查轮胎压力(如有配备)



- 您可以在仪表盘上的辅助模式中检查轮胎压力。
  参考第3章的“LCD显示模式”部分。
- 起动发动机，并行驶几分钟之后显示轮胎压力。
- 车辆在停止状态时，不显示轮胎压力，显示“行驶显示(Drive to display)”信息。行驶后，检查轮胎压力。
- 显示的轮胎压力值可能与使用轮胎压力表测量的数值不同。
- 您在仪表盘上的用户设置模式中，可以改变轮胎压力显示单位。
  - psi，kpa，bar(**参考第3章的“用户设置模式”**)。

轮胎压力监测系统

⚠ 警告

如果轮胎充气压力过高或不足会降低轮胎寿命，对车辆控制产生不利影响，可能发生轮胎突然故障，可能导致车辆失控发生事故。

在轮胎冷态，应每个月对包括备胎(如有提供)在内的每个轮胎检查一次充气压力，并根据车辆标牌或轮胎充气压力标签上的车辆制造商推荐的充气压力标准给轮胎充气。(如果您车辆的轮胎中有与车辆标牌或轮胎充气压力标签上指定轮胎尺寸不同的轮胎，您应确定这些轮胎的正常轮胎充气压力。)

作为附加的安全功能，在您的车辆上配备了轮胎压力监测系统(TPMS)，TPMS在您车辆的一个或多个轮胎充气压力明显不足时点亮轮胎压力低警告灯。因此，轮胎压力低警告灯亮时，尽快停车并检查轮胎，然后给轮胎充气至正常轮胎充气压力。在轮胎充气压力明显不足的情况下驾驶车辆会导致轮胎过热并引起轮胎故障。

轮胎压力低也会降低燃油效率和胎面寿命，影响车辆的操纵性和停车能力。

请注意，TPMS不能替代正常的轮胎保养，驾驶员有责任保持正确的轮胎充气压力，即使轮胎充气不足的情况没有达到触发TPMS轮胎压力低警告灯亮的标准。

您车辆也配备了指示系统工作不正常的TPMS故障警告灯。TPMS故障警告灯与轮胎压力低警告灯组合在一起。系统检测到故障时，轮胎压力低警告灯持续闪烁。只要出现故障，此警告灯工作序列就在车辆起动后工作。

故障警告灯亮时，系统可能无法按期望检测或发送轮胎压力低信号。导致出现TPMS故障的原因可能很多，包括安装更换件及车辆上轮胎或车轮换位等都能阻碍TPMS正常工作。

更换车辆上的一个或多个轮胎及车轮后，一定要检查TPMS故障警告灯，确保更换件或轮胎和车轮换位操作后TPMS继续正常工作。

参考

如果发生下列任何情况，请北京现代授权经销商检查系统。

1. **点火开关转至“ON”位置或发动机运转时，轮胎压力低警告灯/TPMS故障警告灯没有执行亮3秒钟的操作。**
2. **TPMS故障警告灯在闪烁约1分钟后持续亮。**
3. **低压轮胎位置指示灯保持亮。**

轮胎压力低警告灯

低压轮胎位置指示灯和轮胎压力低警告灯



0ADC049567

轮胎压力监测系统警告灯亮时，仪表盘LCD显示器上显示一条警告信息，说明您车辆的一个或多个轮胎充气压力明显不足。此低压轮胎位置指示灯通过点亮对应位置指示灯指示充气压力明显过低的轮胎位置。

如果上面两灯中的任意一个亮，立即降低车速，避免急转弯并预先考虑延长制动距离。应尽快停车并检查轮胎，按车辆标牌或驾驶席侧中央立柱外板上的轮胎充气压力标签所示给轮胎充气至适当压力。

如果您不能到达服务站或轮胎不能保持住最新添加的空气，用备胎更换低压轮胎。

维修并更换车辆上的低压轮胎前，(车辆大于25km/h(15.5mph)的速度行驶约20分钟时)，轮胎压力低警告灯将会持续亮，TPMS故障警告灯**在闪烁约1分钟后持续亮。**

信息

备胎没有配备轮胎压力传感器。

⚠ 注意

如果在温暖气候里将轮胎充气压力调整到规定轮胎充气压力，在冬季或寒冷季节，轮胎压力低警告灯可能亮。这不表示TPMS故障，因为降温导致了轮胎充气压力的成比例下降。

从温暖地区驱车到寒冷地区或从寒冷地区驱车到温暖地区以及室外温度明显升高或降低时，应检查轮胎充气压力并调整轮胎充气压力到规定的轮胎充气压力。

⚠ 警告

低压损坏

如果轮胎充气压力明显低，会导致车辆不稳定和车辆控制不良并延长制动距离。

在轮胎充气压力低的状态下继续驾驶车辆会导致轮胎过热和故障。



轮胎压力监测系统(TPMS)故障警告灯

TPMS故障警告灯在轮胎压力监测系统有故障时**闪烁约1分钟后持续亮。**

尽快请北京现代授权经销商检查系统。

参考

如果TPMS有故障，即使车辆有充气不足轮胎，也不显示低压轮胎位置指示灯。

参考

如果车辆在电源线或无线电发射机附近，如在警察局、政府和公共办公室、广播站、军事设施、飞机场或发射塔等附近行驶，TPMS故障警告灯闪烁1分钟后亮起，

此外，如果车辆使用防滑链或电气装置如笔记本电脑、充电器、遥控起动器、导航系统等，TPMS故障警告灯可能亮。因为这些设备会干扰轮胎压力监测系统(TPMS)的正常工作。

更换配备TPMS的轮胎

如果车辆有爆胎，轮胎压力低警告灯和低压轮胎位置指示灯亮。尽快请北京现代授权经销商维修爆胎或用备胎更换爆胎。

参考

建议您不要使用非北京现代经销商授权的自封式维修密封剂维修充气压力低的轮胎和/或给充气压力低的轮胎充气。非北京现代授权的轮胎密封胶可能损坏轮胎压力传感器。

备胎没有配备轮胎压力传感器。即使用备胎更换充气压力低的轮胎或爆胎，轮胎压力低警告灯仍保持亮。车辆大于25km/h(15.5mph)的速度行驶约10分钟时，TPMS故障警告灯闪烁约1分钟后持续亮。

一旦给充气压力低的轮胎重新充气到规定压力并将其安装到车辆上，TPMS故障警告灯和轮胎压力低警告灯在驾驶车辆几分钟内熄灭。

如果这些警告灯在驾驶车辆几分钟后不熄灭，请咨询北京现代授权经销商。

每个车轮都在气门杆后的轮胎内侧配备了一个轮胎压力传感器。(除了备胎)您必须使用TPMS规定车轮。建议您一定要请北京现代授权经销商维护轮胎。

您可能无法通过简单地观察来识别充气压力低的轮胎。一定要使用优质轮胎充气压力表测量轮胎的充气压力。请注意，轮胎热态时(经历过行驶)的轮胎充气压力测量值比轮胎冷态时的轮胎充气压力测量值高。

冷态轮胎指车辆已停放3小时，这3小时中行驶距离不超过1.6km(1英里)。

测量充气压力前使轮胎冷却下来。按规定轮胎充气压力进行充气前一定要确定轮胎处于冷态。

⚠ 警告

- **TPMS不能向您提供由钉子或路面碎片等外部因素导致的严重轮胎损坏和突发轮胎损坏警告。**
- **如果您感觉车辆不稳定，立即将脚从加速踏板上移开，稍微施力逐渐踩下制动踏板，将车辆慢慢移动到脱离公路的安全地方。**

⚠ 警告

窜改、改装或停用轮胎压力监测系统(TPMS)部件可能干扰系统向驾驶员警告轮胎压力低状态和/或TPMS故障的能力。窜改、改装或停用轮胎压力监测系统(TPMS)部件可能导致这些车辆部件丧失保修权。

爆胎

⚠ 警告

更换轮胎的操作具有很高的危险性。因此更换轮胎操作时，请严格遵循在本部分叙述的说明，以防止严重受伤甚至死亡的危险。

⚠ 注意

使用千斤顶操纵杆时远离平端。平端有锋利的边缘，可能会受到伤害。

千斤顶和工具

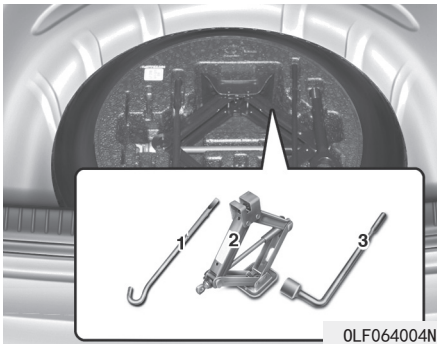

(1) 千斤顶操纵杆
(2) 千斤顶
(3) 车轮螺母扳手

千斤顶、千斤顶操纵杆和车轮螺母扳手储存在行李舱内。

千斤顶只供紧急换胎时使用。

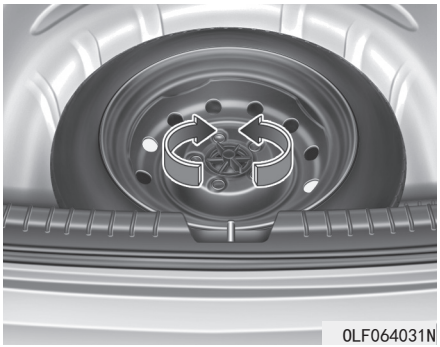

逆时针旋转蝶形螺栓来拆卸备胎。

通过顺时针旋转蝶形压紧螺栓，把备胎储存在相同的位置。

为防止备胎和工具在车辆行驶中发出“咔嗒”声，把它们储存在正确的位置上。

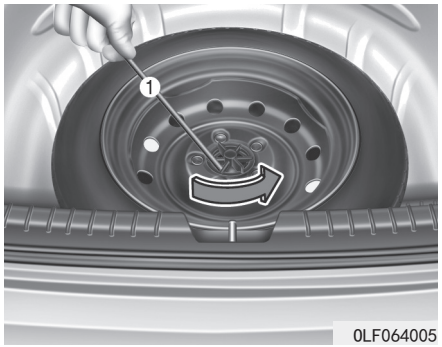

如果用手难以拧下备胎压紧蝶形螺栓，使用千斤顶操纵杆可轻易拧下此螺栓。

1. 将千斤顶操纵杆(1)置于备胎压紧蝶形螺栓内侧。
2. 用千斤顶操纵杆逆时针方向转动备胎压紧蝶形螺栓。

轮胎的更换

⚠ 警告

车辆很可能从千斤顶上滑落，导致严重伤害甚至死亡。遵守下列注意事项：

- **禁止进入由千斤顶支撑的车辆底部。**
- **切勿在车道内试图更换轮胎。更换轮胎前应完全离开车道并将车辆停靠在远离交通的坚硬的水平地面上。如果您在路边找不到平坦坚硬的地方，请联系拖车服务公司来帮忙。**
- **一定要使用给车辆提供的千斤顶。**
- **确认车辆上指定的千斤顶顶起位置；不要把千斤顶支撑在车辆保险杠或其它部位。**
- **用千斤顶顶起车辆期间，禁止起动或运转发动机。**
- **用千斤顶顶起车辆期间，禁止车内乘坐人员。**
- **使儿童远离道路和车辆。**

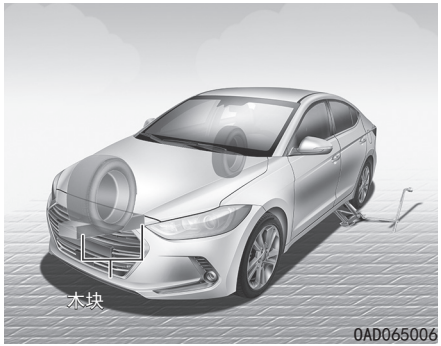

执行这些步骤来更换轮胎：

1. 把车辆停在平坦地面上。
2. 将变速杆挂到P(驻车)档(智能变速器(IVT)/双离合变速器车辆)或空档(手动变速器车辆)，并啮合驻车制动器，将点火开关置于LOCK/OFF位置。
3. 按下危险警告灯按钮。
4. 从车上取出车轮螺母扳手、千斤顶、千斤顶操纵杆及备胎。



5. 所要更换轮胎的对角线位置处轮胎的前后垫木块。

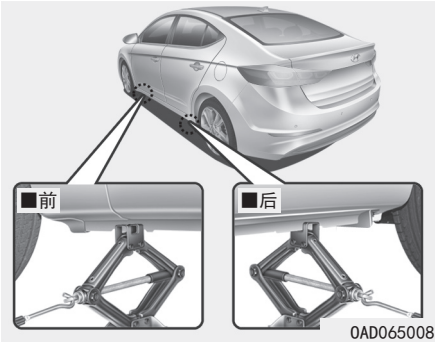

6. 按顺序逆时针方向转动每个车轮螺母1圈来松动车轮螺母，但在轮胎离地之前不要拧下螺母。

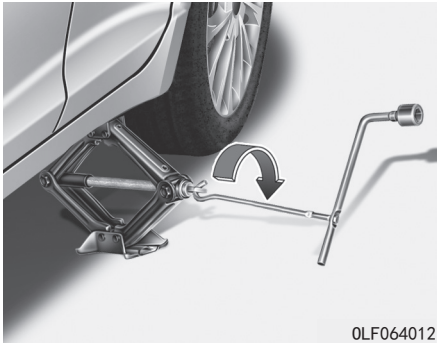

7. 把千斤顶支撑在接近更换轮胎的指定的顶起部位。千斤顶顶起的指定部位是，在车架上焊接的板，分别带有两个拱形槽和两个凹槽。切勿把千斤顶支撑在车辆的其他部位。否则会损坏侧密封件。
8. 把千斤顶操纵杆插入千斤顶并顺时针旋转，举升车辆直到轮胎刚好离地。确定车辆在千斤顶上静止。
9. 使用车轮螺母扳手拧松车轮螺母，然后用手拧下。从双头螺栓拆卸车轮，并平放在地面上。从双头螺栓、安装表面和车轮上除去任何污物或杂质。
10. 在轮毂的双头螺栓上安装备胎。
11. 用手指拧紧车轮螺母到双头螺栓上，使车轮螺母的小头离车轮最近。
12. 逆时针方向转动千斤顶操纵杆，将车辆放低到地面上。



13. 使用车轮螺母扳手按所示的顺序拧紧车轮螺母。确认每个车轮螺母拧紧。更换轮胎后，尽快请北京现代授权经销商按规定扭矩拧紧车轮螺母。**应该以11~13kgf.m (79~94lbf.ft)的扭矩拧紧车轮螺母。**

如果您有轮胎压力表，检查轮胎压力（轮胎压力说明请参考8章的“轮胎和车轮”）。如果轮胎充气压力比规定压力低或高，减速行驶到最近维修站将轮胎充气压力调整至规定压力。检查或调整轮胎充气压力后必须重新安装气门盖。如果不安装气门盖，可能导致轮胎漏气。如果丢失气门盖，尽快购买新气门盖并安装。更换轮胎后，紧固爆胎并将千斤顶和工具放回它们的正确储存位置。

参考

- **安装备胎后尽快检查轮胎充气压力。调整到规定的充气压力。**
- **如果更换了轮胎，行驶50km以上后检查并拧紧车轮螺母。行驶1000km以上后，重新检查轮胎车轮螺母。**

⚠ 注意

车辆的车轮螺母和双头螺栓有公制螺纹。必须把拆卸车轮时拧下的螺母重新安装回去。如果不得不换车轮螺母时一定要使用有公制螺纹的螺母，以免损坏双头螺栓。并确保车轮正确安装到轮毂上。请咨询北京现代授权经销商。

任何设备如千斤顶、车轮螺母、双头螺栓或其他设备损坏或不良时，不要试图更换轮胎，请寻求帮助。

小型备胎的使用事项

小型备胎只能应急使用。安装小型备胎的状态下要小心驾驶，要遵循安全注意事项。

⚠ 警告

为防止小型备胎故障并失控导致事故:

- **仅在紧急情况下使用小型备胎。**
- **禁止车速大于80km/h(50mph).**
- **不要超过小型备胎侧壁上显示的车辆最大负载额定值或承载量。**
- **不要持续使用小型备胎。应尽快维修或更换原装轮胎，以避免小型备胎故障。**

在车辆上安装小型备胎的状态下行驶时:

- 安装小型备胎后检查轮胎充气压力。小型备胎应充入420kPa(60psi)的充气压力。
- 不要在自动洗车间清洗配备小型备胎的车辆。
- 不要在其它车辆上使用本车辆的小型备胎，因为该备胎是专为您的车辆设计的。
- 小型备胎的胎面寿命比普通轮胎短。定期检查您的小型备胎，并用相同尺寸和设计的小型备胎来更换磨损的小型备胎，把更换用小型备胎安装在相同的车轮上。
- 切勿一次使用多于一个的小型备胎。
- 安装小型备胎期间不要拖吊挂车。

参考

维修并重新安装原装的轮胎和车轮时，必须正确设置车轮螺母的扭矩。车轮螺母的规定扭矩为11~13kgf.m(79~94lbf.ft)。

参考

为了避免损坏小型备胎和车辆:

- **一定要缓慢驾驶车辆以免发生危险，如凹坑或杂物。**
- **避免驾车驶过障碍物。小型备胎的轮胎直径比通用轮胎的直径小，从而使离地间隙减小了约25mm(1英寸)。**
- **不要在小型备胎上使用轮胎防滑链。因为小型备胎的尺寸较小，不能适当装配轮胎防滑链。**
- **小型备胎不得用于其它车轮上，而且不能在小型备胎车轮上使用标准轮胎、防滑轮胎、车轮护盖或装饰环。**

拖吊

拖吊服务

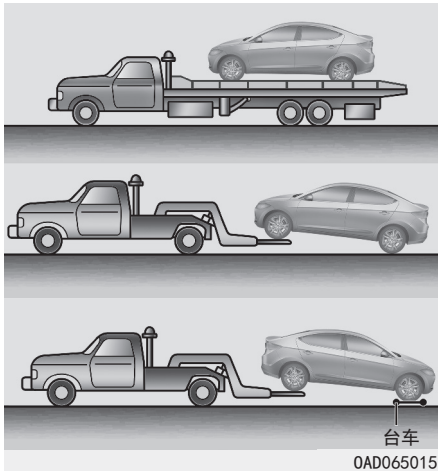

需要紧急拖车时，我们建议您将此项工作交由北京现代授权经销商或商业拖吊卡车服务公司来进行。

一定要使用正确的举升和拖吊程序，以免损坏车辆。推荐您使用车轮台车或平板车。

可在后轮着地(没有台车)和前轮离地的状态下拖动车辆。

如果某个承载车轮或悬架部件损坏或在前轮着地的情况下拖吊车辆，应在前轮下使用拖吊台车。

如果采取拖车的方式，而没有车轮台车时，应举升车辆前部而不是车辆后部。

⚠ 注意

- **不要在前轮着地的情况下拖动车辆，否则会损坏车辆。**

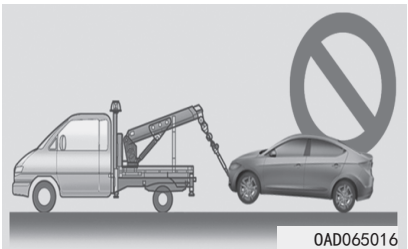

- **不要用吊链式设备来拖吊车辆。使用车轮升降机或平板车进行拖吊。**

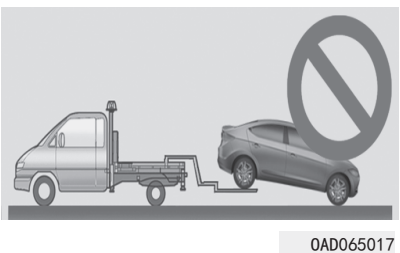

在没有车轮台车的情况下紧急拖车时：
1. 将点火开关置于ACC位置。
2. 把变速杆置于N档(空档)。
3. 释放驻车制动器。

⚠ 注意

如果没有把变速杆置于“N(空档)档”，会导致变速器内部损坏。

露营车拖车

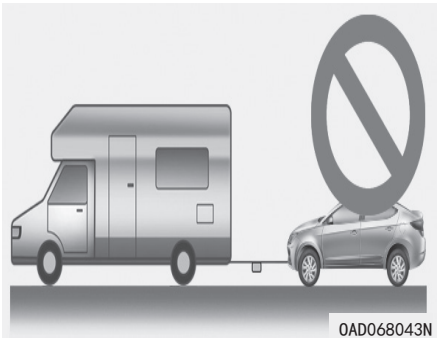

请勿使用露营车拖吊您的车辆(4个车轮着地)。为避免严重损坏车辆，请勿在四个车轮着地的状态下拖车

可拆卸式牵引挂钩

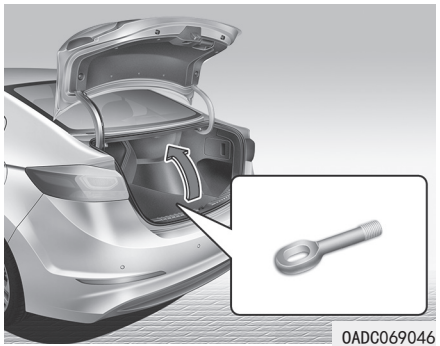

1. 打开行李箱盖，从工具箱中拿出牵引挂钩。

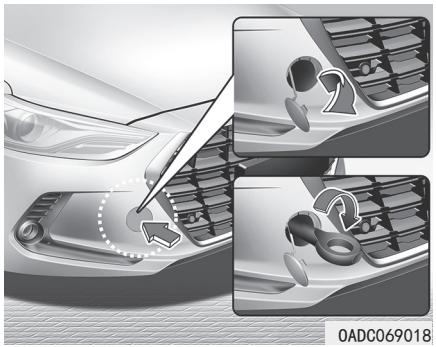

2. 按下前保险杠上的挂钩孔盖下部，并拆卸孔盖。
3. 把牵引挂钩插入空中，并顺时针转动，直到牵引挂钩完全固定不动为止。
4. 使用后拆卸牵引挂钩，并安装孔盖。

紧急拖车

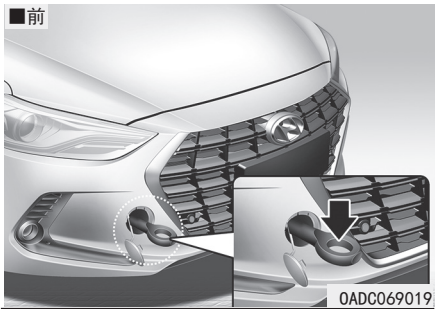

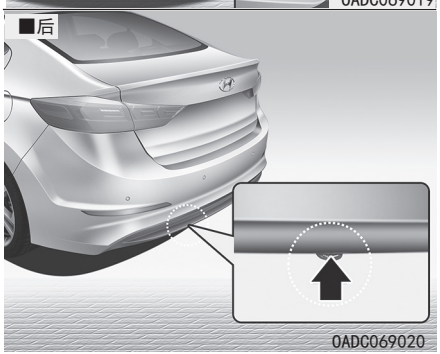

如果必须拖吊，我们建议您将此项工作交由北京现代授权经销商或商业拖吊卡车服务公司来进行。

如果在紧急情况中没有适用的拖吊装置，可以暂时将钢索或链子固定到车辆前部(或后部)的紧急牵引挂钩上进行拖车。

使用钢索或链子拖车时，要保持高度警惕。驾驶人员需在被拖车辆驾驶座上操纵方向盘和制动器。

只能在硬面公路上进行短距离低速拖车。且车轮、车桥、传动系、方向盘和制动器都必须处于良好状态。

⚠ 注意

拖车时，驾驶员必须在车内进行转向和制动操作。除驾驶员以外的乘客不得在车内。

始终要遵循这些紧急拖车注意事项：

- 将发动机点火开关置于ACC位置，从而不会锁住方向盘。
- 把变速杆置于N(空档)档。
- 释放驻车制动器。
- 踩制动踏板时应施加比平常更大的力，因为制动器性能已降低。
- 由于动力转向系统不工作，所以需要更大的转向操纵力。
- 使用比您的车辆重量大的车辆来拖您的车辆。
- 两辆车中的驾驶员应频繁互通信息。
- 进行紧急拖车前，检查并确定挂钩没有断裂或损坏。
- 把拖吊用钢索或链子紧固在挂钩上。
- 不要猛拉挂钩，应施加稳定且均匀+的力。

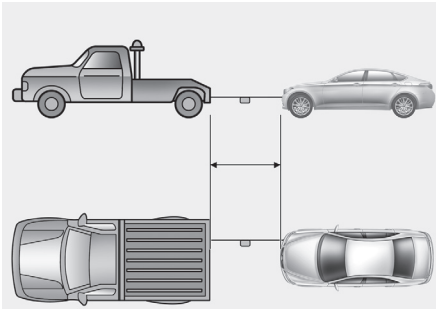

- 拖吊钢索或链子长度应小于5m(16英尺)。在拖吊钢索或链子中间系上白布或红布(宽度约30cm(12英寸))，以便识别。
- 小心驾驶，以便拖车时钢索或链子保持紧绷状态。
- 拖吊前检查智能变速器(IVT)/双离合变速器的漏油情况。如果智能变速器(IVT)/双离合变速器漏油，必须使用平板车设备或拖吊台车。
- 在20km范围内，应以不超过25km/h的速度牵引车辆。(配备手动变速器的车辆)。

参考

缓慢地加速或减速车辆，同时保持拖吊绳或链子上的张力以启动或驱动车辆，否则会损坏牵引挂钩和车辆。

参考

拖车时为防止损坏车辆和车辆部件：

- **使用牵引挂钩时一定要向前直拉。不要从侧面或垂直角度拉车辆。**
- **当车轮陷在泥浆、沙石中或其它车辆不能依靠自身动力驶出的状态时，不要企图使用牵引挂钩拖车。**
- **为了防止严重损坏智能变速器(IVT)/双离合变速器，拖吊时车速不能超过15km/h(10mph)，并且拖吊距离应在1.5km(1英里)内。**

紧急物品(如有配备)

在车辆中配备某些紧急物品，可以在您遇到紧急情况时帮助您解决问题。

灭火器

如果发生小火灾而且您知道灭火器的使用方法，请小心采取下列步骤：

1. 拉出灭火器顶部的销，不要突然按压手柄。
2. 把喷嘴瞄准起火点。
3. 站在距离火花约2.5m(8ft)远的地方挤压手柄，释放灭火剂。如果松开手柄，灭火器会停止工作。
4. 把喷嘴朝向火苗来回扫射。火苗熄灭后，仔细观察一下，因为它可能会重燃。

急救箱

提供用于急救的工具，如剪刀、绷带和胶带等。

三角形反射板

在发生紧急情况如车辆由于故障而停在路边时把三角形反射板放在路边，警告接近的车辆。

轮胎压力表(如有配备)

轮胎在日复一日的使用中通常会流失一些气压。您可能必须定期充入若干压力，通常这种现象不表示轮胎漏气，只说明轮胎正常磨损。一定要在轮胎冷却时检查轮胎压力，因为轮胎压力会随着温度的上升而增加。

执行下列程序，检查轮胎压力：

1. 拧松轮胎轮辋上的气门盖。
2. 将轮胎压力表按到轮胎气门上并按住。在开始时会漏出一些空气，如果您没有紧按轮胎压力表，则会漏出更多空气。
3. 施加牢固、无泄漏的按压启动轮胎压力表。
4. 读取轮胎压力表上的轮胎压力读数，判定轮胎压力是否过高或过低。
5. 按规定压力标准调整轮胎压力。参考第8章的“轮胎和车轮”。
6. 重新安装气门盖。

保养

发动机室 7-3
保养服务 7-5
车主的责任 7-5
车主保养预防措施 7-5
车主保养 7-5
车主保养程序 7-6
日常保养服务 7-8
日常保养时间表 7-9
恶劣行驶条件下的保养时间表 7-13
恶劣行驶条件 7-14
周期保养项目的说明 7-15
发动机机油 7-17
发动机机油量检查 7-17
检查发动机机油和机油滤清器 7-18
发动机冷却水 7-18
冷却水量检查 7-18
更换冷却水 7-20
制动油 / 离合器油 7-21
制动油 / 离合器油的油量检查 7-21
驻车制动器 7-22
驻车制动器检查 7-22
挡风玻璃清洗液 7-22
挡风玻璃清洗液量检查 7-22
空气滤清器 7-23
空气滤清器更换 7-23
空气滤清器检查 7-24
空调空气滤清器 7-24
空调空气滤清器更换 7-25
雨刮器刮片 7-26
雨刮器刮片检查 7-26
雨刮器刮片更换 7-26
蓄电池 7-28
最佳蓄电池保养方法 7-28
蓄电池容量标签 7-29
蓄电池充电 7-29
需要重新设置的部件 7-30

轮胎和车轮.....7-30
轮胎保护.....7-31
推荐的冷态下充气压力.....7-31
检查轮胎充气压力.....7-32
车轮换位.....7-32
车轮定位与轮胎平衡.....7-33
轮胎更换.....7-33
车轮的更换.....7-34
轮胎牵引力.....7-34
轮胎保养.....7-34
轮胎侧壁标签.....7-34
低高宽比轮胎.....7-37
保险丝.....7-37
室内保险丝更换.....7-38
发动机室保险丝盒内保险丝更换.....7-40
保险丝 / 继电器盒说明.....7-42
灯泡.....7-44
大灯、示宽灯、转向信号灯和雾灯灯泡更换.....7-45
侧面转向灯更换.....7-48
后组合灯灯泡更换.....7-48
高位制动灯更换.....7-55
牌照灯灯泡更换.....7-55
内部灯灯泡更换.....7-56
外观保养.....7-57
外饰的保养.....7-57
内饰的保养.....7-61
废气排放控制系统.....7-64
1. 曲轴箱排放控制系统.....7-64
2. 蒸发气体排放控制系统.....7-64
3. 废气排放控制系统.....7-65

发动机室

■ 1.5 MPI

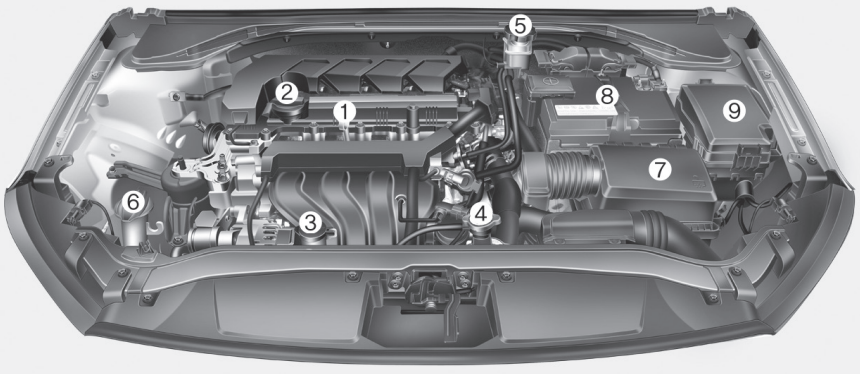

1. 发动机机油油尺
2. 发动机机油加油口盖
3. 发动机冷却水副水箱
4. 散热器盖
5. 制动油 / 离合器油储油罐
6. 挡风玻璃清洗液储液箱
7. 空气滤清器
8. 蓄电池
9. 保险丝盒

车辆实际的发动机室配置可能与图示不同。

OADC079101

■ 1.4 T-GDI

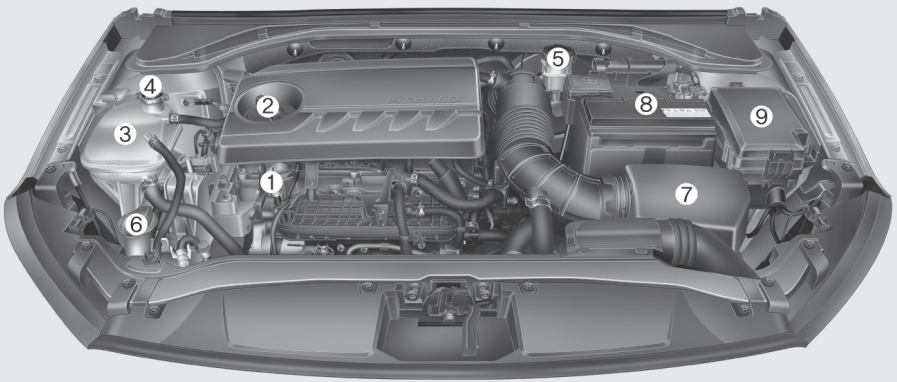

1. 发动机机油油尺
2. 发动机机油加油口盖
3. 发动机冷却水副水箱
4. 散热器盖
5. 制动油 / 离合器油储油罐
6. 挡风玻璃清洗液储液箱
7. 空气滤清器
8. 蓄电池
9. 险丝盒

车辆内的实际发动机室配置可能与图示不同。

0ADC079109

保养服务

执行任何保养或检查程序时都要非常小心，以免损伤车辆或导致自己受到伤害。

我们建议在北京现代授权经销商处进行车辆保养和维修操作，北京现代授权经销商符合北京现代高服务质量标准并能向北京现代汽车公司寻求技术支持，从而提高您的服务满意度。

车主的责任

保养服务和记录的保存是车主的责任。

车主应保存保养记录，保养记录证明车主依照接下来几页的日常保养时间表进行了正确的保养，可利用此记录连同维修与保养申请书向北京现代汽车公司申请保修服务。

详细的保修信息参考服务卡。

由保养不正确或缺乏所需要保养导致的维修和调整请求不在保修范围内。

车主保养预防措施

不适当、不完全或不充分的维修可能造成车辆功能上的故障，从而导致车辆损坏、发生意外事故或造成人员伤害。本章只对容易进行保养的项目提供说明，有些程序只允许由北京现代授权经销商使用专用工具来执行。

不得以任何方式改装车辆，否则可能对车辆的安全性、耐久性及性能产生不利影响，违反车辆的有限保修条件。

参考

保修期内车主的不正确保养会影响保修内容，详细信息请查看提车时拿到的服务卡。如果不能确定某些维修或保养程序，请将此工作交由北京现代授权经销商进行。

车主保养

⚠ 警告

进行车辆保养作业是有危险性的。如果对作业缺乏充足的知识与经验或没有合适的工具和设备，应请北京现代授权经销商维护系统，进行车辆保养作业时必须遵守如下的安全注意事项：

- **将车辆停放在平坦地面上，把变速杆移至 P 档（驻车档，智能变速器（IVT）/ 双离合变速器），啮合驻车制动器，将点火开关转至 LOCK/OFF 位置。**
- **挡住轮胎（前和后）来防止车辆移动。**

  不要穿戴宽松衣服或首饰，这些物品可能被卷入转动部件。
- **如果保养时必须运转发动机，请在室外或通风较好的空间执行。**
- **保持火焰、火花或烟草制品远离蓄电池和燃油相关部件。**

以下所列是车主或北京现代授权经销商应频繁对车辆进行的检查和检验程序，有助于确保行车安全与操作可靠性。

如果发现任何不正常现象，都应尽快联络北京现代授权经销商。

这些车主保养车辆检查通常不在车辆保修范围内，您应支付使用的工时、部件和润滑油费用。

⚠ 警告

柴油发动机

柴油发动机运转中或停止后 30 秒内，禁止在发动机室进行任何操作。因为柴油发动机刚停止后，高压泵、高压管、共轨、喷油嘴仍处于高压状态。燃油泄漏喷出时，可能会导致严重的人身伤害。柴油发动机运转时，使用人工心脏起搏器的人，要与 ECU 或线束保持至少 30cm，电控发动机控制系统的大电流产生大量的磁场。

车主保养程序

停车加油时：

- 检查发动机机油油位。
- 检查发动机冷却水副水箱的水位。
- 检查挡风玻璃清洗液液位。
- 检查轮胎充气压力是否不足或过低。
- 检查散热器和冷凝器。

  检查并确定冷凝器和散热器的前部清洁，没有被树叶、泥土或昆虫等堵住。

  如果上述任意部件过脏或不确定它们的状态，请联络北京现代授权经销商。

⚠ 警告

在发动机处于热态时检查发动机冷却水位要小心，冷却水会喷出导致严重烫伤和其它伤害。

车辆行驶时：

- 注意车辆排气的噪音或排气味道是否有变化。
- 检查方向盘是否振动，并注意转向力是否增加、方向盘是否松动及方向盘直前位置是否有变化。
- 注意车辆行驶在畅通平坦路面上时，是否经常有轻微转向或“跑偏”现象。
- 停车时倾听并检查是否有异常声音、跑偏、制动踏板行程增加或制动踏板“踩踏困难”等现象。
- 如果变速器工作中出现打滑或工作状态有变化，应检查变速器油量。
- 检查变速器 "P"（驻车）功能。
- 检查驻车制动器。
- 检查车辆下方是否有漏液现象（空调系统在使用中或使用后滴水是正常现象）。

至少每月一次：

- 检查发动机冷却水副水箱的水位。
- 检查所有室外灯的工作状态，包括制动灯、转向信号灯和危险警告灯。
- 检查所有轮胎包括备胎的充气压力，并检查轮胎磨损、不均匀磨损或损坏。
- 检查车轮螺母是否松动。

至少每年二次（例如每年的春季和秋季）：

- 检查散热器、加热器和空调软管是否泄漏或损坏。
- 检查挡风玻璃喷水器的喷射情况和雨刮器的工作情况，并用干净的布沾上挡风玻璃清洗液清洁雨刮器刮片。
- 检查大灯校准。
- 检查消音器、排气管、护罩与固定夹。
- 检查座椅安全带的磨损和功能。

至少每年一次：

- 清洁车身与车门排放孔。
- 润滑车门铰链和发动机罩铰链。
- 润滑车门与发动机罩锁和碰锁。
- 润滑车门橡胶密封条。
- 润滑车门限位器。
- 检查空调系统。
- 检查并润滑变速器的链杆系和控制。
- 清洁蓄电池和端子。
- 检查制动油量。

日常保养服务

如果车辆在正常状况下行驶而无下列状况，按照日常保养时间表进行保养。

如果出现下列某个状况，则按照恶劣行驶条件下的保养时间表进行保养。

- 在正常温度环境下，频繁短距离驾驶不到 8km(5 英里)；或在凝固温度环境下，频繁短距离驾驶不到 16km(10 英里)。
- 频繁过度发动机怠速运转或长距离低速行驶。
- 频繁在颠簸、多尘、泥泞、未铺砌、砾石或遍布盐的公路上驾驶车辆。
- 频繁在使用盐粉或其它腐蚀性物质的地区或极寒冷地区行驶。
- 频繁在沙子或灰尘流入发动机的情况下驾驶车辆。
- 频繁在交通拥挤地区行驶。
- 频繁在上坡、下坡或山区道路上行驶。
- 频繁拖吊挂车，使用露营装置或车顶行李架。
- 频繁把车辆当巡逻车、出租车、商用车或拖车来使用
- 频繁车速超过 170Km/h(106mile/h) 行驶。
- 频繁停－走驾驶

如果车辆在上述情况下行驶，应比日常保养时间表更频繁地执行检查、更换或重新注入操作，表中显示的时间或距离后再恢复到规定保养周期。

日常保养时间表

保养周期 / 保养项目		月数或行驶距离，以先到达者为准							
	月数	12	24	36	48	60	72	84	96
	英里 ×1,000	10	20	30	40	50	60	70	80
	Km×1,000	15	30	45	60	75	90	105	120
发动机机油和机油滤清器 *1		每 5,000Km(3,000 英里）或 6 个月更换							
驱动皮带 *2			I		I		I		I
燃油添加剂 *3		每 5,000Km 或 6 个月添加							
空气滤清器		R	R	R	R	R	R	R	R
火花塞（镀铱）*4		每 165,000km(102,500 英里）更换							

I：检查，必要时调整、修正、清洁或更换。

R：更换或变换。

*1：每 500Km(350 英里）或开始长途旅行前检查发动机机油量和泄漏情况。

*2：调整交流发电机、动力转向泵（和水泵驱动皮带）以及空调驱动皮带（如有配备）。检查，必要时修正或更换。

*3：如果没有符合欧洲燃油标准（EN228）的优质汽油或等效品包括燃油添加剂，推荐一瓶添加剂。可从北京现代授权经销商处获得添加剂以及相关添加剂使用信息，禁止混合其它添加剂。

*4：为了便利，在您保养其它项目时优先于此项目的保养周期更换此项目。

日常保养时间表（续）

保养项目 \ 保养周期	月数或行驶距离，以先到达者为准							
月数	12	24	36	48	60	72	84	96
英里 ×1,000	10	20	30	40	50	60	70	80
Km×1,000	15	30	45	60	75	90	105	120
蒸气软管和燃油加油口盖				I				I
真空软管和曲轴箱通风软管	I	I	I	I	I	I	I	I
燃油滤清器 *5		I		R		I		R
燃油管路、软管和连接部位				I				I
燃油箱空气滤清器	I	I	R	I	I	R	I	I
活性炭罐	I	I	R	I	I	R	I	I
冷却系统	每天检查 " 冷却水位调整和冷却水泄漏 "。 初次每 60, 000km(40, 000 英里) 或 48 个月检查 此后每 30, 000km(20, 000 英里) 或 24 个月检查							

I：检查，必要时调整、修正、清洁或更换。

R：更换或变换。

*5：燃油滤清器不需要保养，但本日常保养时间表建议根据燃油质量定期检查。如果存在重要的安全隐患如燃油流动受阻、振动、动力损失、起动困难等故障，无论保养周期如何，立即更换燃油滤清器，细节请咨询北京现代授权经销商。

日常保养时间表（续）

保养周期 / 保养项目		月数或行驶距离，以先到达者为准							
	月数	12	24	36	48	60	72	84	96
	英里 ×1,000	10	20	30	40	50	60	70	80
	Km×1,000	15	30	45	60	75	90	105	120
发动机冷却水 *7		初次，在 200,000km(120,000 英里）或 10 年更换；此后，每 40,000km(25,000 英里）或 24 个月更换 *8							
蓄电池状态		I	I	I	I	I	I	I	I
所有电气系统			I		I		I		I
制动管路、软管和连接部位		I	I	I	I	I	I	I	I
制动踏板			I		I		I		I
驻车制动器			I		I		I		I
制动油 / 离合器油		I	I	I	I	I	I	I	I
盘式制动器和制动块		I	I	I	I	I	I	I	I

I：检查，如有必要进行调整、修正、清洁或更换。

R：更换或变换。

*6：添加冷却水时，车辆只能使用去离子水或软水，禁止在出厂时添加的冷却水中混合硬水，冷却水混合物不当会导致严重故障或发动机损坏。

*7：为了便利，在您保养其它项目时优先于此项目的保养周期更换此项目。

日常保养时间表（续）

保养周期 / 保养项目	月数或行驶距离，以先到达者为准							
月数	12	24	36	48	60	72	84	96
英里 ×1,000	10	20	30	40	50	60	70	80
Km×1,000	15	30	45	60	75	90	105	120
转向齿条、链杆系和防尘套	I	I	I	I	I	I	I	I
驱动轴和防尘套	I	I	I	I	I	I	I	I
轮胎 (压力 & 胎面磨损)	I	I	I	I	I	I	I	I
前悬架球节	I	I	I	I	I	I	I	I
排气系统		I		I		I		I
空调制冷剂	I	I	I	I	I	I	I	I
空调压缩机	I	I	I	I	I	I	I	I
空调空气滤清器	R	R	R	R	R	R	R	R
手动变速器油 *9				I				I
双离合变速器油 *9				I				I
智能变速器（IVT）油	不需要检查，不需要维护							

I：检查，如有必要进行调整、修正、清洁或更换。

R：更换或变换。

*8：当车辆侵水时，立即更换手动变速器和双离合变速器油。

恶劣行驶条件下的保养时间表

在恶劣行驶条件下行驶时，必须更频繁地维护下列项目。

可参考下表提供的适当保养周期。

R：更换I ：检查，如有必要进行调整、修正、清洁或更换

保养项目	保养操作	保养周期	行驶条件
发动机机油和机油滤清器	R	每 5,000km(3,000 英里）或 3 个月	A, B, C, D, E, F, G, H, I, J, K
空气滤清器	R	根据行驶条件更频繁地更换	C, E
火花塞	R	根据行驶条件更频繁地更换	A, B, H, I
手动变速器油	R	每 120,000Km0(80,000 英里）	C, D, E, F, G, H, I, J
双离合变速器油	R	每 120,000Km(80,000 英里）	C, D, E, F, G, H, I, J
智能变速器（IVT）油	R	每 100,000km(62,500 英里）	A, C, D, E, F, G, H, I, J
转向齿条、链杆系和防尘套	I	根据行驶条件更频繁地检查	C, D, E, F, G

保养项目	保养操作	保养周期	行驶条件
前悬架球节	I	根据行驶条件更频繁地检查	C, D, E, F, G
盘式制动器、制动块、制动钳和制动盘	I	根据行驶条件更频繁地检查	C, D, E, G, H
驻车制动器	I	根据行驶条件更频繁地检查	C, D, G, H
驱动轴和防尘套	I	根据行驶条件更频繁地检查	C, D, E, F, G, H, I, J
空调空气滤清器	R	根据行驶条件更频繁地更换	C, E

恶劣行驶条件

A：在正常温度环境下，频繁短距离驾驶不到 5 英里（8km），或在凝固温度环境下，频繁短距离驾驶不到 10 英里（16km）。
B：频繁过度发动机怠速运转或长距离低速行驶。
C：频繁在颠簸、多尘、泥泞、未铺砌、砾石或遍布盐的公路上驾驶车辆。
D：频繁在有盐粉或其它腐蚀性物质的地区或寒冷地区行驶。
E：频繁在多沙或多灰尘的地区行驶。
F：频繁在交通拥挤的道路上行驶。
G：频繁在上坡、下坡或山区道路上行驶。
H：拖动挂车（如有配备）
I：把车辆当巡逻车、出租车、商用车或拖车来使用。
J：频繁车速超过 170km/h(106mile/h) 行驶。
K：频繁停－走驾驶。

周期保养项目的说明

发动机机油和机油滤清器

按照保养时间表中的定期保养间隔更换发动机机油与机油滤清器。如果在环境恶劣的情况下驾驶，需更频繁地更换发动机机油和机油滤清器。

驱动皮带

检查所有驱动皮带是否有切割、裂缝、过度磨损或机油饱和，必要时请更换。为了保持皮带的张力，应定期检查驱动皮带，必要时调整张力。

⚠ 注意

检查驱动皮带时，请将点火开关置于 LOCK/OFF 或 ACC 位置。

燃油滤清器

如果燃油滤清器阻塞，会限制行驶速度，损害排气系统，并导致起动困难等多种不良情况。如果过多的外来杂质堆积在燃油箱内，应更频繁地更换燃油滤清器。

安装新燃油滤清器后，运转发动机几分钟，检查各连接部位是否漏油，请北京现代授权经销商更换燃油滤清器。

燃油管路、燃油软管及连接部位

检查燃油管路、燃油软管及连接部位是否漏油或损坏，请北京现代授权经销商更换燃油管路、燃油软管及连接部位。

蒸汽软管和燃油加油口盖

按照保养时间表的规定间隔检查蒸汽软管与燃油加油口盖，要正确更换新蒸汽软管或燃油加油口盖。

空气滤清器

请北京现代授权经销商更换空气滤清器。

火花塞

确定安装正确热值的新火花塞。

⚠ 警告

发动机过热时禁止分离或检查火花塞，否则会烫伤您。

气门间隙

检查气门噪音和 / 或发动机振动是否过大，必要时调整，请北京现代授权经销商维修系统。

冷却系统

检查冷却系统的部件如散热器、冷却水副水箱、软管及连接部位是否泄漏或损坏，更换损坏的部件。

发动机冷却水

按照保养时间表规定间隔更换冷却水。

智能变速器（IVT）油（如有配备）

智能变速器（IVT）油在正常使用条件下不需要检查智能变速器（IVT）油。请北京现代授权经销商根据保养时间表更换智能变速器（IVT）油。

信息

新的智能变速器（IVT）油的颜色为亮琥珀色。

车辆行驶一段时间后，智能变速器（IVT）油颜色变暗。

这是正常现象，您不要把颜色的改变做为更换智能变速器（IVT）油的依据。

参考

如果使用非规定规格智能变速器（IVT）油，会导致智能变速器（IVT）故障和失效。

因此，仅能使用规定规格智能变速器（IVT）油。（参考第 8 章的 " 推荐润滑油和容量 "。）

手动变速器油（如有配备）

按照保养时间表定期检查手动变速器油。

双离合变速器油（如有配备）

按照保养时间表定期检查双离合变速器油。

制动软管和管路

直观检查是否正确安装，是否有磨损、破裂、变质及泄漏现象，立即更换变质或损坏的部件。

制动油 / 离合器油

检查制动油储油罐中制动油的油位，油位应在储油罐侧面 "MIN" 和 "MAX" 标记之间，只能使用符合 DOT4 规格的液压制动油。

驻车制动器

检查驻车制动系统，包括驻车制动杆（或驻车制动踏板）和拉线。

制动块、制动钳和转子

检查制动块是否过度磨损，制动盘是否移位和磨损以及制动钳是否漏油。

悬架装配螺栓

检查悬架连接部位是否松动或损坏，按规定扭矩重新拧紧。

转向器、链杆系与防尘套 / 下臂球节

在停车及停止发动机状态，检查方向盘的自由间隙是否过大。

检查链杆系是否弯曲或损坏，检查防尘套和球节是否变质、裂缝或损坏，更换损坏的部件。

驱动轴和防尘套

检查驱动轴、防尘套和夹紧装置是否裂缝、变质或损坏，更换损坏部件，必要时重新填加润滑脂。

空调制冷剂 / 压缩机

检查空调管路和连接部位是否泄漏和损坏。

发动机机油

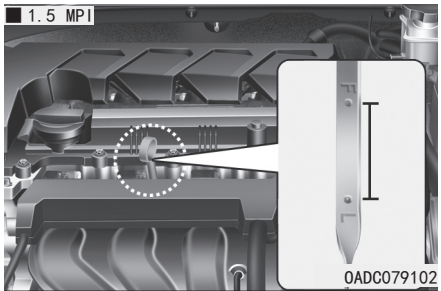

发动机机油量检查

1. 一定要把车辆停在平坦地面上。
2. 起动发动机并让发动机达到正常工作温度。
3. 停止发动机并等待几分钟（约 5 分钟），使机油流回油底壳。
4. 拉出油尺擦干净，然后完全插回去。

⚠ 警告

散热器软管

检查或添加发动机机油时小心不要碰触散热器软管，因为散热器软管很热，会烫伤您。

5. 再拉出油尺检查油量，油量应在 F 与 L 之间。

参考

- **发动机机油填充不要过量，否则会损坏发动机。**
- **添加或更换发动机机油时避免溅洒发动机机油。如果发动机机油滴到发动机室上，请立即擦去。**
- **当您擦拭油位表时，必须使用干净的布擦拭。混有碎片时，可能会损坏发动机。**

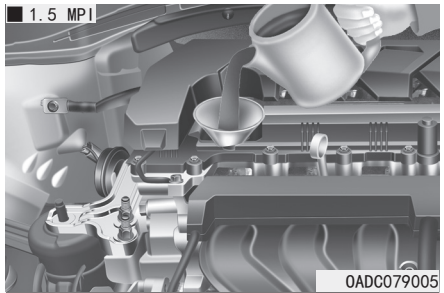

如果油量接近或在 "L" 位置，应补充机油直到油量到达 "F" 位置。**不要过量。**

使用漏斗以免发动机机油溅洒到发动机室。

仅能使用规定规格发动机机油。（参考第 8 章的“推荐润滑油和容量”。）

检查发动机机油和机油滤清器



请北京现代授权经销商更换发动机机油和滤清器。

⚠ 警告

皮肤持续长时间接触用过的发动机机油，可能导致皮肤过敏或皮肤癌。使用含有化学物质的发动机机油能导致试验动物得癌症，所以处理完用过的机油后应立即用肥皂和温水彻底洗手，保护皮肤。

发动机冷却水

高压冷却系统副水箱充入全年可使用的防冻冷却水，该副水箱在出厂时已填充。

每年至少在冬天临近前或行驶至较寒冷的地区前检查一次防冻液情况和冷却水量。

参考

- **由冷却水位低导致发动机过热时，突然添加发动机冷却水可能导致发动机裂缝。为了避免损坏，缓慢小量添加发动机冷却水。**
- **没有发动机冷却水时请不要驾驶车辆，否则可能导致水泵故障或发动机卡滞等。**

冷却水量检查

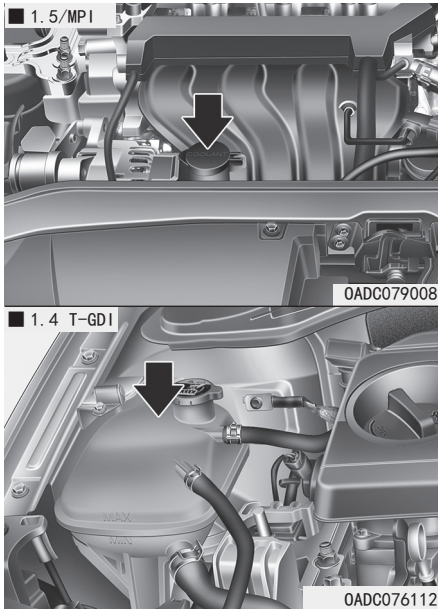

检查所有冷却系统软管和加热器软管的连接部位和状态，更换膨胀或变质的软管。

应在发动机冷却状态添加冷却水到副水箱侧面的F(MAX)和L(MIN)标记之间。

如果冷却水位低,添加充足蒸馏水(去离子水)。使冷却水副水箱内的水位到达F(MAX)位置，但不要过量。

如果需要频繁添加冷却水，请北京现代授权经销商检查冷却系统。

■ 1.5/MPI

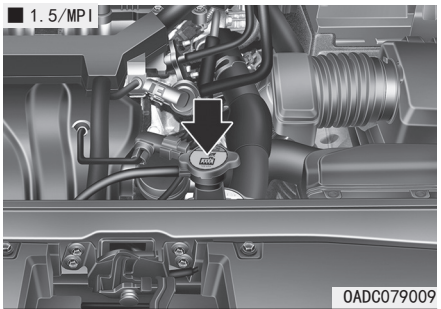

0ADC079009

■ 1.4 T-GDI

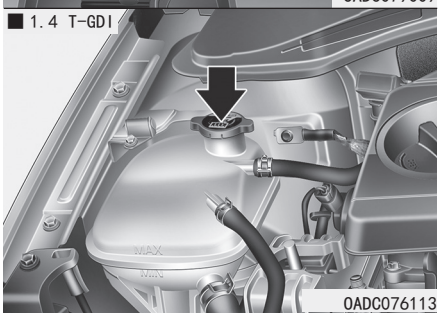

0ADC076113

⚠ 警告



拆卸散热器盖

- **千万不要在发动机工作或发动机热态时打开散热器盖，**

  否则可能导致冷却系统和发动机损坏，且喷出的热水或蒸汽可能造成严重人员伤害。
- **停止发动机并等待，直到冷却为止，拆卸散热器盖时要特别小心。用厚布盖住散热器盖周围，缓慢逆时针转至第一个止动点，人员后退到安全位置，等待冷却系统内的压力完全释放出来。**

  当您确定所有压力都释放时，使用厚毛巾按压盖，继续逆时针转动进行拆卸。
- **即使发动机不工作，也不要在发动机和散热器热态期间拆卸散热器盖或排放塞。热冷却水和蒸气仍会在压力作用下喷出，导致严重伤害。**

⚠ 警告



电机（冷却风扇）由发动机冷却水温度、制冷剂压力和车速控制，有时即使在发动机不运转时也工作。在冷却风扇叶片附近作业时要保持高度谨慎，避免转动的风扇叶片伤害您。随着发动机冷却水温度的下降，电机自动停止，这是正常现象。

电机（冷却风扇）会一直工作直到分离负极蓄电池导线为止。

推荐的发动机冷却水

- 添加冷却水时，车辆只能使用蒸馏水（去离子水），禁止在出厂时添加的冷却水中混合硬水，冷却水混合物不当会导致严重故障或发动机损坏。
- 您车辆上的发动机有铝合金发动机部件，应使用磷酸盐基－乙二醇冷却水进行保护，防腐并防冻。
- 禁止使用含有酒精或甲醇的冷却水或将其与规定冷却水混合使用。
- 不要使用浓度超过 60% 或低于 35% 的防冻冷却水，否则将降低溶液效果。

有关其混合比例，请参阅下表。

室外温度	混合百分比（容量）	
	防冻剂	水
-15℃ (5 ℉)	35	65
-25℃ (-13 ℉)	40	60
-35℃ (-31 ℉)	50	50
-45℃ (-49 ℉)	60	40

i 信息

如果对混合比例有疑惑，混合 50% 的水和 50% 的防冻液是最简单的混合方式，因为是混合相同量。它适合在 −35 ℃（−31 ℉）或更高的温度下使用。

更换冷却水

请北京现代授权经销商更换冷却水。

参考

重新补充冷却水前在散热器盖周围放置厚抹布或纺织物，以免溢出的冷却水流入发动机部件如发电机。

⚠ 警告

- **不可将发动机冷却水或防冻剂加入挡风玻璃清洗液储液箱中。**
- **把发动机冷却水喷到挡风玻璃上会严重影响视野，从而可能造成车辆失控或损坏漆面及车身装饰。**

制动油 / 离合器油（如有配备）

制动油 / 离合器油的油量检查

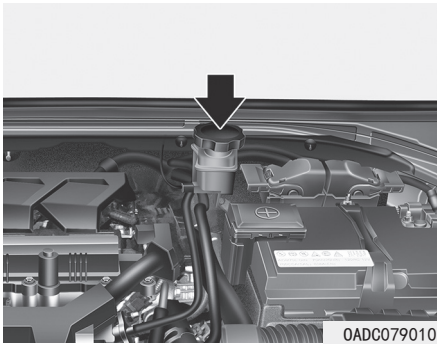

定期检查储油罐内的油量，油量应在储油罐侧的 MAX 与 MIN 标记之间。

在拆下储油罐盖及添加制动油 / 离合器油前，完全清洁储油罐盖周围，以免污染制动油 / 离合器油。

如果油量少，补充油量至 MAX 位置。油量会随着行车里程的增加而下降，这是与制动器摩擦片的磨损有关的正常现象。

如果油量过低，请北京现代授权经销商检查制动系统。

信息

仅能使用规定规格的制动油 / 离合器油。参考第 8 章的“推荐润滑油和容量”。

信息

拆卸制动油 / 离合器油加油口盖前，读取盖上的警告信息。

信息

拆卸前清洁加油口盖。

仅使用来自密封容器的 DOT4 制动油 / 离合器油。

警告

如果制动器 / 离合器系统需要频繁补充制动油 / 离合器油，请北京现代授权经销商检查系统。

警告

不要让制动器 / 离合器液接触到您的眼睛。如果制动器 / 离合器液接触到眼睛，请用清水冲洗眼睛至少 15 分钟，并立即就医。

参考

- **千万不要让制动油 / 离合器油接触车身漆面，否则会损坏漆面。**
- **不要使用长期暴露于空气中的制动油 / 离合器油，因为不能保证其质量。应适当报废，切勿添加错误品种的油。**
- **如果制动器 / 离合器系统中掉入少量的矿物质油如发动机机油，会损坏制动器 / 离合器系统部件。**

挡风玻璃清洗液

挡风玻璃清洗液量检查

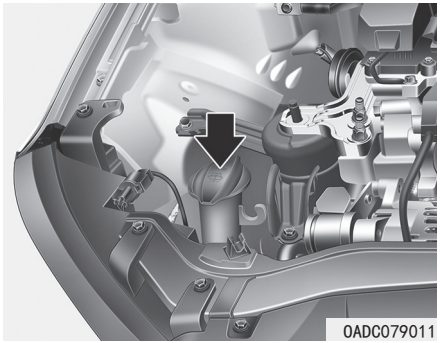

储液箱是半透明的，因此您能快速直观地检查液量。

检查挡风玻璃清洗液储液箱中的液量，按需要进行补充。

如果没有挡风玻璃清洗液，亦可使用普通水。

然而在寒冷天气下一定要使用有防冻性能的挡风玻璃清洗液以防冻结。

⚠ 警告

为防止严重伤害或死亡，使用挡风玻璃清洗液时请采取以下安全预防措施：

- **不可将发动机冷却水或防冻剂加入挡风玻璃清洗液储液箱中。把发动机冷却水喷到挡风玻璃上会严重影响视野，从而可能造成车辆失控或损坏漆面及车身装饰。**
- 挡风玻**璃清洗液包含乙醇，在一定环境下可燃。不要让火花或火苗接触**挡风玻**璃清洗液或**挡风玻**璃清洗液储液箱。**
- 挡风玻**璃清洗液对人及动物而言有毒。不要误食**挡风玻**璃清洗液，也不要接触它。否则会导致严重伤害甚至死亡。**
- 保持挡风玻**璃清洗液远离儿童和动物。**

驻车制动器

驻车制动器检查

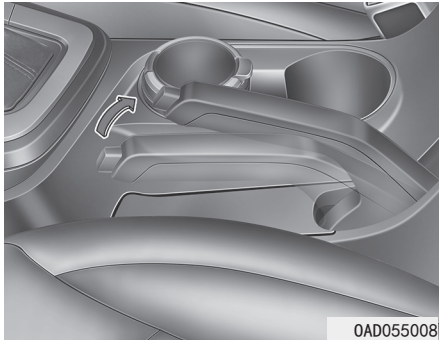

从释放位置开始完全啮合驻车制动器时，通过计算听到的＂咔嗒声＂数，检查驻车制动器行程，应仅用驻车制动器就能把车辆固定在相当陡的斜坡上。如果驻车制动器行程大于或小于规定值，请北京现代授权经销商进行检修。

行程：力量为 20kg(44lbs，196N) 时应听到 5～6 个＂咔嗒＂声。

空气滤清器

空气滤清器更换

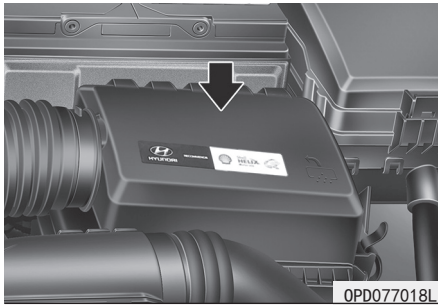

使用压缩空气清洁空气滤清器芯，以便检查。

不要试图清洗或冲洗滤清器，水会对滤清器造成损坏。

如果遭受污染，必须更换空气滤清器芯。

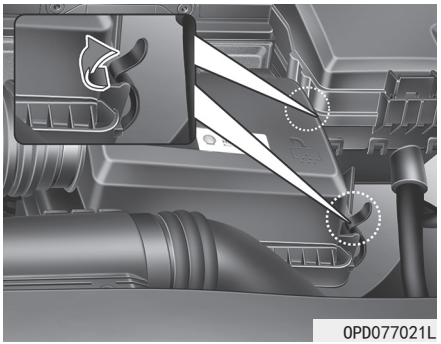

1. 松开空气滤清器盖固定夹并打开盖。
2. 清洁空气滤清器内部。

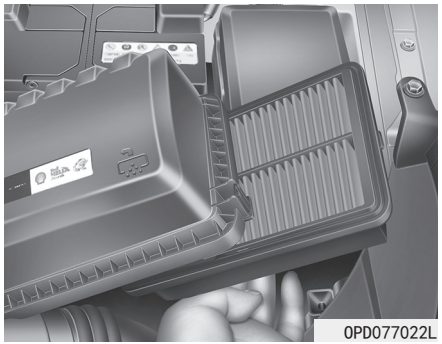

3. 更换空气滤清器芯。

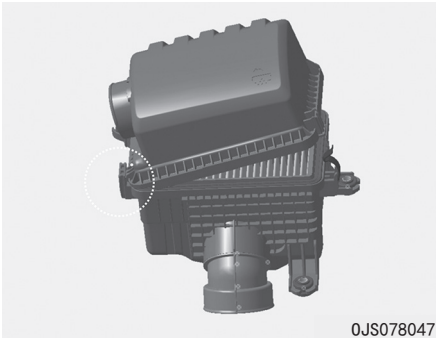

4. 将空气滤清器盖插入铰链，并关闭盖，然后锁住固定夹。
5. 检查盖子是否固定牢固。

信息

如果车辆频繁行驶在多尘或多沙地区，应比推荐的周期更频繁地更换滤芯。（参考本章的“恶劣行驶条件下的保养时间表”。）

参考

- **不要在拆卸空气滤清器的情况下驾驶车辆，否则将导致发动机严重磨损。**
- **拆下空气滤清器芯时，小心避免灰尘或脏物进入进气管，否则会导致损坏。**
- **仅使用北京现代正品部件，如果使用非正品部件会损坏空气流量传感器。**

空调空气滤清器

空气滤清器检查

如果长期在空气污染严重的城市或多尘起伏的公路上驾驶车辆，应更频繁地检查并提早更换空调空气滤清器。车主亲自更换空调空气滤清器时，执行下列程序更换空调空气滤清器，小心避免损坏其它部件。

根据周期保养时间表更换空气滤清器。

空调空气滤清器更换

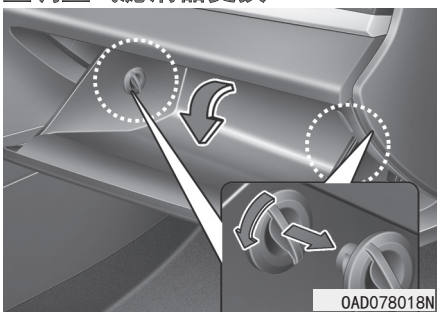

1. 在手套箱打开状态，拆卸手套箱两侧的止动块。

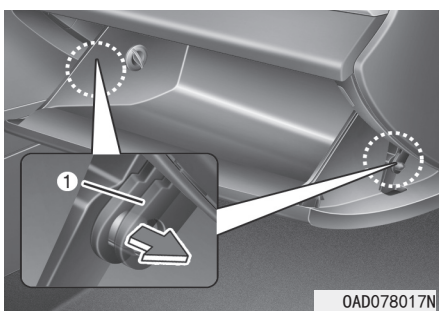

2. 拆卸手套箱支撑带（1）。

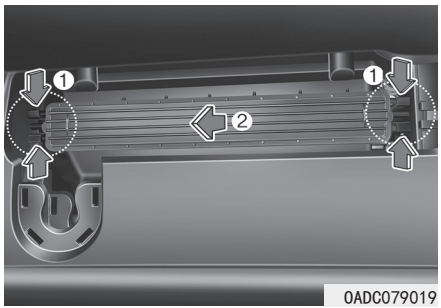

3. 在按下盖两侧的锁片（1）状态。
4. 拉出盖子（2）。

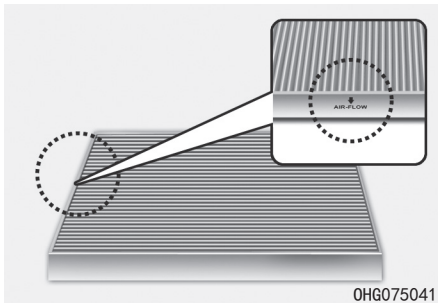

5. 更换空调空气滤清器芯。
6. 按分解的相反顺序重新装配。

参考

箭头符号（↓）朝下安装新空调控制空气滤清器。否则，空调控制效果会下降，并可能发出噪音。

雨刮器刮片

雨刮器刮片检查

挡风玻璃或雨刮器刮片两者之中任何一个被异物污染都会降低挡风玻璃雨刮器的效果。

通常污染源为昆虫、树汁及某些商业洗车机用的热蜡处理。如果雨刮器刮片刮擦不良，应使用优质清洁剂或温和洗涤剂来清洗车窗和雨刮器刮片，再用干净的水完全刷洗干净。

参考

为避免损坏雨刮器臂或其它部件，不要：

- **使用或接近汽油、石油、涂料稀释剂或其它类似溶剂。**
- **尝试用手移动雨刮器。**
- **使用不符合规定的雨刮器刮片。**

信息

经证实自动洗车机所使用的商用热蜡会使挡风玻璃不易清洁。

雨刮器刮片更换

雨刮器无法充分清洁时，说明雨刮器刮片可能已磨损或龟裂，需要更换。

⚠ 注意

不要让雨刮器臂掉下来打到挡风玻璃，否则会导致挡风玻璃碎裂或裂缝。

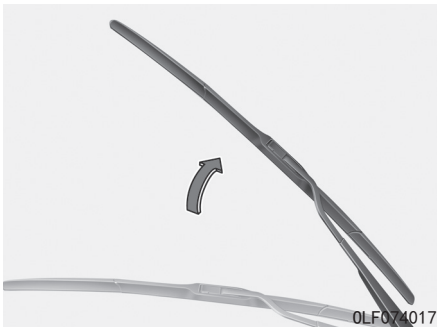

1. 举起雨刮器臂。

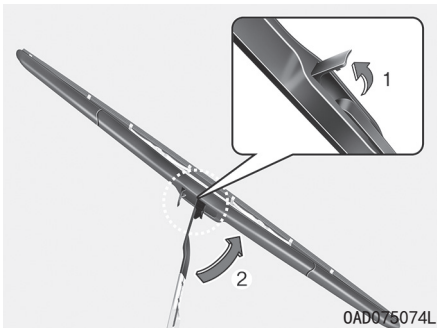

2. 提起雨刮器刮片夹 (1)，提起雨刮器刮片 (2)。

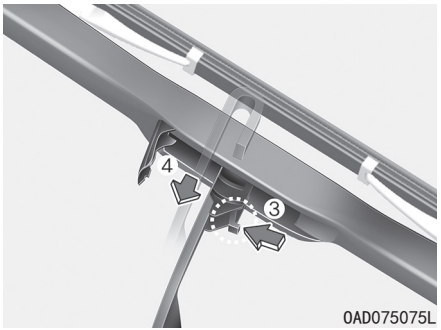

3. 推动锁定夹 (3) 并拉下雨刮器刮片 (4)。

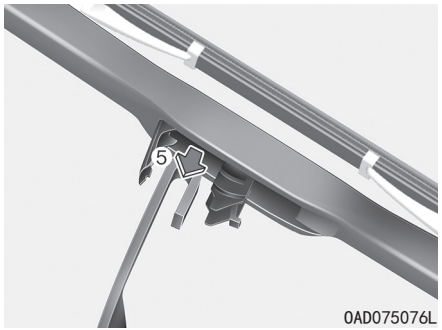

4. 从雨刮器臂 (5) 上拿下雨刮器刮片。
5. 按拆卸的相反顺序安装新的雨刮器刮片总成。
6. 将雨刮器臂放回挡风玻璃上。

蓄电池

⚠ 警告

为防止您或旁人严重受伤或死亡，在蓄电池周围工作或操作蓄电池时始终要遵循这些预防措施：

执行蓄电池方面的操作时应仔细阅读下面的说明。

戴上护目镜，以防止酸液飞溅到眼睛。

保持火焰、火花或烟草制品远离蓄电池。

氢气是易燃烧性气体，通常会出现在蓄电池内，如果点火可能会爆炸。

禁止儿童接触蓄电池。

蓄电池含有硫酸，硫酸有高腐蚀性，千万不要让蓄电池酸液碰到皮肤、眼睛、衣服。

如果酸液喷溅到眼睛里，应至少用清水冲洗 15 分钟，并尽快就医。如果酸液喷溅到皮肤上，应完全清洗喷溅到的部位。如果感觉到疼痛或有烧灼感，应立即就医。

- 当抬起有塑料外壳的蓄电池时，过度用力压住外壳可能造成蓄电池酸液流出，最好用蓄电池搬运器或用手在蓄电池的对角上抬起蓄电池。
- 蓄电池冻结时，不要试图跨接起动车辆。
- 千万不要在蓄电池导线处于连接状态时给蓄电池充电。
- 电控点火系统在高电压下工作。因此在发动机运转或点火开关在 ON 状态下，切勿碰触这些部件。
- 如果反复在急转弯（如在回路上）道路上行驶，会导致蓄电池电解液泄漏，这可能会引发安全问题。因此，应避免在急转弯上反复驾驶。

参考

- 如果在寒冷地区长时间不使用车辆，请拆卸蓄电池并将其放在室内。
- 务必给蓄电池完全充电，以防在寒冷地区蓄电池外壳损坏。

最佳蓄电池保养方法

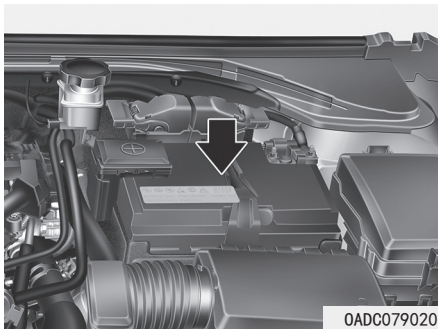

- 保持蓄电池牢固固定。
- 保持蓄电池顶部清洁和干燥。
- 应保持端子和连接部位清洁、牢固，并应涂上凡士林或端子润滑脂。
- 立刻用水和小苏打的溶液刷洗从蓄电池中溅洒出来的电解液。

蓄电池容量标签

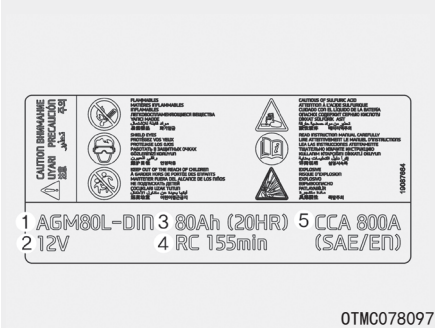

车辆内的实际蓄电池标签可能与图示有差别。

1. AFM80L-DIN：北京现代蓄电池型号名称。
2. 12V：额定电压
3. 80Ah(20HR)：额定容量（安培小时）
4. 155RC：额定储备容量（分钟）
5. 800A　CCA(SAE/EN)：依据 SAE/EN 以安培为单位的冷测试电流

蓄电池充电

⚠ 警告

蓄电池充电时，请务必遵循以下说明，以避免因爆炸或酸性灼伤而造成严重伤害或死亡的风险：

- **在保养蓄电池或给蓄电池充电前，应关掉所有附件并并将点火开关置于 LOCK/OFF 位置。**
- **不要让烟火、火星或火焰靠近蓄电池。**
- **始终在户外或通风良好的区域工作。**
- **充电中检查蓄电池时应戴上护目镜。**
- **必须从车上拆下蓄电池并将它放在通风良好的地方。**
- **给蓄电池充电时应注意观察，若单格蓄电池有猛烈的窜气（沸腾）现象，则应停止充电或降低充电速率。**

- **分离蓄电池时，蓄电池负极导线必须最先拆卸并在最后安装。应按照下列程序分离蓄电池充电器：**
  (1) 关闭蓄电池充电器主开关。
  (2) 拆卸蓄电池负极端子负极固定夹。
  (3) 拆卸蓄电池正极端子正极固定
- **更换蓄电池时，务必使用北京现代认可的蓄电池。**

参考

AGM 蓄电池（如有配备）

- **AGM 蓄电池是不需要进行保养的。我们建议 AGM 蓄电池由北京现代授权经销商提供服务。进行 AGM 蓄电池充电时，仅使用专为 AGM 蓄电池开发的全自动蓄电池充电器。**
- **更换 AGM 蓄电池时，建议使用由北京现代授权经销商提供的纯正部件。**
- **请勿打开或拆卸蓄电池顶部的盖子。否则，可能会导致内部电解液泄漏，从而造成严重伤害。**

跨接起动

蓄电池状态良好的车辆跨接起动后，行驶车辆 20~30 分钟后停车。蓄电池充分充电之前停止车辆后将无法重新起动。有关跨接起动的更详细信息请参考第 6 章的“跨接起动”部分。

信息



蓄电池报废不当会污染环境，损害人身健康。

因此，要按照您所在地方法律和规章处理蓄电池。

需要重新设置的部件

蓄电池亏电或拆装后需要重新设置下列部件。

- 电动门窗
- 行车电脑
- 空调控制系统
- 时钟
- 音响系统
- 天窗

轮胎和车轮

⚠ 警告

轮胎故障可能会使车辆失控出现事故，为降低严重伤害或死亡，请采取以下预防措施：

- **每月检查轮胎充气是否正常，以及磨损和损坏情况。**
- **如果轮胎压力过大或过小或轮胎磨损不均匀，会造成操纵不良，可以在本手册中以及驾驶席侧中央立柱的轮胎标签上找到您车辆的推荐冷态轮胎压力。**
- **每次检查轮胎压力时，也要一并检查备胎压力。**
- **使用磨破的轮胎行驶非常危险，会降低制动效果、转向控制准确度及牵引力。**
- **必须更换与此车辆最初提供的轮胎尺寸相同规格的轮胎。如果使用非推荐尺寸的轮胎和车轮可能会导致车辆操控异常、车辆控制不良或对车辆的防抱死制动系统（ABS）产生负面影响，从而引发严重事故。**

轮胎保护

为了获得正确保养、安全性和最大燃油经济性，应使轮胎充气压力保持在规定充气压力范围内，使车辆载重保持在负载限制内，并遵守规定的重量分布。

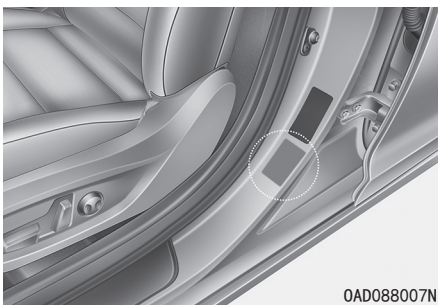

在车辆标签上可以看到所有规格（尺寸与轮胎充气压力）。

推荐的冷态下充气压力

应在轮胎冷态时检查所有轮胎（含备胎）的充气压力，“冷却的轮胎”是指该车至少有 3 个小时未行驶或行驶里程不超过 1.6km(1 英里）。

热态轮胎的轮胎充气压力通常比冷态轮胎的轮胎充气压力高出 28 至 41kPa(4 至 6psi)。因此，不要通过释放热态轮胎的空气来调整轮胎充气压力，否则会导致轮胎充气压力不足。

有关推荐的充气压力请参考第 8 章“轮胎和车轮”。

⚠ 警告

遵守规定的轮胎充气压力可以确保获得最佳乘坐舒适性、最高车辆控制性和最小轮胎磨损度。

如果轮胎充气压力过高或不足会降低轮胎寿命，对车辆控制产生不利影响，可能发生轮胎突然故障。造成车辆失控，导致事故。

严重的充气不足会导致严重的热量积聚，出现爆胎、胎面分离和其他轮胎故障，从而导致车辆失控，出现事故。在炎热的天气和长时间高速驾驶时，这种风险要高得多。

⚠ 注意

- **轮胎充气压力不足也会导致轮胎过度磨损、车辆控制不良并降低燃油经济性，也可能导致车轮变形，所以应使轮胎充气压力保持在规定值内。如果轮胎需要频繁再充气，请北京现代授权经销商检查系统。**
- **如果轮胎充气压力过大将导致乘坐不适、轮胎胎纹中央过度磨损，且增大危险路面上的轮胎损坏可能性。**

检查轮胎充气压力

每月检查一次轮胎充气压力，包括备胎压力。

如何检查

使用优质压力表检查轮胎充气压力，您不能只通过观察来判断轮胎充气压力是否正常。对于子午线轮胎，即使充气压力不足，也可能通过观察得出轮胎充气压力正常的结论。

从轮胎气门杆上拆卸气门盖，把轮胎气压表牢固按到气门上测量轮胎充气压力。如果冷态轮胎的充气压力符合轮胎和负载信息标签上的推荐压力，不需要进一步调整。如果压力低，充气直到轮胎充气压力达到推荐压力为止。确保将气门盖放回气门杆上。**如果没有气门盖，灰尘或湿气会进入气门芯并导致漏气。如果气门盖丢失，尽快安装新气门盖。**

如果充气压力过大，通过按压轮胎气门中央部分内的金属杆释放气压，用轮胎气压表重新检查轮胎充气压力。检查结束后一定要把气门盖安装到气门杆上。**如果没有气门盖，灰尘或湿气会进入气门芯并导致漏气。如果气门盖丢失，尽快安装新气门盖。**

车轮换位

为了使胎纹磨损均匀，北京现代建议每 12,000km(7,500 英里）进行一次车轮换位，若发现不规则磨损，则应更早换位。

车轮换位时，检查轮胎是否正确平衡。

车轮换位时，应检查不均匀磨损及损坏情况。不正常磨损通常是由轮胎充气压力不正确、车轮定位不良、车轮平衡不良、紧急制动或急转弯导致的。检查胎面或轮胎侧面是否突起或隆起。

如果发现有其中一种状况则应更换轮胎，如果看见织物或绳线也要更换轮胎。在车轮换位后，应确定前后轮胎充气压力在规定值内并检查车轮螺母拧紧度。（适当的扭矩为

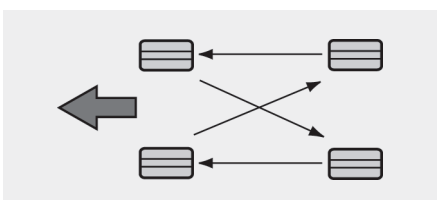

11~13kgf·m[79~94 lbf·ft])

每次进行车轮换位时，均应检查盘式制动器制动块的磨损情况。

信息

非对称轮胎的外侧和内侧是有区别的。安装非对称轮胎时，确保将标注为"外侧"的一面朝外。如果标注为"内侧"的一面朝外，会严重影响车辆性能。

警告

- **不要使用小型备胎进行车轮换位。**
- **在任何环境下都不要混用斜交帘布层轮胎和子午线帘布层轮胎。否则会导致操纵特性异常，从而导致人员严重受伤、死亡或财产损失。**

车轮定位与轮胎平衡

车轮在工厂时已仔细地进行了定位和平衡处理，以便能把轮胎寿命最大化并把整体性能最佳化。

在大多数情况下，您不需要对车轮进行再次定位。但如果发现轮胎有不正常磨损、车辆跑偏或有其它异常，则应重新定位。

如果发现车辆在平坦路面上行驶时振动，应重新进行车轮平衡。

参考

不良车轮配重可损伤车辆的铝制车轮，仅能使用批准的车轮配重。

轮胎更换



如果轮胎磨损均匀，胎面磨损指示器将作为横过胎面的硬带出现，这表示胎面剩余厚度不足1.6mm(1/16in.)，此时应更换轮胎。

不要等到整圈胎面都出现硬带时再更换轮胎。

⚠ 警告

为降低死亡或严重伤害的风险：

- **使用磨破的轮胎行驶非常危险，会降低制动效果、转向控制准确度及牵引力。**
- **必须更换与此车辆最初提供的轮胎尺寸相同规格的轮胎。如果使用非推荐尺寸的轮胎和车轮可能会导致车辆操控异常、车辆控制不良或对车辆的防抱死制动系统(ABS)产生负面影响，从而引发严重事故。**
- **更换轮胎（或车轮）时，建议成对更换两个前轮或两个后轮（或车轮）。只更换一个轮胎会严重影响车辆的操控性。**
- **即使不使用轮胎，轮胎也会随着时间的推移而老化。无论剩余的轮胎胎面如何，北京现代都建议您在轮胎正常服务达到六(6)年后更换轮胎。**
- **由炎热气候或频繁高负载状态引起的受热都能加快老化过程，不遵守此警告会导致轮胎突然故障，从而导致车辆失控及发生事故。**

紧凑型备胎更换

紧凑型备胎的胎面寿命比标准尺寸轮胎的胎面寿命短，当您看到轮胎上的胎面磨损指示器时应更换轮胎。应用与新车提供的紧凑备胎尺寸与设计相同的紧凑型备胎来更换并装配在相同的紧凑型备胎轮上，紧凑型备胎不能装配在标准尺寸的车轮上，而且紧凑型备胎轮也不能装配标准尺寸的轮胎。

⚠ 警告

原始轮胎应尽快修理或更换，以避免出现故障和车辆失控导致事故发生。紧凑型备用轮胎仅供紧急使用。使用紧凑型备胎时，请勿以超过80km/h(50mph)的速度行驶车辆。

车轮的更换

无论出于何种原因更换金属车轮，都要确定新车轮尺寸、轮辋宽度与偏心度均与原厂部件相同。

轮胎牵引力

如果车辆安装已磨损轮胎、充气不当轮胎或在光滑路面上行驶，轮胎牵引力降低，出现胎面磨损指示器时应更换轮胎。为了降低车辆失控的可能性，在雨天、雪地或冰地上应减速慢行。

轮胎保养

除了保持适当的充气压力外，进行正确的车轮定位也有助于降低轮胎磨损。如果您发现某个轮胎磨损不均匀，请北京现代授权经销商检查车轮定位情况。

安装新轮胎时，确定平衡新轮胎，这可以提高车辆乘座舒适性并延长轮胎寿命。另外，如果从车轮上拆卸某个轮胎，一定要重新平衡这个轮胎。

轮胎侧壁标签

此信息鉴定并描述轮胎的基本特性，并提供用于安全标准证明的轮胎识别码（TIN）。在召回情形下，可以使用此 TIN 识别轮胎。

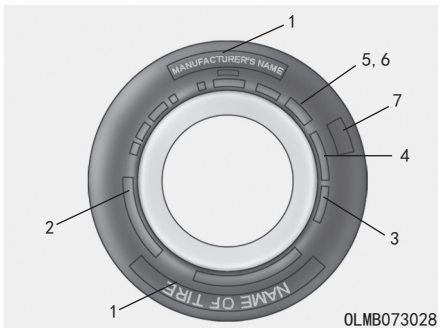

1. 制造商或商标名称

显示制造商或商标名称。

2. 轮胎尺寸说明

轮胎侧壁上标记了轮胎尺寸标志。挑选您车辆的更换轮胎时需要参考这些信息，以下详解轮胎尺寸标志的字母与数字意义。

轮胎尺寸标志示例：

（这些字母与数字仅用作参考；您的轮胎尺寸标志会根据车辆变化。）

205/55 R16 95H

205 - 单位为毫米的轮胎宽度。

55 - 高宽比。轮胎的剖面高度与轮胎宽度的百分比。

R - 轮胎构造代码（径向）。

16 - 单位为寸的轮辋直径。

91 - 负载指数，一系列与轮胎可以承载的最大负载有关的数字码。

H - 速率符号，参考本章中速率符号表中的附加信息。

车轮尺寸说明

车轮也标记了在您必须更换车轮时需要的重要信息，以下详解车轮尺寸标志的字母与数字意义。

车轮尺寸标志示例：

6.5JX16

6.5 - 单位为寸的轮辋宽度。

J - 轮辋外形标志。

16 - 单位为寸的轮辋直径。

轮胎速率

下表列出了当前很多用于轿车轮胎的不同速率，速率符号是轮胎侧壁上轮胎尺寸标志的一部分，此符号对应轮胎的设计最高安全驾驶速度。

速率符号	最高速度
S	180km/h(112mph)
T	190km/h(118mph)
H	210km/h(130mph)
V	240km/h(149mph)
W	270km/h(168mph)
Y	300km/h(186mph)

3. 检查轮胎寿命（TIN: 轮胎识别码）

如果自生产日期算起轮胎的寿命大于6年，轮胎强度和性能会随着轮胎年龄的递增而下降（即使没有使用的备胎）。因此，应更换新轮胎（包括备胎）。您可以在轮胎的侧壁上（可能在车轮内侧）找到轮胎生产日期，显示 DOT 代码。DOT 代码是轮胎上一系列由数字和英文字母组成的号码，DOT 代码的最后 4 位数字（字符）特指生产日期。

DOT ：XXXX XXXX 0000

DOT 的前部分表示厂家代码、轮胎尺寸和胎面花纹，DOT 的最后 4 位数字表示生产星期和年份。

例：

DOT XXXX XXXX 2616 代表轮胎是在2016 年的第 26 个星期生产的。

4. 轮胎帘布层成分和材料

轮胎内为若干张帘布层或橡胶涂层织物结构。轮胎制造商也必须指出轮胎材料，包括钢、尼龙、聚酯和其它物质。字母 "R" 指子午线帘布层结构；字母 "D" 指斜纹或斜交帘布层结构；而字母 "B" 指束带式斜交帘布层结构。

5. 最大允许充气压力

这是充入轮胎内的最大气压，不要超过这个允许的最大充气压力，参考轮胎和负载信息标签中的推荐充气压力。

6. 大负载额定值

此数值指示以千克和磅为单位计算的轮胎能承受的最大负载。更换车辆上的轮胎时，一定要更换负载额定值与原厂安装轮胎相同的轮胎。

7. 均匀轮胎质量分级

可在胎肩与最大剖面宽度之间的轮胎侧壁上找到质量级。

例：

胎面磨损 200

牵引力 AA

温度 A

轮胎胎面磨损

轮胎胎面磨损级别是以专门管理机构经过分析证明验证的轮胎磨损率为基础的比率。例如，轮胎级别 150 的磨损是管理机构轮胎级别 100 的 1.5(1½) 倍。

轮胎的相关性能取决于实际使用状况。尽管如此，性能可根据驾驶习惯、维修经验、道路特征和气候的不同而有明显不同。

这些级别模压在轿车轮胎的侧壁上，轮胎作为您车辆的标准件或选装件来说是随级别变化的。

牵引力 – AA、A、B 和 C

牵引力级别，由高到低是 AA、A、B 和 C。级别表示在沥青和混凝土质的专门管理机构测试路面控制条件下测得的轮胎在湿路上的停车能力，标记 C 的轮胎牵引性能不良。

⚠ 警告

指定到此轮胎的牵引力级别以直向前进的制动牵引测试为基础，不包括加速、转弯、滑水效应或峰值牵引特性。

温度 – A、B 和 C

温度级别是 A（最高）、B 和 C，级别表示在有关专门室内试验室试验车轮控制条件下测定轮胎生热阻力和散热能力。

持久高温会导致轮胎原材料退化并降低轮胎寿命，并且温度过高会导致轮胎突然故障，级别 A 与 B 表示实验室试验车轮性能的水准比法律要求的最低标准高。

⚠ 警告

轮胎温度

此轮胎的温度级别证实轮胎适当充气且没有超载。超速、充气不足或超载，无论分开还是组合，都能使热量累积并可能造成轮胎突然故障，导致车辆失控、人身严重受伤甚至死亡。

低高宽比轮胎（如有配备）

提供了高宽比低于 50 的低高宽比轮胎，塑造运动型外观。

因为低高宽比轮胎优化了车辆操纵和制动，所以它们的侧壁比标准轮胎略硬。此外，低高宽比轮胎往往更宽，因此与路面的接触面积更大。并且与正常轮胎相比可能噪音更大。

⚠ 注意

因为低高宽比轮胎的侧壁比正常轮胎短，因此高宽比轮胎的车轮和轮胎更容易损坏低。所以要小心驾驶，遵循下列说明以最大限度地减少对车轮和轮胎的损坏：

- **在粗糙路面或野外小心驾驶车辆，请减速慢行以免损坏轮胎和车轮。驾驶后，检查轮胎和车轮。**
- **缓慢驾车经过深穴、减速带、检查井或路边石时，以免损坏轮胎和车轮。**
- **如果轮胎受到撞击，请检查轮胎状况或联络北京现代授权经销商。**
- **为了避免损坏轮胎，每 3,000km(1,800miles) 检查轮胎状况和胎压。**
- **肉眼不易识别轮胎损坏。但如果有轻微轮胎损坏暗示，即使用肉眼不能看到轮胎损坏，因为轮胎损坏可导致轮胎漏气，所以请检查或更换轮胎。**
- **如果在起伏路、野外驾驶车辆或驾车经过深穴、检查井或路边石导致损坏轮胎，不在车辆保修范围内。**

保险丝

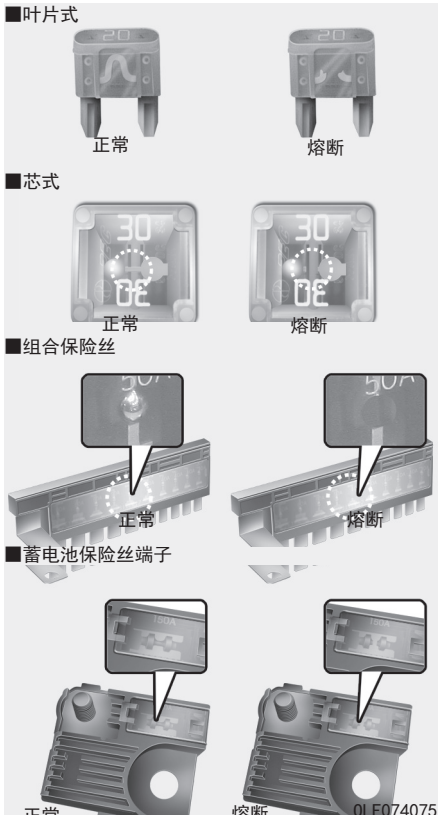

使用保险丝保护车辆的电气系统，避免电气系统电气过载损坏。

车辆上共有 2 个（或 3 个）保险丝盒，一个位于驾驶席侧面板支承架内，另一个位于发动机室靠近蓄电池的位置。

如果车辆的灯光、附件或控制系统不工作，请检查其所属电路的保险丝。如果保险丝熔断，则表示保险丝内元件已熔化。

如果电气系统不工作，应首先检查驾驶席侧保险丝盒。更换熔断的保险丝前，将发动机关闭以及所有开关置于 OFF 位置，然后分离蓄电池负极导线。更换熔断的保险丝时，务必使用相同额定值的保险丝。

如果更换的保险丝熔断，意味着电路有故障。禁止使用可能故障的系统，并立刻联络北京现代授权经销商检查电路。

信息

共使用 4 种保险丝：较低安培数额定值的叶片式保险丝、芯式保险丝及较高安培数额定值的组合保险丝 / 电池保险丝。

警告

保险丝更换

- **不可使用与原保险丝额定值不同的保险丝作为更换件。**
- **使用较高容量保险丝可能导致电气系统损坏或发生火灾。**
- **禁止使用导线或铝箔来代替正确的保险丝 – 即使是暂时性维修，因为这能导致大面积导线损坏并可能导致火灾。**

参考

不可使用螺丝刀或其它金属物体拆除保险丝，因为这会导致电路短路并损坏系统。

室内保险丝更换

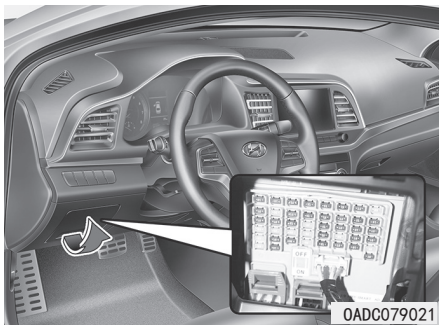

1. 关闭发动机开关。
2. 关闭所有其它开关。
3. 打开保险丝盒盖。
4. 保险丝盒盖内侧的标签，找到可疑的保险丝位置。

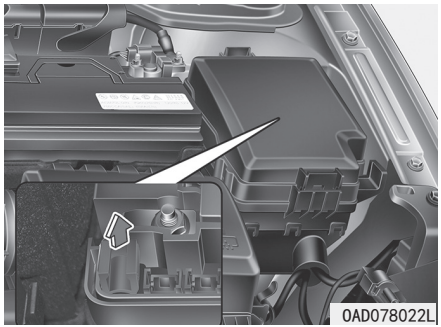

5. 直接拔出可疑保险丝，使用发动机室保险丝盒内提供的保险丝拔具。
6. 检查拔出的保险丝；如果保险丝熔断则予以更换。要拆卸或插入保险丝，可使用发动机室保险丝盒里提供的保险丝拔具。
7. 推入相同额定值的新保险丝，确认其牢固固定在夹子内。如果装配状态松动，请咨询北京现代授权经销商。

如果没有备用保险丝，先以可能不需要用于车辆操纵的电路中相同额定值保险丝来代替，如点烟器保险丝等。

如果大灯或其它电气部件不工作，但保险丝良好，检查发动机室保险丝盒。如果保险丝熔断，则必须更换。

保险丝开关

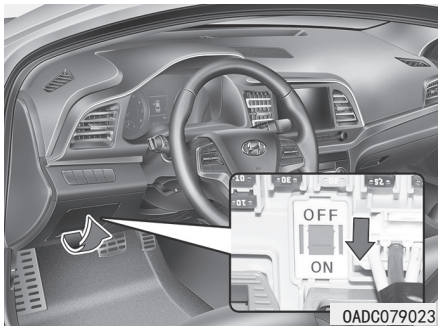

始终将保险丝开关置于 ON 位置。

如果将保险丝开关置于 OFF 位置，某些系统如音响系统、数字时钟等储存的数据会被初始化，并且智能钥匙不能正常工作。

信息



如果保险丝开关处于 OFF 位置，将出现“打开 FUSE SWITCH”信息。

参考

- **驾驶车辆期间始终将保险丝开关置于 ON 位置。**
- **当停放车辆超过 1 个月时，将保险丝开关置于 OFF 位置以免蓄电池放电。**
- **禁止重复移动运输保险丝开关，否则可能导致这个保险丝开关磨损。**

发动机室保险丝盒内保险丝更换

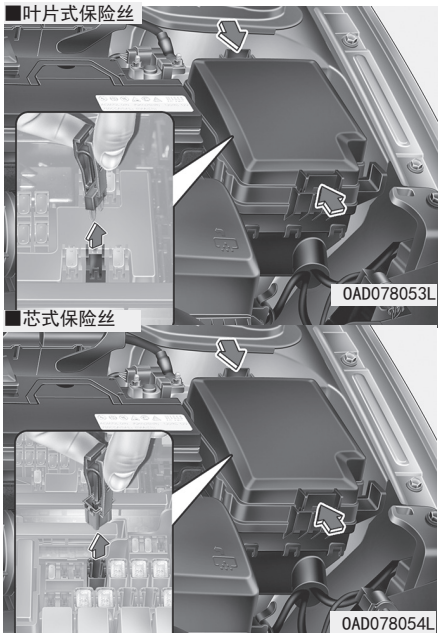

1. 关闭发动机及所有的其它开关。
2. 所有开关置于 OFF 位置。
3. 通过按压舌片并上拉拆卸保险丝盒盖。
4. 检查拔出的保险丝；如果保险丝熔断则予以更换。要拆卸或插入保险丝，可使用发动机室保险丝盒里提供的保险丝拔具。
5. 推入相同额定值的新保险丝，确认其牢固固定在夹子内。如果装配状态松动，请咨询北京现代授权经销商。

参考

检查发动机室保险丝盒后，牢固安装保险丝盒盖。如果保险丝盒盖牢固碰锁，会听见咔嗒声。否则会进水，从而导致电气故障。

主保险丝

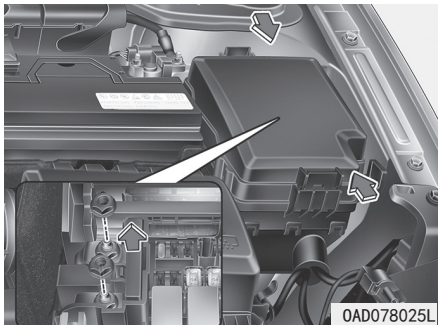

1. 关闭发动机及所有的其它开关。
2. 所有开关置于 OFF 位置。
3. 通过按压舌片并上拉拆卸保险丝盒盖。
4. 拧下上图所示的螺母。
5. 用相同额定值的新保险丝更换。
6. 按拆卸的相反顺序重新安装。

信息

如果主保险丝熔断，请咨询北京现代授权经销商。

组合保险丝

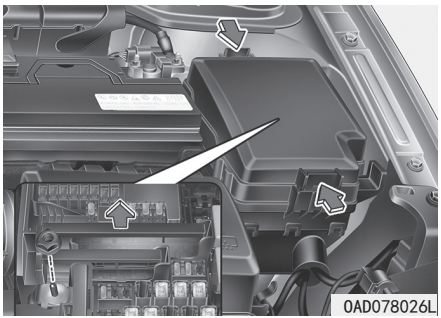

如果组合保险丝熔断，则应按照下列顺序更换：

1. 关闭发动机及所有的其它开关。
2. 所有开关置于 OFF 位置。
3. 通过按压舌片并上拉拆卸保险丝盒盖。
4. 拧下上图所示的螺母。
5. 用相同额定值的新保险丝更换。
6. 按拆卸的相反顺序重新安装。

信息

如果组合保险丝熔断，请咨询北京现代授权经销商。

保险丝 / 继电器盒说明

驾驶席侧保险丝盒

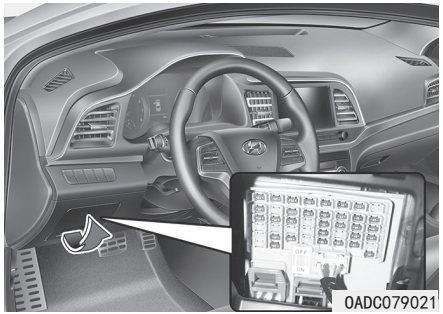

信息

本手册内的保险丝盒说明并不完全适用于您的车辆，只是出版本手册时的准确信息。检查您车辆的保险丝盒时，参考保险丝盒标签。

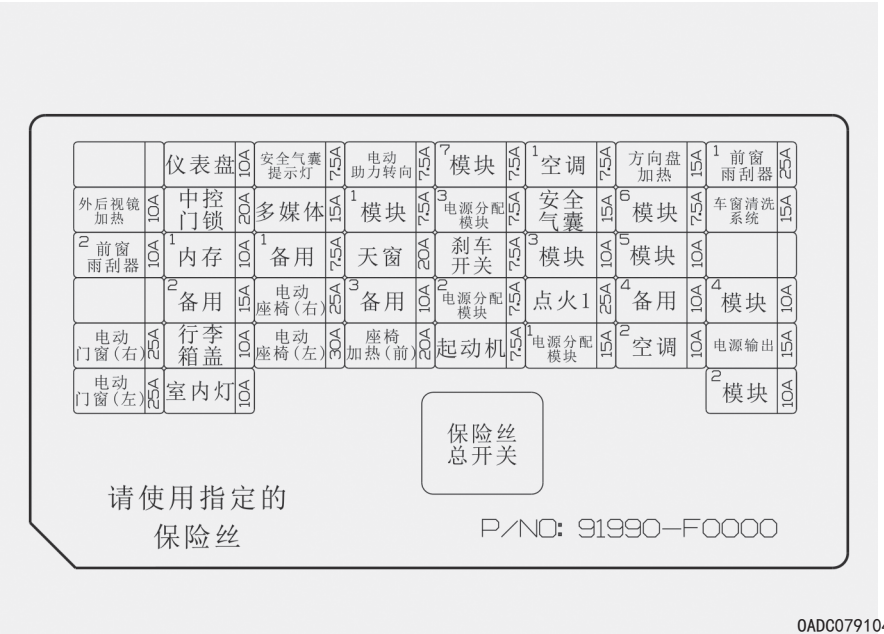

OADC079104

发动机室保险丝盒

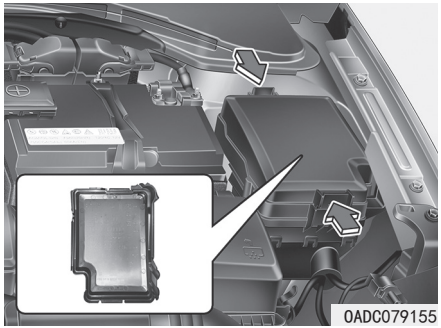

信息

本手册内的保险丝盒说明并不完全适用于您的车辆，只是出版本手册时的准确信息。检查您车辆的保险丝盒时，参考保险丝盒标签。

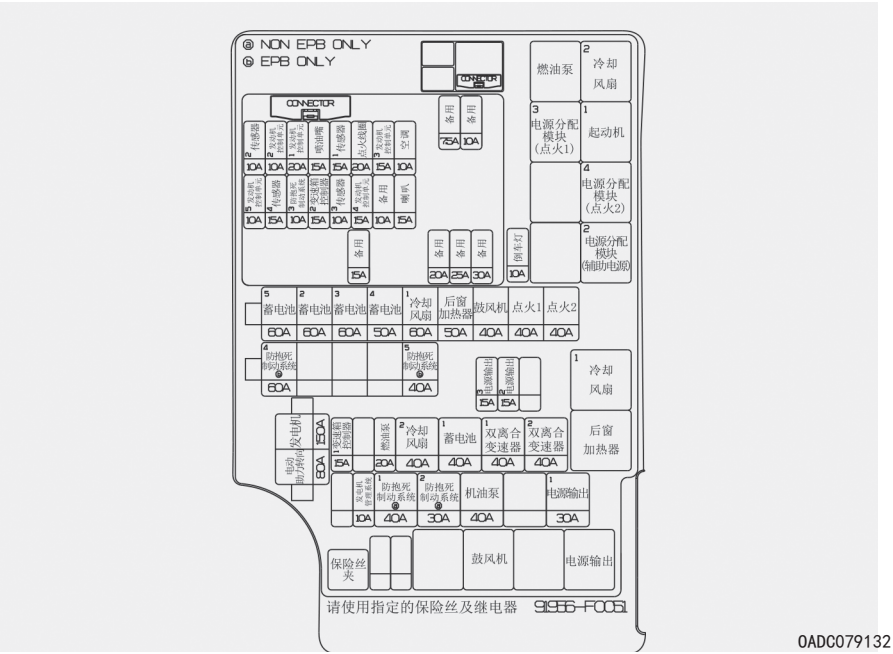

0ADC079132

灯泡

相关细节请咨询北京现代授权经销商来更换车辆灯泡。因为在接触灯泡前需要拆卸很多车辆的其它部件，所以更换车辆灯泡很困难，尤其是在您必须拆卸大灯总成以接触灯泡时，

拆卸 / 安装大灯总成可能会损坏车辆。

⚠ 警告

为避免车辆突然移动、灼伤手指或发生电击，在进行灯泡方面的工作前，牢固啮合驻车制动器，将点火开关转到LOCK/OFF位置并关闭灯光。

参考

一定要用有相同瓦特数额定值的新灯泡更换烧坏的灯泡，否则会导致保险丝或电路系统损坏。

⚠ 注意

如果您没有必需的工具、正确的灯泡及专门技术，请联络北京现代授权经销商。在大多数情况下，由于在接触灯泡前需要拆卸很多车辆的其它部件，所以更换车辆灯泡很困难，尤其是在您必须拆卸大灯总成以接触灯泡时。

拆卸 / 安装大灯总成可能会损坏车辆。

信息

重载驾驶、暴雨中驾驶或洗车后，大灯和尾灯灯罩可能结霜，这种情况是由灯内外温度差引起的。

与雨中室内车窗上冷凝结雾的现象相似，这不表示车辆出现故障。如果水渗入灯泡线路，请北京现代授权经销商检查系统。

信息 - 大灯干燥剂（如有配备）

此车辆配备干燥剂，可减少因湿气在大灯内部产生的雾气

此干燥剂是消耗品，其性能可能会根据使用的周期或环境变化而变化。

如果大灯长时间有雾气，请咨询北京现代授权经销商。

大灯、示宽灯、转向信号灯和雾灯灯泡更换

类型 A - 标准

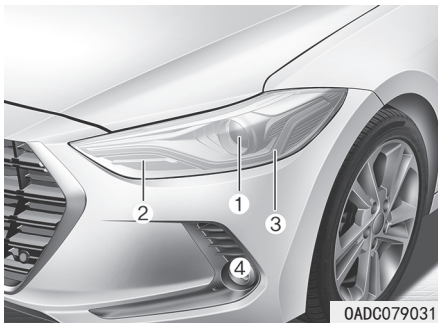

(1) 大灯（近光 / 远光）
(2) 转向信号灯
(3) 日间行车灯 (DRL) / 示宽灯
(4) 雾灯

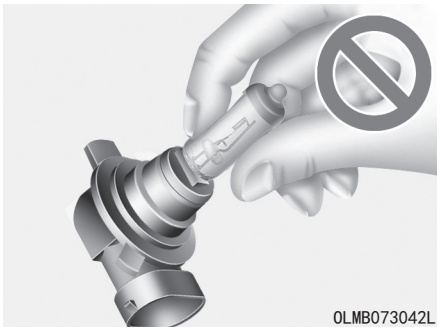

大灯（卤素灯泡）

⚠ 警告

- **处理卤素灯泡时要小心。卤素灯泡里有压缩气体，如果灯泡爆炸，碎片会在压缩气体作用下飞溅散开，造成伤害。**
- **更换灯泡时戴上保护眼镜，处理灯泡前先冷却灯泡。**

- 小心处理灯泡，避免刮伤和磨蚀。如果灯泡点亮，避免与液体接触。
- 禁止用没有戴任何保护装置的手直接触摸灯泡，残留的油渍可能导致灯泡过热并在点亮时爆裂。
- 只在安装到大灯内时点亮灯泡。
- 如果灯泡损坏或裂缝，应立即更换并小心处理。

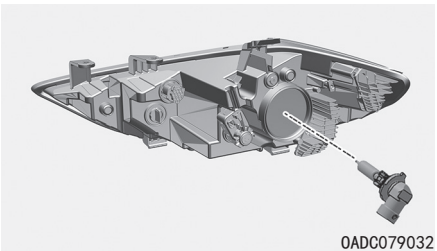
OADC079032

1. 打开发动机罩。
2. 分离蓄电池负极导线。
3. 逆时针转动大灯灯泡罩进行拆卸。
4. 分离大灯灯泡插座连接器。
5. 按下大灯灯泡固定钢线末端并向上推，松开大灯灯泡固定钢线。
6. 从大灯总成上拆下灯泡。
7. 安装新大灯灯泡，对准大灯灯泡固定钢线和灯泡上的槽，把大灯灯泡固定钢线压入适当位置。
8. 连接大灯灯泡插座连接器。
9. 顺时针转动大灯灯泡罩进行安装。

信息

在发生事故后或在北京现代授权经销商处重新安装大灯总成后，应调整大灯光照点。

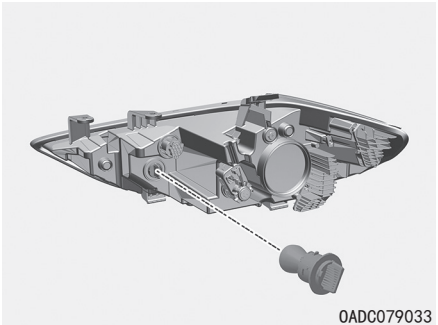
OADC079033

转向信号灯

1. 打开发动机罩。
2. 分离蓄电池负极导线。
3. 逆时针转动灯泡插座直到灯泡插座上的舌片对正总成上的导槽，即可从总成上拆下灯泡插座。
4. 按压并逆时针转动灯泡直到灯泡上的舌片对正灯泡插座上的导槽，即可从灯泡插座上拆下灯泡，把灯泡拉出灯泡插座。
5. 把新灯泡插到灯泡插座内并旋转直到新灯泡锁入正确位置。
6. 对齐灯泡插座上的舌片与总成内的导槽，把灯泡插座安装到总成内。
7. 把灯泡插座压入总成并顺时针旋转灯泡插座。

日间行车灯（DRL）/ 示宽灯

如果灯（LED）不工作，请北京现代授权经销商检查系统。

LED 灯无法更换单个模块，必须更换集成模块。LED 灯应更换模块。

维修技师应该检查或维修 LED 灯，因为可能会损坏汽车的相关部件。

雾灯

如果灯不亮，请北京现代授权经销商检查系统。

类型 B -LED

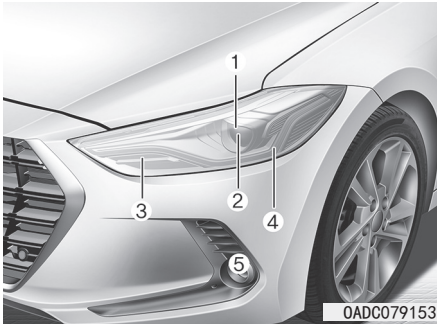

(1) 大灯（近光 / 远光）
(2) 大灯（远光）
(3) 转向信号灯
(4) 示宽灯 / 日间行车灯 (DRL)
(5) 雾灯

大灯（近光 / 远光）日间行车灯 (DRL) / 示宽灯

如果灯 (LED) 不工作，请北京现代授权经销商检查系统。

LED 灯无法更换单个模块，必须更换集成模块。LED 灯应更换模块。

维修技师应该检查或维修 LED 灯，因为可能会损坏汽车的相关部件。

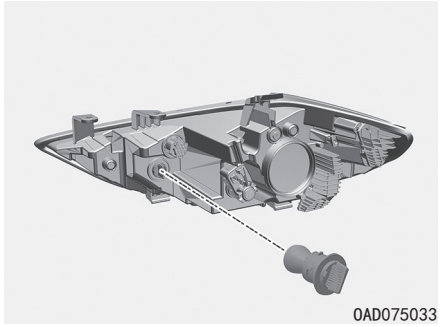

转向信号灯

1. 打开发动机罩。
2. 分离蓄电池负极导线。
3. 逆时针转动灯泡插座直到灯泡插座上的舌片对正总成上的导槽，即可从总成上拆下灯泡插座。
4. 按压并逆时针转动灯泡直到灯泡上的舌片对正灯泡插座上的导槽，即可从灯泡插座上拆下灯泡，把灯泡拉出灯泡插座。

5. 把新灯泡插到灯泡插座内并旋转直到新灯泡锁入正确位置。
6. 对齐灯泡插座上的舌片与总成内的导槽，把灯泡插座安装到总成内。
7. 把灯泡插座压入总成并顺时针旋转灯泡插座。

雾灯

如果灯不亮，请北京现代授权经销商检查系统。

侧面转向灯更换

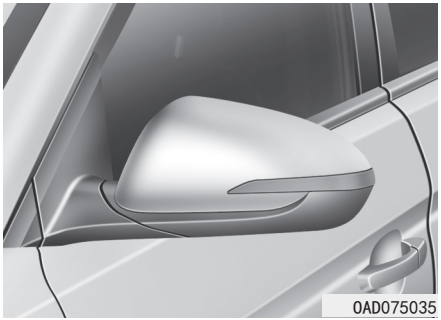

如果灯（LED）不工作，请北京现代授权经销商检查系统。

LED 灯无法更换单个模块，必须更换集成模块。LED 灯应更换模块。

维修技师应该检查或维修 LED 灯，因为可能会损坏汽车的相关部件。

后组合灯灯泡更换

类型 A - 标准

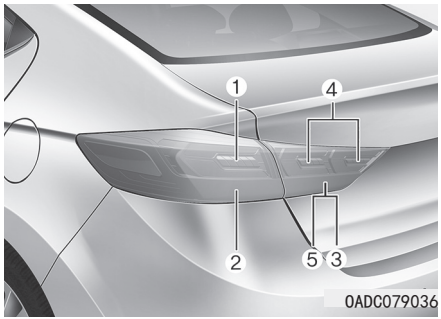

(1) 尾灯 / 制动灯
(2) 转向信号灯
(3) 倒车灯
(4) 尾灯
(5) 雾灯

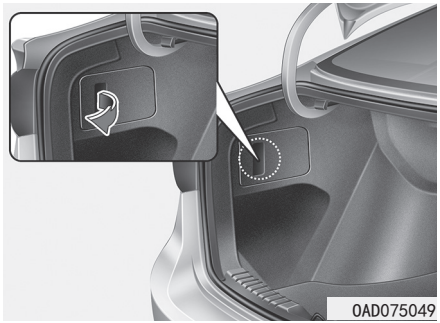

尾灯 / 制动灯和转向信号灯

1. 打开行李箱盖。
2. **拉出并拆卸维修盖。**

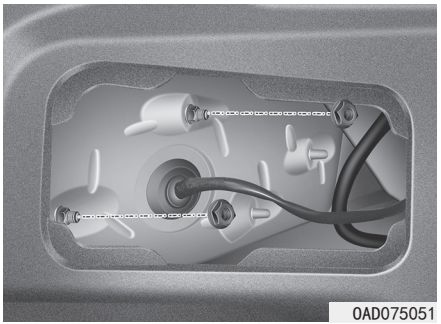

3. 拧下总成固定螺母。

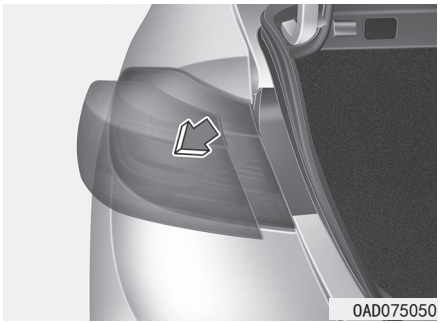

4. 从车身上拆卸后组合灯总成。

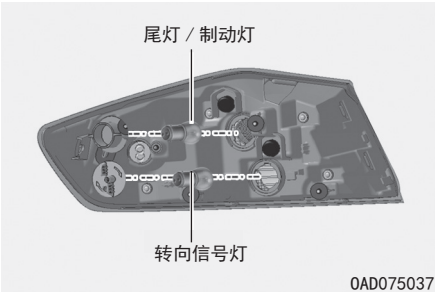

5. 逆时针转动灯泡插座直到灯泡插座上的舌片对正总成上的导槽，即可从总成上拆下灯泡插座。
6. 按压并逆时针转动灯泡直到灯泡上的舌片对正灯泡插座上的导槽，即可从灯泡插座上拆下灯泡，把灯泡拉出灯泡插座。
7. 把新灯泡插到灯泡插座内并旋转直到新灯泡锁入正确位置。
8. 对齐灯泡插座上的舌片与总成内的导槽，把灯泡插座安装到总成内，把灯泡插座压入总成并顺时针旋转灯泡插座。

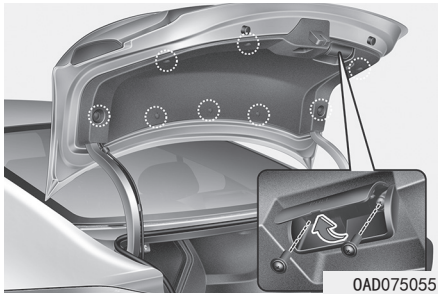

倒车灯和尾灯

1. 打开行李箱盖。
2. 拧下行李箱盖装饰板固定螺钉，并拆卸装饰板。

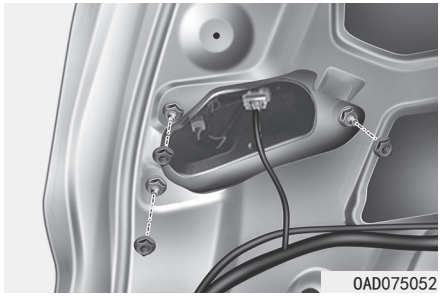

3. 分离连接器，并拧下固定螺母。

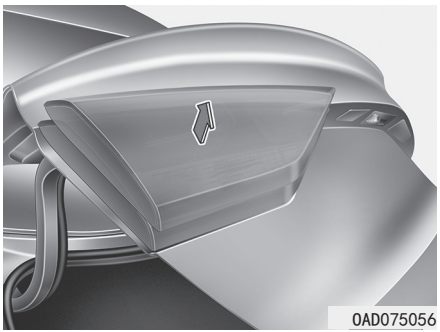

4. 取出灯总成。

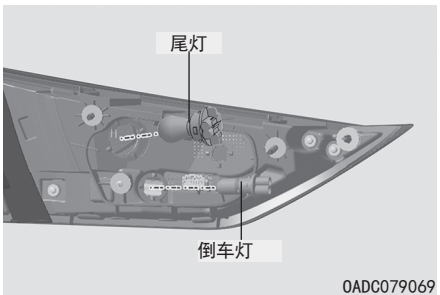

- 倒车灯

5. 逆时针转动灯泡插座直到灯泡插座上的舌片对正总成上的导槽，即可从总成上拆下灯泡插座。
6. 向外拉灯泡进行拆卸。
7. 通过把新灯泡插入灯泡插座来安装新灯泡。
8. 将灯总成安装到行李箱上。
9. 重新拧紧螺母并连接连接器，通过旋入螺钉重新安装行李箱盖罩。

- 尾灯

5. 逆时针转动灯泡插座直到灯泡插座上的舌片对正总成上的导槽，即可从总成上拆下灯泡插座。
6. 按压并逆时针转动灯泡直到灯泡上的舌片对正灯泡插座上的导槽，即可从灯泡插座上拆下灯泡，把灯泡拉出灯泡插座。
7. 把新灯泡插到灯泡插座内并旋转直到新灯泡锁入正确位置。
8. 对齐灯泡插座上的舌片与总成内的导槽，把灯泡插座安装到总成内，把灯泡插座压入总成并顺时针旋转灯泡插座。

雾灯

如果灯（LED）不工作，请北京现代授权经销商检查系统。

LED 灯无法更换单个模块，必须更换集成模块。LED 灯应更换模块。

维修技师应该检查或维修 LED 灯，因为可能会损坏汽车的相关部件。

类型 B - LED

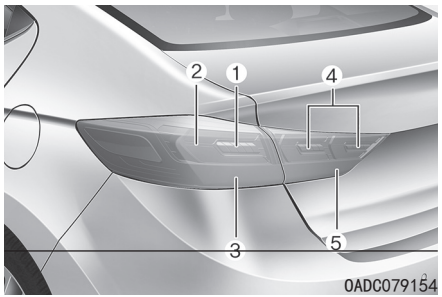

(1) 制动灯
(2) 尾灯 / 制动灯
(3) 转向信号灯
(4) 尾灯
(5) 倒车灯（右侧）或雾灯（左侧）

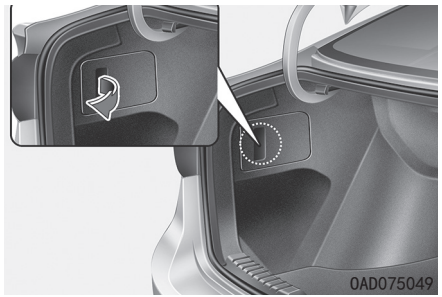

转向信号灯

1. 打开行李箱盖。
2. 拉出并拆卸维修盖。

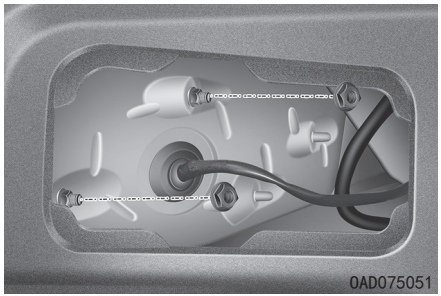

3. 拧下总成固定螺母。

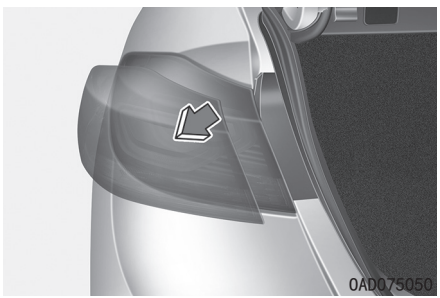

4. 从车身上拆卸后组合灯总成。

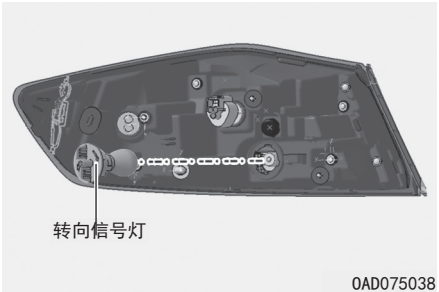

5. 逆时针转动灯泡插座直到灯泡插座上的舌片对正总成上的导槽，即可从总成上拆下灯泡插座。
6. 按压并逆时针转动灯泡直到灯泡上的舌片对正灯泡插座上的导槽，即可从灯泡插座上拆下灯泡，把灯泡拉出灯泡插座。
7. 把新灯泡插到灯泡插座内并旋转直到新灯泡锁入正确位置。
8. 对齐灯泡插座上的舌片与总成内的导槽，把灯泡插座安装到总成内，把灯泡插座压入总成并顺时针旋转灯泡插座。

制动灯和尾灯

如果灯（LED）不工作，请北京现代授权经销商检查系统。

LED 灯无法更换单个模块，必须更换集成模块。LED 灯应更换模块。

维修技师应该检查或维修 LED 灯，因为可能会损坏汽车的相关部件。

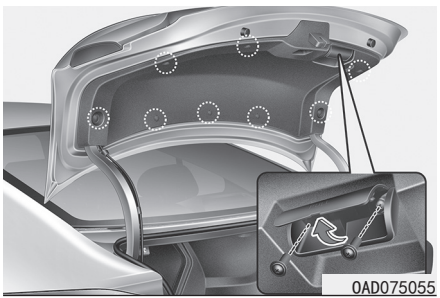

倒车灯

1. 打开行李箱盖。
2. 拧下行李箱盖装饰板固定螺钉，并拆卸装饰板。

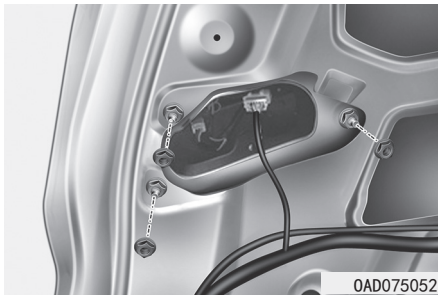

3. 分离连接器，并拧下固定螺母。

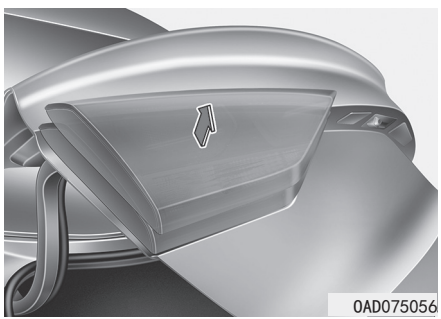

4. 取出灯总成。

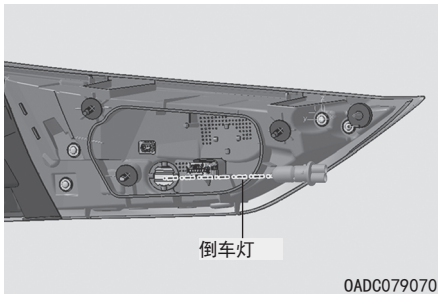

5. 逆时针转动灯泡插座直到灯泡插座上的舌片对正总成上的导槽，即可从总成上拆下灯泡插座。
6. 向外拉灯泡进行拆卸。
7. 通过把新灯泡插入灯泡插座来安装新灯泡。
8. 将灯总成安装到行李箱上。
9. 重新拧紧螺母并连接连接器，通过旋入螺钉重新安装行李箱盖罩。

尾灯 / 制动灯

如果灯（LED）不工作，请北京现代授权经销商检查系统。

LED 灯无法更换单个模块，必须更换集成模块。LED 灯应更换模块。

维修技师应该检查或维修 LED 灯，因为可能会损坏汽车的相关部件。

高位制动灯更换

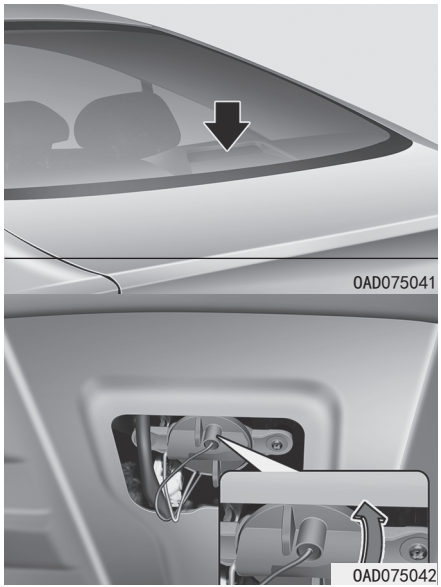

1. 打开行李箱盖。
2. 通过逆时针转动直到灯泡插座上的舌片对正导槽，拆卸灯泡插座。
3. 按压并逆时针转动灯泡直到灯泡上的舌片对正灯泡插座上的导槽，即可从灯泡插座上拆下灯泡，把灯泡拉出灯泡插座。
4. 把新灯泡插到灯泡插座内并旋转直到新灯泡锁入正确位置。
5. 对齐灯泡插座上的舌片与总成内的导槽，把灯泡插座安装到总成内，把灯泡插座压入总成并顺时针旋转灯泡插座。

牌照灯灯泡更换

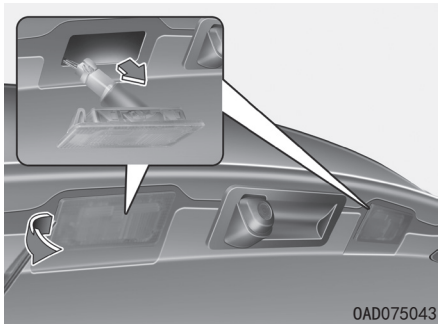

1. 通过朝箭头所示方向推动来拆卸盖。
2. 直线向外拉灯泡进行拆卸。
3. 安装新灯泡。
4. 按拆卸的相反顺序重新安装。

内部灯灯泡更换

■阅读灯

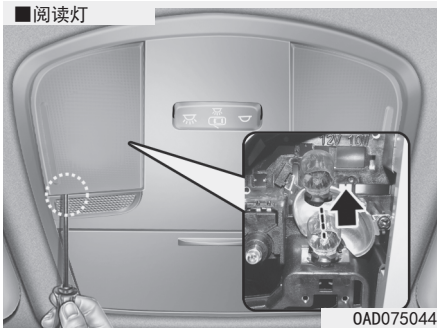

■行李箱室内灯

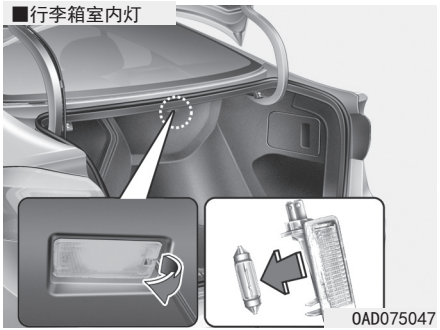

■室内灯

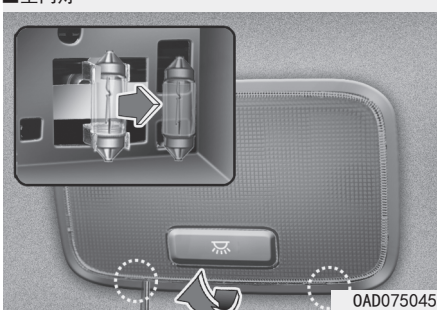

■遮阳板灯



1. 使用一字型螺丝刀轻轻从内部灯壳处撬下透镜。
2. 直线向外拉灯泡进行拆卸。

⚠ 警告

为避免烧伤手指或发生电击，进行内部灯的相关操作前一定要按下“OFF”按钮。

3. 把新灯泡安装到灯泡插座里。
4. 对正透镜舌片与内部灯壳凹部并把透镜紧压入适当位置。

参考

小心不要弄脏或损坏透镜、透镜舌片和塑料壳。

外观保养

外饰的保养

外饰基本注意事项

要使用任何化学清洁剂或亮光剂时，务必遵守标签上的规定，这非常重要，请先阅读标签上的所有警告和注意事项。

高压清洗

- 不要使用高压清洗机喷嘴直接朝门窗、照明系统（如大灯、侧灯）、摄像头、传感器、保险杠、橡胶部件（如轮胎）或车底喷水。
- 朝车身喷射高压水时不要距离车辆太近，这会损坏车辆表面。
- 禁止长时间持续朝一个位置喷射高压水，这会损坏车辆表面。
- 短时间内集中朝一个位置喷射高压水可能导致车辆损坏，即使在高压清洗机喷嘴和车身之间保持安全距离，也会导致损坏，一定要注意朝所有车辆表面上喷射高压水。

漆面保养

清洗

为帮助保护车辆漆面，防止生锈和变质，应彻底清洗且至少应每个月用温水或冷水清洗一次车辆。
如果您进行了野外驾驶，则应该在每次野外驾驶后清洗车辆。尤其应注意彻底清除所有盐分、污物、泥土和其它杂质的累积物，并确定摇臂板与车门下方边缘的排水孔保持干净清洁。
若未立刻去除昆虫、焦油、树汁、鸟粪、工业污染物及相似沉淀物，会损坏车辆漆面。
即使立刻用清水清洗也可能无法完全清除附着物。
因此可使用不伤漆面的温性肥皂。
用肥皂清洗后，应使用温水或冷水再彻底冲洗，千万不要让肥皂残留在漆面上变干。

参考

- 不要使用强力肥皂、化学清洁剂或热水，也不要在阳光直射下或车身热时清洗车辆。
- 清洗车辆侧面门窗时要注意。

  特别是使用高压水清洗时，水会通过门窗渗入，弄湿内饰。
- 为了避免损坏塑料部件和灯，禁止使用化学溶剂或强力清洁剂清洁塑料部件和灯。

⚠ 警告

制动器被弄湿

洗车后，应慢速行驶测试制动性能，查看是否受到水的影响。如果制动性能受影响，应慢速前行并轻踩制动踏板使制动器干燥。

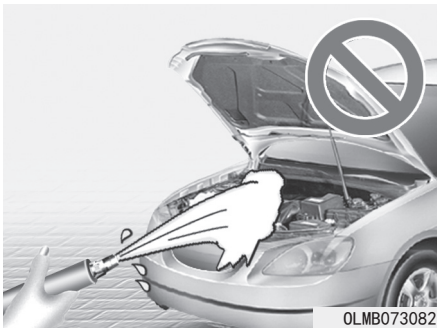

参考

- 水洗发动机室包括高压水洗，可能导致发动机室内的电路故障。
- 禁止水或其它液体接触车内的电气 / 电子部件，否则会损坏电气 / 电子部件。

打蜡

打蜡时漆面上不可有水滴。
应洗车并等待车辆干燥后才可以打蜡，且应使用优质液状或糊状蜡并遵守生产商的使用说明，所有金属饰条都应打蜡保护并保持其亮度。用除斑剂除去机油、焦油和类似物质会破坏蜡层，一定要在这些区域重新打蜡，即使车辆的其余部分不需要打蜡。

参考

- 用干布擦除车身上的灰尘或污物会损伤漆面。
- 不要使用钢丝绒、擦洗剂或含有高碱或腐蚀剂的强力清洁剂来清洁镀铬或阳极电镀铝部件，否则将损坏保护层，导致褪色或漆面变质。

漆面损伤的修理

必须立刻修理较深的刮伤或跳石撞伤漆面，因为暴露出来的金属部分会很快生锈，从而增加大修费用。

参考

如果车辆损坏且需维修或更换某个金属部件，应确保车间给维修或更换的部件提供防锈材料。

亮面金属的保养

- 使用焦油去除剂去除道路焦油与昆虫等，不要用刮刀或其它尖锐物。
- 涂上一层腊或镀铬层保护剂并擦亮，保护亮面金属的表面，避免腐蚀。
- 在寒冷天气或海岸地区，应在亮面金属部件上涂上较厚的腊或保护剂。若有必要，也可涂上无腐蚀性凡士林或其它保护剂。

车底的保养

用于除去冰雪以及防尘目的的腐蚀性物质可能会附着在车底。如果不及时去除这些物质，即使已做过防锈处理，仍会加速燃油管路、车架、底板和排气系统等车底部件的生锈。

应每个月至少用温水或冷水彻底冲洗车辆底部和车轮开口一次，特别是在野外驾驶和每年冬天结束时。要特别注意这些地方，因为这些地方的泥垢与污物不易看见。用水泼湿尘垢后不彻底除去，危害更大。车门下侧边缘、摇臂板与车架皆有排水孔，应使其畅通无灰尘堵塞，这里积水会导致生锈。

⚠ 警告

洗车后，应慢速行驶测试制动性能，查看是否受到水的影响。如果制动性能受影响，应慢速前行并轻踩制动踏板使制动器干燥。

铝合金车轮的保养

铝合金车轮上有一层透明保护层。

参考

- **不要使用任何擦洗剂、抛光剂、溶剂或钢丝刷来清洁铝合金车轮。**
- **在车轮冷却状态清洁车轮。**
- **只能使用温性肥皂或中性清洁剂，然后用清水彻底冲洗，一定要在行驶过有盐分的地区后清洁车轮。**
- **切勿使用高速汽车清洗刷清洗车轮。**
- **切勿使用含酸类物质清洁剂或酸性洗涤剂。**

防锈

防止您的车辆生锈

以最先进的设计和构造制造高质量的汽车及防止生锈，然而这只是工作的一部分，要长时间防止车辆生锈，需要您的合作与帮助。

常见的生锈原因

最常见的车辆生锈原因是：

- 在车辆底部积聚地面盐、污物和湿气。
- 漆面或保护外层被石头、沙砾磨蚀以及出现较小的刮擦和凹痕，导致金属失去保护，暴露在外而生锈。

较容易生锈的地区

如果您居住在汽车容易生锈的地区，防止生锈的措施极为重要，常见的加速生锈原因是地面盐、防尘化学物、海洋空气及工业污染物的侵害。

湿气带来的生锈

在湿气较多的环境下车辆很容易生锈。特别是在温度超过冰点时，较高的湿度能加快生锈的速度。在这种情况下，腐蚀物质通过缓慢蒸发的湿气与车辆表面接触。

泥土能使车辆生锈的原因是，泥土蒸发缓慢并保留湿气与车辆相接触。尽管泥土变干燥，但仍残留湿气并加速生锈。

高温也能使一些不能适当通风而潮湿的配件快速生锈。基于所有的这些原因，需定期清洁车辆，除去泥土或其它积聚物，这很重要，这些杂物一般积聚在车辆底部，而不仅仅是可看见的表面。

预防生锈

执行下述操作，可以从开始就预防生锈：

保持车辆清洁

预防生锈的最好方法是保持车辆干净，清除导致车辆生锈的物质，重要的是要特别注意车辆底部。

- 如果您居住的地区易使车辆生锈 — 含盐公路、近海、工业污染区、酸雨等等—您需加强预防生锈措施。在冬季，至少每月清理一次车辆底部，并且在冬季过后一定要清理干净车辆底部。
- 当清理车辆底部时，请特别注意挡泥板底部的部件以及其它难以观察到的部位。要彻底清除物质；仅润湿积土而不彻底洗去只会加速生锈而非防止生锈。高压水和蒸汽对除去积土和生锈材料特别有效。
- 清洗下车门板、摇臂板和车架构件时，排泄孔需保持通气状态，以便于湿气排出而不会留存在内部加快生锈。

保持车库干燥

切勿把车辆停放在潮湿及通风不良的车库里，这种环境给车辆生锈提供有利条件。如果您在车库里清洗车辆或车辆在有湿气、带着雪、冰和泥土的状态下进到车库，车辆及有些配件肯定生锈。即使干燥的车库也有可能使车辆生锈，除非具有充分的通风环境，完全除湿。

保持漆面和装饰板处于良好状态

刮痕或爆边漆面应立即用＂修饰＂漆来遮盖，以减少生锈的可能性。如果金属露出，建议您到专业车身和漆面喷漆室进行修补工作。

鸟粪：鸟粪是高腐蚀性物质，在几小时内就能损坏漆面。一定要尽快除去鸟粪。

不要疏忽内部

湿气可能积聚在底板垫和地毯下面，导致腐蚀。定期检查底板垫下面，确保地毯干燥，用车运送肥料、清洁材料或化学物品时要特别小心。

请使用适当容器运送这些物品，如果这些物品溅洒或漏出，应用清水清洁、冲洗并彻底干燥。

内饰的保养

内饰基本注意事项

避免化妆品如香水、化妆油、防晒霜、洗手液以及空气清新剂接触内饰部件，因为它们会导致损坏或变色。如果这些化妆品接触内饰部件，立即擦去。
参考说明，遵守适当的程序清洁塑料制品。

参考

禁止水或其它液体接触车内的电气／电子部件，否则会损坏电气／电子部件。

参考

禁止在车内储存挥发性液体如香水、空气清香剂或除臭剂。任意由这些液体导致的污染会损坏仪表盘区域、仪表板或皮革／塑料部件，如果污染，立即用清水清洁受污染区域。

参考

清洁皮革制品（如方向盘、座椅等）时，要使用中性清洁剂或低酒精含量溶液。如果使用高酒精含量溶液或酸／碱性清洁剂，会导致皮革颜色褪色或表面脱皮。

清洁室内装饰品和内部装饰

塑料制品（如有配备）

用小笤帚或真空吸尘器清除塑料制品上的灰尘和疏松脏物，用塑料清洁剂清洁塑料制品表面。

纤维部分（如有配备）

用小笤帚或真空吸尘器去除纤维布上的灰尘和疏松脏物，然后使用推荐的中性肥皂溶液清洁室内装饰品或地毯。发现新的污点时应立刻用纤维污点清洁剂清除。如果未立刻清除，可能导致污物侵入纤维而影响其色泽。并且，若未正确保养纤维材料会降低其耐火性。

参考

使用推荐清洁剂和程序以外的任何物品或方法可能影响纤维的外观与耐火性。

皮革（如有配备）

- 座椅皮革的特性
  - 皮革由动物的表皮制成，经过特殊工艺加工制作。由于皮革是自然物质，所以各部分的厚度或密度都不同。

    皮革会根据温度和湿度伸展和收缩，导致出现皱褶。
  - 座椅由可伸展织物制成，提高了舒适性。
  - 接触身体的部分是弯曲形状并且侧面支撑区域较高，提供驾驶舒适性和稳定性。
  - 在使用中会自然起皱，这不是产品问题。

参考

- **使用中的自然起皱或磨损情况不在保修范围内。**
- **配备金属配件的皮带、拉链或后兜内的钥匙会损坏座椅织物。**
- **一定不要弄湿座椅，否则会改变天然皮革的物质。**
- **能漂白的牛仔裤或衣服会污染座椅覆盖织物的表面。**

- 皮革座椅保护
  - 定期对座椅进行真空吸尘，清除座椅上的沙尘。避免皮革腐蚀或损坏，并维持皮革质量。
  - 经常用干布或软布擦拭天然皮革座椅罩。
  - 使用适当真皮保护剂，避免表面磨损并帮助保持真皮颜色。使用皮革涂料或保护剂时一定要认真阅读说明，并咨询专家。
  - 浅色（米黄色，乳白色）皮革容易被污染，并且污渍明显。频繁清洁座椅。
  - 避免用湿抹布擦拭座椅，否则会导致表面裂纹。

- 清洁真皮座椅
  - 立即除去所有污染物，参考下列说明，除去各种污染物。
  - 化妆品（防晒霜、粉底等）
    在抹布上涂抹清洁膏，擦拭污染位置。用湿布擦去清洁膏，并用干布擦去水分。
  - 饮料（咖啡、软饮料等）
    涂抹小量中性去污剂并擦拭直接除去污染物。
  - 机油
    立即用吸水抹布擦去机油并用仅为天然皮革准备的去污剂擦拭。
  - 口香糖
    用冰块硬化口香糖并逐渐除掉。

清洁胯部／肩部安全带吊带

使用推荐的清洁室内装饰品或地毯用中性肥皂溶液来清洁安全带吊带，请按照规定使用此肥皂。不要将安全带吊带漂白或染色，否则会削弱安全带性能。

清洁门窗玻璃内部

如果车辆玻璃内侧表面模糊（即覆盖油污、油脂或蜡膜），应使用玻璃清洁剂清洁，请遵守玻璃清洁剂容器上的说明。

参考

不要擦伤或刮伤后窗内侧，否则会损伤后窗除霜器格栅。

废气排放控制系统

您车辆的废气排放控制系统在书面有限保修范围内，请参考您车辆服务卡内的保修信息。

您车辆配备了符合所有废气排放法规的废气排放控制系统。

车辆有如下三种废气排放控制系统。

(1) 曲轴箱排放控制系统
(2) 蒸发气体排放控制系统
(3) 废气排放控制系统

为保证废气排放控制系统能正常工作，建议您请北京现代授权经销商按照本手册的保养时间表检查和保养车辆。

参考

检查和保养测试的注意事项（配备电子稳定控制 (ESC) 系统）

- **为了防止车辆在测功器测试期间失火，按下 ESC 开关切断电子稳定控制 (ESC) 系统。**
- **结束测功器测试后，再按一下 ESC 开关接通 ESC 系统。**

1. 曲轴箱排放控制系统

曲轴箱强制通风系统可防止曲轴箱中流出的窜缸混合气污染空气，此系统通过进气软管给曲轴箱提供过滤的新鲜空气。在曲轴箱内，新鲜空气与窜缸混合气相混合后，通过 PCV 阀进入进气系统。

2. 蒸发气体排放控制系统

蒸发气体排放控制系统可防止燃油蒸气逃逸到大气中去。

活性炭罐

燃油箱内产生的燃油蒸气被吸收并储存在车载活性炭罐里。当发动机运转时，活性炭罐吸收的燃油蒸气通过净化控制电磁阀被吸入进气缓冲器。

净化控制电磁阀 (PCSV)

净化控制电磁阀由发动机控制模块 (ECM) 控制。发动机怠速运转期间发动机冷却水温低时，PCSV 关闭，蒸发的燃油气体不能进入发动机。发动机暖机后，在正常行驶过程中，PCSV 开启，蒸发的燃油气体被吸入发动机。

3. 废气排放控制系统

废气排放控制系统是一个高效系统，可在维持良好车辆性能的同时控制尾气的排放。

车辆改装

不可以对本车辆进行任何改装。否则会影响车辆性能、安全性或耐久性，甚至会违反政府的安全与废气排放法规。

此外，如果是由于改装导致的损坏或性能故障，可能不在保修范围内。

- 如果使用非授权电气设备，会导致车辆操作异常、导线损坏、蓄电池亏电和起火。为了您的安全，禁止使用非授权电气设备。

发动机废气排放预防措施（一氧化碳）

- 在许多排放废气中皆含有一氧化碳。因此，当您在车内闻到任何一种排放废气时，都应立即检查和维修车辆。如果在行驶中您怀疑排放废气进入车内，应把所有车窗完全打开，立即检查和维修车辆。

⚠ 警告

发动机所排放的废气中含有一氧化碳（CO）。一氧化碳（CO）虽然是无色无味的气体，但非常危险，吸入该气体会致命。请遵守说明，以免发生一氧化碳（CO）中毒。

- 除了必须把车辆移入或移出有限或封闭区域（如车库）以外，切勿在该区域内运转车辆发动机。
- 当需要在保持发动机运转的情况下将车辆长时间停放在空旷地时，应调整通风系统（按需要），使车外空气进入车内。
- 切勿在发动机运转的情况下长时间坐在驻车或停止的车辆内。
- 发动机失速或不能起动时，过度尝试重新起动发动机会损坏废气排放控制系统。

催化转化器的工作预防措施（如有配备）

⚠ 警告

- **高温废气排放控制系统会点燃车底的易燃物，所以不要使车辆驻车、怠速或驶过干草、纸、树叶等易燃物或附近。**
- **发动机运转期间和刚停止发动机后，废气排放系统和催化系统非常热。应远离废气排放控制系统和催化系统，避免烫伤您。**

  另外，不要拆卸废气排放控制系统周围的隔热板，禁止对车辆底部进行密封改装，禁止给车辆涂层进行防腐控制，这些操作在一定环境下会引发火灾。

您的车辆上配备了催化转化器废气排放控制装置。

因此，必须遵守下列注意事项：

- **汽油机仅限定使用无铅汽油。**
- **当车辆有发动机故障迹象如熄火或性能明显下降时，不要驾驶车辆。**
- **禁止误用或滥用发动机，如在发动机 OFF 的情况下滑行或在发动机 OFF 的情况下挂档下陡坡。**
- **切勿让发动机长时间（五分钟或更长时间）高怠速运转。**
- **禁止对发动机或废气排放控制系统的任何部件进行改装或窜改，所有的检查与调整操作皆需由北京现代授权经销商来执行。**
- **避免在燃油量非常低的情况下驾驶车辆。如果汽油耗尽，可能会导致发动机失火，并导致催化转化器超负荷。**

如果不遵守这些预防措施会导致损坏催化转化器及损坏车辆，而且这些损坏不在保修范围内。

汽油颗粒过滤器（GPF）（如有配备）

汽油颗粒过滤器（GPF）系统过滤排气中的碳烟颗粒。

与一次性空气滤清器不同，GPF 系统在车辆行驶期间，满足条件时，自动燃烧掉（氧化）并除去沉积的碳烟颗粒。

即，累积的碳烟会由发动机控制系统利用车辆正常 / 高速行驶时的排气高温燃烧净化。

但是，如果车辆重复短距离驾驶或长距离低速行驶，因为排气温度较低，则不能自动燃烧除掉累积的碳烟颗粒。在这种情况下，因不会发生煤烟颗粒的氧化反应，累积的碳烟颗粒可能超过界限值，汽油颗粒过滤器（GPF）警告灯（ ）亮。

如果车辆在发动机转速 1,500~4,000 范围、变速器 3 档或以上、车速 80km/h（50mph）以上条件下持续行驶 30 分钟以上，汽油颗粒过滤器（GPF）警告灯就会熄灭。

如果即使按照上述条件行驶，GPF 警告灯持续闪烁，或者显示“检查排气系统”的警告信息，请北京现代授权经销商检查 GPF 系统。

如果在 GPF 警告灯闪烁状态继续长时间驾驶车辆，会损坏 GPF 系统，而且会增大燃油消耗量。

⚠ 注意

汽油燃油（配备 GPF）

当您的车辆配备 GPF 系统时，仅能使用指定的汽油燃油。

如果使用含硫量高（50ppm 以上）或含有非指定添加剂的其它汽油，会损坏 GPF 系统，而且会排放煤烟。

		基准质量（RM）（kg）	限值													
			CO		THC		NMHC		NOx		THC+NOx		PM		PN	
			L_1（g/km）		L_2（g/km）		L_3（g/km）		L_4（g/km）		L_2+L_4（g/km）		L_5（g/km）		L_6（个/km）	
类别	级别		PI	CI	PI	CI	PI	CI	PI	CI	PI	CI	PI (1)	CI	PI	CI
第一类车	-	全部	1.00	0.50	0.100	-	0.068	-	0.060	0.180	-	0.230	0.0045	0.0045	-	6.0×10^{11}
第二类车	I	RM≤1305	1.00	0.50	0.100	-	0.068	-	0.060	0.180	-	0.230	0.0045	0.0045	-	6.0×10^{11}
	II	1305<RM≤1760	1.81	0.63	0.130	-	0.090	-	0.075	0.235	-	0.295	0.0045	0.0045	-	6.0×10^{11}
	III	1760<RM	2.27	0.74	0.160	-	0.108	-	0.082	0.280	-	0.350	0.0045	0.0045	-	6.0×10^{11}

第一类车：包括驾驶员座位在内座位数不超过六座，且最大设计总质量不超过 2500kg 的 M_1 类汽车。

第二类车：本标准适用范围内，除第一类车以外的其他所有汽车。

GB 18352.6-2016

表 1 6a 阶段

车辆类别		测试质量(TM)/kg	限值						
			CO/（mg/km）	THC/（mg/km）	NMHC/（mg/km）	NO_X/（mg/km）	N_2O/（mg/km）	PM/（mg/km）	PN(1)/（个 /km）
第一类车		全部	700	100	68	60	20	4.5	6.0×10^{11}
第二类车	Ⅰ	TM≤1305	700	100	68	60	20	4.5	6.0×10^{11}
	Ⅱ	1 305 ＜ TM≤1760	880	130	90	75	25	4.5	6.0×10^{11}
	Ⅲ	1760 ＜ TM	1 000	160	108	82	30	4.5	6.0×10^{11}
(1) 2020 年 7 月 1 日前，汽油车过渡限值为 6.0×10^{12} 个 /km。									

表 2 6b 阶段

车辆类别		测试质量(TM)/kg	限值						
			CO/（mg/km）	THC/（mg/km）	NMHC/（mg/km）	NO_X/（mg/km）	N_2O/（mg/km）	PM/（mg/km）	PN(1)/（个 /km）
第一类车		全部	500	50	35	35	20	3.0	6.0×10^{11}
第二类车	Ⅰ	TM≤1305	500	50	35	35	20	3.0	6.0×10^{11}
	Ⅱ	1 305 ＜ TM≤1760	630	65	45	45	25	3.0	6.0×10^{11}
	Ⅲ	1760 ＜ TM	740	80	55	50	30	3.0	6.0×10^{11}
(1) 2020 年 7 月 1 日前，汽油车过渡限值为 6.0×10^{12} 个 /km。									

第一类车：包括驾驶员座位在内座位数不超过六座，且最大设计总质量不超过 2500kg 的 M_1 类汽车。

第二类车：本标准适用范围内，除第一类车以外的其他所有汽车。

规格与用户信息

参数.....8-2
灯泡瓦数.....8-3
轮胎和车轮.....8-4
空调系统.....8-5
轮胎负荷和速度容量.....8-5
车重 / 容积 8-6
制动器信息.....8-6
车轮定位.....8-6
推荐润滑油和容量.....8-7
推荐 SAE 粘度指数 8-9
车辆识别码 (VIN) 8-10
车辆合格证标签.....8-10
轮胎规格和轮胎压力标签.....8-11
发动机号码.....8-11
制冷剂标签.....8-11
空调压缩机标签.....8-12
电子标识（RFID）推荐位置.....8-12

参数

型号名称	BH7150CBAS	BH7150CBMS	BH7140CBAS
最高车速 (km/h)	190		200
油耗 (L/100km)	5.1	5.5	5.3
功率（kw）	84.5		95.6
全长 (mm)	4610		
全宽 (mm)	1800		
全高 (mm)	1450		
轴距 (mm)	2700		
前轮距 (mm)	1555，1549		
后轮距 (mm)	1564，1558		
总质量 (kg)	1780		
轴荷（kg）	965 /815		
整备质量 (kg)	1,300	1238	1319
最大爬坡度 (%)	30%/35%/40%		
车轮动平衡	夹式：7.5g max; 黏贴式：12.5g max		
制动踏板自由间隙	3~8mm（0.12~0.32in）		
驱动形式	前置前驱		
最大扭矩 / 转速（N・rpm）	143.9/4500；211/1400~3700		

* 室外后视镜，车门外手柄不计入车辆外廓尺寸（位置图片请参考 1-2；1-3）

灯泡瓦数

灯泡				灯泡类型	瓦数
前	类型 A	大灯	近光 / 远光	HB3	60
		转向信号灯		PY21W	21
		日间行车灯 (DRL)& 示宽灯		21/5W	21/5
	类型 B	大灯	近光 / 远光	LED	LED
			远光	LED	LED
		转向信号灯		PY21W	21
		日间行车灯 (DRL)& 示宽灯		LED	LED
	雾灯			HB4	55
	侧面转向灯			LED	LED
后	类型 A	尾灯 / 制动灯		P21/5W	21/5
		转向信号灯		PY21W	21
		倒车灯		W16W	16
		尾灯		P21/5W	5
		雾灯		LED	LED
	类型 B	制动灯		LED	LED
		尾灯 / 制动灯		LED	LED
		转向信号灯		PY21W	21
		尾灯		LED	LED
		倒车灯（右侧）		W16W	16
		雾灯（左侧）		LED	LED
	高位制动灯			W21W	21
	牌照灯			W5W	5

灯泡		灯泡类型	瓦数
内部	阅读灯	W10W	10
	室内灯	花彩	8
	遮阳板灯	花彩	5
	行李箱灯	花彩	5

*：如有配备

轮胎和车轮

项目	轮胎尺寸	车轮尺寸	轮胎充气压力，bar(kPa,psi)				车轮螺母扭矩 kgf·m (lbf·ft，N·m)
			正常负荷 *1		最大负荷		
			前	后	前	后	
全尺寸轮胎	205/55 R16	6.5JX16	2.3(230，33)	2.3(230，33)	2.3(230，33)	2.3(230，33)	11~13 (79~94，107~127)
	225/45 R17	7.0Jx17					
小型备胎	T125/80 D15	4.0T X 15	4.2(420，60)	4.2(420，60)	4.2(420，60)	4.2(420，60)	
	T125/80 D16	4.0T X 16					

*1：正常负荷：最多 3 人

⚠ 注意

更换轮胎时，使用与车辆提供的原厂轮胎尺寸相同的轮胎来更换。
使用不同尺寸的轮胎会损坏相关部件或导致不规则工作。

空调系统

项目	容积重量	类别
制冷剂	475~525g	R-134a
压缩机润滑油	100~120g	PAG(FD46XG)

相关详细信息请咨询北京现代授权经销商。

轮胎负荷和速度容量

项目	轮胎尺寸	车轮尺寸	负荷容量		速度容量	
			LI*1	kg	SS*2	km/h
全尺寸轮胎	205/55 R16	6.5JX16	91	615	H	210
	225/45 R17	7.0Jx17	91	615	V	240
小型备胎	T125/80 D15	4.0T X 15	95	690	M	130
	T125/80 D16	4.0T X 16	97	730	M	130

*1 LI：负荷指数
*2 SS：速度符号

车重 / 容积

项目	1.5 MPI	1.5 MPI	1.4 T-GDI
	M/T	IVT	DCT
总体车重 kg	1760	1780	1780
行李箱容积（VDA） l	462	462	462

M/T：手动变速器
IVT：智能变速器
DCT：双离合变速器

制动器信息

制动踏板全部行程	制动盘规格
135 mm	前制动盘：ø280x23t mm 后制动盘：ø262x10t mm

如果制动盘厚度低于极限［前：mm，后：mm］，请北京现代授权经销商更换制动盘。

车轮定位

项目	前	后
车轮外倾角	-0.38±0.5°	-1.2±0.5°
主销后倾角（与地面）	4.5° ±0.5°	-
前束（总计）	0.1° ±0.2°	0.24±0.3°
主销内倾角	14.0° ±0.5°	-

推荐润滑油和容量

为帮助获得正常发动机及传动系统性能和耐用性，仅使用品质合格的润滑油，使用正确的润滑油亦有助于提高发动机效率从而提高燃油经济性。

以下是推荐车辆使用的润滑油及液体。

润滑油		容量	类别
发动机机油 *1*2 （排放并重新注入） 推荐 Shell HELIX Motor oils	1.5 MPI	3.8*l*	最新 API（最新 ILSAC）或 ACEA C5
	1.4 T-GDI	4.2*l*	最新 API 或 ACEA A5/B5
手动变速器油		1.5~1.6*l*	HK MTF 70W(SK) SPIRAX S6 GHME 70W MTF(H.K.SHELL) GS MTF HD 70W(GS CALTEX) (API GL-4, SAE 70W)
智能变速器油		6.7*l*	IVTF SP-CVT1
双离合变速器油		1.81~1.9*l*	HK MTF 70W(SK) SPIRAX S6 GHME 70W DCTF(H.K.SHELL) GS MTF HD 70W(GS CALTEX) (API GL-4, SAE 70W)

润滑油			容量	类别
冷却水	1.5 MPI	M/T	5.7*l*	防冻剂和水的混合物 （铝制散热器用磷酸盐基乙二醇冷却水）
	1.5 MPI	IVT	6.4*l*	
	1.4 T-GDI	DCT	6.1*l*	
制动油 / 离合器油			0.7~0.8*l*	SAE J1704 DOT-4 LV、FMVSS116 DOT-4、ISO4925 CLASS-6
燃油			53*l*	参考第 1 章的“燃油规格”

*1：参阅下一页推荐的 SAE 粘度指数。
*2：现在采用标有防腐保护的发动机机油。使用此机油除了有其它附加效果外，亦可通过克服发动机磨擦而降低油耗，从而提高燃油经济性。这些效果可能无法在每天的驾驶中测得，但在经年累月的行驶中会发现明显的费用节省及省油情况。

推荐 SAE 粘度指数

⚠ 注意

在检查或排放润滑油前，确定将加油口塞、排油塞或油尺的四周清洁干净。尤其是当车辆行驶在多尘或沙地和未铺砌的道路上时，此项清洁工作特别重要。清洁加油口塞、排油塞和油尺区域可预防灰尘和砂砾侵入发动机与其它机构而导致损坏。

发动机机油的粘度（密度）影响燃油经济性和寒冷天气下的操纵性（发动机起动及发动机机油流动能力）。粘度较低的发动机机油可使发动机省油且在寒冷天气下性能较好；粘度较高的发动机机油则适用在酷热天气，提供满意润滑效果。

如果使用推荐粘度之外的机油会导致发动机损坏。
选用机油时，确认下次更换机油前您车辆将要工作的温度范围，从表中选择推荐的机油粘度。

SAE 粘度指数的温度范围

温度	℃	-30	-20	-10	0	10	20	30	40	50
	(℉)	-10	0	20	40	60	80	100	120	
1.5 MPI					20W-50					
					15W-40					
					10W-30					
					0/5W-20*1, 0/5W-30					
1.4 T-GDI					20W-50					
					15W-40					
					10W-30					
					5W-30*2, 5W-40					

*1：为了获得较好的燃油经济性，建议使用粘度等级为 SAE 0W-20 的发动机机油。

*2：为了获得较好的燃油经济性，建议使用粘度等级为 SAE 5W-30 的发动机机油。但如果您国家没有此类发动机机油，请参考发动机机油粘度表，选择适当的发动机机油。

车辆识别码 (VIN)

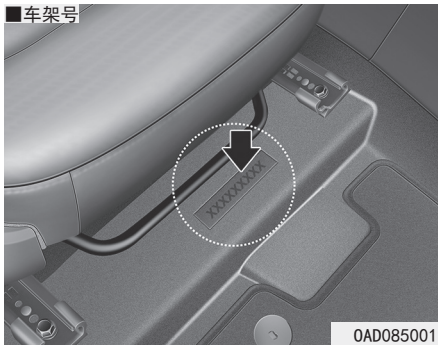

使用车辆识别码 (VIN) 可登记您的车辆并处理有关车辆所属权的所有法律事务等。

VIN刻印在助手席座椅下方的底板上，要查看车辆识别码，打开盖即可。

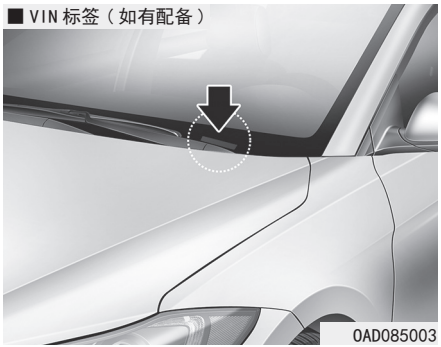

在仪表板顶部附着板件上也有 VIN，从外部透过挡风玻璃可轻易看到这个板件上的号码。

车辆合格证标签

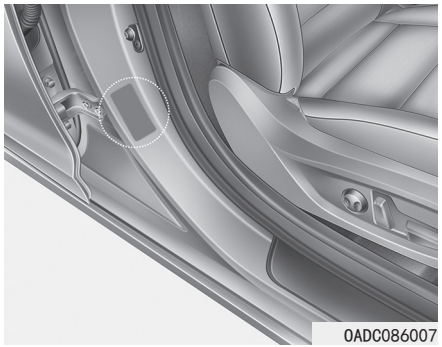

车辆合格证标签位于助手席侧中央立柱上，标有车辆识别码 (VIN)。

轮胎规格和轮胎压力标签

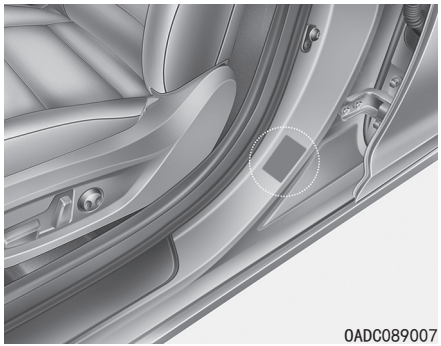

选择使用在新车上提供的轮胎规格相同的轮胎，以确保最佳行驶性能。

轮胎标签位于驾驶席侧中央立柱上，标有您车辆的推荐轮胎压力。

发动机号码

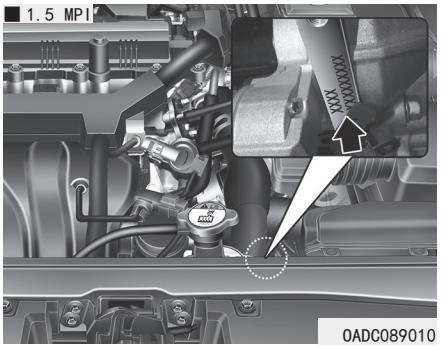

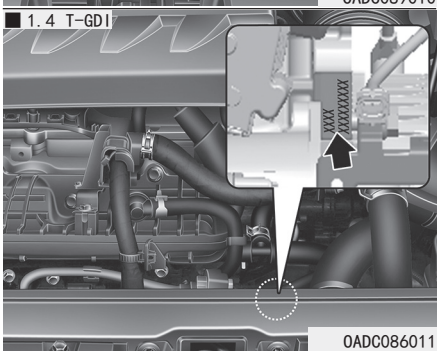

如图所示，发动机号码刻印在发动机缸体上。

制冷剂标签

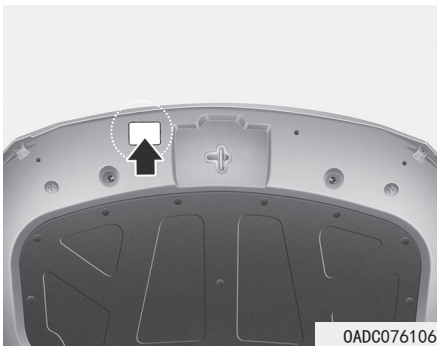

制冷剂标签位于发动机罩底部。

空调压缩机标签

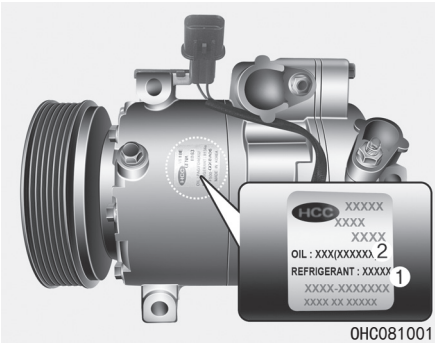

压缩机标签告知您车辆配备的压缩机类型，如型号、供应商部件号、生产编号、制冷剂（1）类型和压缩机润滑油（2）型号。

电子标识（RFID）推荐位置

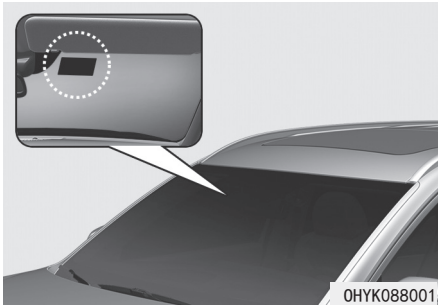

电子标识（RFID）标签应贴在车辆内部挡风玻璃的推荐位置上。其位置必须不能影响驾驶员的视野。

质 量 保 证 书 目 录

1．概述 …… 1

2．包修登记 …… 2

3．质量担保规定 …… 3

4．日常维护 …… 9

5．包修确认 …… 10

6．首次免费强制保养 …… 11

7．定期保养记录 …… 13

8．包修登记表 …… 16

附1：车主关于汽车产品缺陷的报告 …… 17

附2：三包凭证 …… 19

1．概述

尊敬的客户：

感谢您选择了北京现代汽车。相信您会为拥有它，并能享受到超乎想象的服务而感到骄傲。

本保证书明确了北京现代汽车的质量担保规定及有关定期保养和日常维护的要求等内容，这些对于保证汽车处于良好的使用状态十分必要。请您仔细阅读本保证书与《车主手册》，了解在北京现代汽车质量担保规定下您所能享受的服务种类及客户在定期保养中的责任。

本保证书是北京现代汽车的质量担保凭证，请您随车妥善保管，并在接受北京现代汽车特约销售服务店或特约服务站保养服务或申请保修时出示本保证书。

我们衷心希望并坚信：北京现代汽车能给您带来永久而超值的享受。

bluemembers手机App

北京现代客户服务品牌bluemembers（蓝缤）旨在为车主提供便捷、实惠的高品质服务。为了充分保障您的合法权益，请您扫描左侧二维码下载“bluemembers”手机App，上传购车发票，完成首保激活。同时请您扫描右侧二维码，关注北京现代bluemembers微信，享受更多丰富服务。（如您的手机无法扫描左侧二维码，请直接致电400-800-1100，客服专员会为您激活首保。）

北京现代bluemembers微信

如果您想了解北京现代汽车其他信息，建议请登录北京现代汽车官网http://www.beijing-hyundai.com.cn

北京现代汽车有限公司

2．包修登记

包修登记表：

北京现代汽车特约销售服务店或特约服务站在向您交车时会填写“包修登记表”。因为“包修登记表”是汽车执行包修的重要依据，所以请您务必协助北京现代汽车特约销售服务店或特约服务站认真填写，并请您在表上签字。

包修服务的提供：

包修服务由北京现代汽车特约销售服务店或特约服务站提供。

特约销售服务店名称：

地址：

邮编：

电话：

传真：

电邮：

3．质量担保规定

1、三包概要：汽车产品生产者、销售者和修理者根据《家用汽车产品修理、更换、退货责任规定》履行三包义务，承担三包责任。
（仅适 用于家用汽车产品）

2、非营运类汽车包修期：

非营运类汽车：包修期自购车发票开具之日起3年或100000公里，以先到者为准。
（各类零部件包修期，请参考下列表1）
动力总成(不含附件)：发动机、变速器、分动箱包修期为5年或100000公里，以先到者为准。

3、三包有效期：自购车发票开具之日起2年或50000公里，以先到者为准。（仅适用于家用汽车产品）

4、零部件包修：

<table>
<tr><td>区分</td><td colspan="4">零部件</td><td>包修期</td></tr>
<tr><td rowspan="3">易损耗
零部件</td><td>空气滤清器</td><td>空调滤清器</td><td>火花塞</td><td>灯泡</td><td rowspan="3">1年或20000公里，
以先到者为准</td></tr>
<tr><td>燃油滤清器</td><td>制动衬片</td><td>离合器片</td><td>轮胎</td></tr>
<tr><td>保险丝及普通继电器
(不含集成控制单元)</td><td>遥控器电池</td><td>蓄电池</td><td></td></tr>
<tr><td colspan="2">机油滤清器</td><td colspan="2">刮水器刮片</td><td>6个月或5000公里，
以先到者为准</td></tr>
</table>

表1

5、**营运类汽车：**用于出租，租赁或客运等营运类的汽车保修期自购车发票开具之日起1年或100000公里，以先到者为准。出租车易损耗零部件保修期（请参考下列表2）：

序号	零部件名称	序号	零部件名称
1	制动盘、制动片	7	各类滤芯
2	离合器片、压盘、分离轴承	8	轮胎
3	雨刮器片	9	灯泡
4	喷油嘴	10	保险片或丝
5	火花塞、火花塞电缆	11	漆面
6	皮带	12	玻璃（前后风挡、车窗、天窗）

表2

出租车易损耗零部件保修期为3个月或5000公里，以先到者为准。

6、自费配件保修：客户自费在特约销售服务店或特约服务站购买并且由特约销售服务店或特约服务站进行装车使用的纯正配件，因其本身存在质量问题造成不能正常使用的，保修期为自更换之日起1年或20000公里，以先到者为准（易损耗零部件除外）。易损耗零部件，非营运类汽车享受3个月无公里数限制的保修，营运类汽车享受3个月或5000公里保修，以先到者为准。

7、为有利于环保及可持续发展，汽车包修以零部件修理为主，该零部件不能修复或无修复价值时采取更换零部件的修理方式，包修更换下来的零部件归北京现代汽车有限公司所有。

8、本包修规定只与汽车有关，不因汽车所有权转移而改变。

质量担保规定不适用的范围

1、因客户未按《车主手册》或本保证书要求正确使用、维护、修理、检查、保养而造成损坏的。

2、因使用不当燃油造成损坏的。

3、未经北京现代汽车有限公司同意到非北京现代汽车有限公司授权的维修单位进行维修、保养而造成损坏的。

4、无法确认车辆的生产日期、购车日期、行驶里程、发动机号码的。

5、由于使用不当、人为损坏、意外事故（如车祸等）、不可抗力造成的损坏。

6、没有使用纯正配件，使用非《车主手册》推荐的润滑油、变速器油等造成损坏的。

7、北京现代各车型《车主手册》中明示不得改装、调整、拆卸，但客户自行改装、调整、拆卸而造成损坏的。

8、非北京现代汽车装配的任何装置或附件，以及其造成的任何损坏。

9、电镀件、漆膜、橡胶覆盖件与软性内饰由于正常暴露和使用而发生的外观变化。

10、汽车发生故障未及时到北京现代汽车特约销售服务店或特约服务站接受检修，或不听建议继续使用造成损坏的。

11、按《车主手册》规定已达到或超过正常保养周期需要客户自费更换的配件。

12、因特殊情况下使用(如赛车、军事行动等)，及客户擅自改变汽车用途，用于出租、租赁或者其他经营目的的，视为自动放弃包修权利。

13、公认为非质量问题的非常轻微的感觉，或者仅在非常特殊的操作中才会出现的感觉。

1）不认为会影响汽车质量或功能的很小的噪音或震动。

2）不超过北京现代汽车规定限值的板件缝隙。

3）不采用特殊的放大手段便不可见的漆膜、镀层和饰面的外观产品质量问题。

4）由砂石或其它形式的碰撞造成的外部损伤和锈蚀，由昆虫、树液、焦油、酸雨、表面划伤、凹陷、冰雹或雷击、工业排放物与污染物、不当的使用（正常的使用方法见车主手册）造成的漆膜损伤的。

14、家用汽车产品无有效发票和三包凭证，又不能证明其所购汽车产品在三包有效期内的。

15、客户故意变更里程表。

16、家用汽车产品发票或者三包凭证上的产品品牌、型号、车辆识别代码与要求三包的整车产品的品牌、型号、车辆识别代码不符的。

17、客户所购家用汽车产品已被书面告知存在瑕疵的。

18、易损耗零部件超出其质量保证期出现产品质量问题的。

19、发生产品质量问题，客户自行处置不当而造成损坏的。

注意：

客户应按北京现代汽车有限公司在《车主手册》中推荐的汽车维护时间表，到北京现代汽车特约销售服务店或特约服务站进行定期保养服务，并由北京现代汽车特约销售服务店或特约服务站填写定期保养记录。

4．日常维护

日常维护保养是客户在使用汽车过程中的一项重要工作，为了避免故障，使汽车保持良好的运行状况，客户应该养成每日出车前后或长途行车前后，进行检查的习惯。

1、检查散热器冷却水
2、检查发动机机油液面
3、检查自动变速器油面
4、检查制动液
5、检查蓄电池指示器状况
6、检查风挡洗涤器储水罐存水情况
7、检查燃油量
8、检查所有车灯与喇叭是否正常工作
9、检查轮胎(包括备胎)充气情况及有无损坏和磨损
10、检查燃油、机油、制动液和冷却水有无渗漏
11、检查后视镜
12、检查离合器与制动踏板的自由间隙和工作情况
13、检查驻车制动器工作是否正常
14、检查方向盘工作是否正常
15、检查各开关工作是否正常
16、检查所有仪表工作是否正常
17、检查离合器液面（仅液压离合器）
18、检查助力转向油罐液面（如安装）

5．包修确认

包修的确认

北京现代汽车有限公司保留对所有包修索赔行使认证的权利。

所有包修均以本保证书为准

1、北京现代汽车有限公司及其授权的特约销售服务店、特约服务站等，均应遵守本保证书内容。

2、北京现代汽车特约销售服务店、特约服务站及其员工，均无权自行变更或修改本保证书的内容。

6．免费保养

首次免费强制保养

1．为使客户的汽车保持良好的使用状况并延长其使用寿命，北京现代汽车为符合保修手续的汽车提供5000公里首次免费强制保养。

2．北京现代汽车有限公司支付首次免费强制保养中的机油、机油滤芯及相应工时等费用。

3．包修期内汽车应按此规定到北京现代汽车特约销售服务店或特约服务站进行首次免费强制保养。

4．当汽车行驶至5000公里或6个月时（以先到者为准），请到北京现代汽车特约销售服务店或特约服务站接受首次免费强制保养服务。

5000公里首次免费强制保养

首保日期：
行驶里程：
车架号码：

北京现代汽车特约销售服务店、
特约服务站
盖章

注：北京现代汽车特约销售服务店、特约服务站做好5000公里首次免费强制保养服务后，请将此联撕下并拓印VIN号码后保存在维修档案中。

7．定期保养记录

时间：_____ 公里数： 工单号： 内容： 北京现代汽车特约销售服务店、特约服务站 盖章	时间：_____ 公里数： 工单号： 内容： 北京现代汽车特约销售服务店、特约服务站 盖章	时间：_____ 公里数： 工单号： 内容： 北京现代汽车特约销售服务店、特约服务站 盖章	时间：_____ 公里数： 工单号： 内容： 北京现代汽车特约销售服务店、特约服务站 盖章
时间：_____ 公里数： 工单号： 内容： 北京现代汽车特约销售服务店、特约服务站 盖章	时间：_____ 公里数： 工单号： 内容： 北京现代汽车特约销售服务店、特约服务站 盖章	时间：_____ 公里数： 工单号： 内容： 北京现代汽车特约销售服务店、特约服务站 盖章	时间：_____ 公里数： 工单号： 内容： 北京现代汽车特约销售服务店、特约服务站 盖章

时间：_____
公里数：
工单号：
内容：

北京现代汽车特约销售服务店、特约服务站
盖章

时间：_____
公里数：
工单号：
内容：

北京现代汽车特约销售服务店、特约服务站
盖章

时间：_____
公里数：
工单号：
内容：

北京现代汽车特约销售服务店、特约服务站
盖章

时间：_____
公里数：
工单号：
内容：

北京现代汽车特约销售服务店、特约服务站
盖章

时间：_____
公里数：
工单号：
内容：

北京现代汽车特约销售服务店、特约服务站
盖章

时间：_____
公里数：
工单号：
内容：

北京现代汽车特约销售服务店、特约服务站
盖章

时间：_____
公里数：
工单号：
内容：

北京现代汽车特约销售服务店、特约服务站
盖章

时间：_____
公里数：
工单号：
内容：

北京现代汽车特约销售服务店、特约服务站
盖章

时间：_____
公里数：
工单号：
内容：

北京现代汽车特约销售服务店、特约服务站
盖章

时间：_____
公里数：
工单号：
内容：

北京现代汽车特约销售服务店、特约服务站
盖章

时间：_____
公里数：
工单号：
内容：

北京现代汽车特约销售服务店、特约服务站
盖章

时间：_____
公里数：
工单号：
内容：

北京现代汽车特约销售服务店、特约服务站
盖章

时间：_____
公里数：
工单号：
内容：

北京现代汽车特约销售服务店、特约服务站
盖章

时间：_____
公里数：
工单号：
内容：

北京现代汽车特约销售服务店、特约服务站
盖章

时间：_____
公里数：
工单号：
内容：

北京现代汽车特约销售服务店、特约服务站
盖章

时间：_____
公里数：
工单号：
内容：

北京现代汽车特约销售服务店、特约服务站
盖章

8．包修登记表

包 修 登 记

客户详细资料
客户名称：_____
客户属性：私家/公家 职业：_____
地　　区：_____省_____市(县)_____区
详细地址：_____
邮政编码：_____
电话号码：_____
电　　邮：_____
其它联系人：_____
详细地址：_____
邮政编码：_____
联系电话：_____

交车日期：_____年_____月_____日

客户签字：_____
年　月　日

车辆详细资料
车型号：_____
车架编号：_____
发动机编号：_____
音响密码：_____
钥匙号：_____
车辆销售日期：_____
首次免费强制保养日期：_____
里程：_____ km
牌 照 号：_____

特约销售服务店、特约服务站名称(盖章)

_____

负责人签字：_____
年　月　日

北京现代汽车有限公司

本手册留存

附1：报告和投诉

根据《缺陷汽车产品召回管理条例》的有关条款，客户有权向主管部门、有关经营者投诉或反映汽车产品存在的缺陷，并可向主管部门提出开展缺陷产品召回的相关调查的建议。

客户反映的“问题”是主管部门和汽车制造商判断是否有缺陷的重要线索。因此，您如果发现车辆可能存在缺陷，应当积极地投诉和报告。

▲ 应立即将问题的详细情况报告给国家质检总局缺陷产品管理中心，并查询制造商是否已就此问题实施召回。报告的方式是：

网址：www．qiche365．org．cn

电子邮件：zhaohui@qiche365．org．cn

信函：北京市东城区新中西街2号新中大厦1061室(100027)

▲ 除了向缺陷产品管理中心报告外，客户还应当将此问题报告给汽车制造商，具体联系方式见汽车制造商的随车文件。

客服中心：800−810−1100，400−800−1100

国家质检总局缺陷产品管理中心

WWW.qiche365.org.cn

客户关于汽车产品缺陷的报告

（复印有效）

1.客户信息

姓　名 (企业名称)			
证件号码		联系人※	
地　址			
邮政编码		电子邮件	
电　话		传　真	

注：客户为自然人的，在证件号码栏中填写身份证号或护照号；
客户为企事业单位的，填写企事业单位代码或法人代码。

2.车辆信息

厂　牌			
车　型			
年　款		型　号	
发动机号		车架号	
VIN编码			

车辆类型※		车身形式※	
生产日期		购买日期	
行驶里程※		是否为二手车	A.是 B.否
发动机排量※		汽缸数※	
驱动形式※		是否安装ABS ※	A.是 B.否
安全带形式※		安全气囊形式 ※	

注：※ 可以不填写

车身形式指：双门、四门、旅行车、货车、厢式车等。

驱动形式是指：前轮驱动、后轮驱动、四轮驱动。

3.销售商信息

企业名称			
地　　址			
年　　款			
邮政编码		电子邮件	
电　　话		传　　真	

4. 缺陷描述

缺陷所在的系统（如：制动系统、转向系统等）及相关描述：

5. **发现缺陷时的状态**

时间：

车辆里程：

车速：

其它：

6. **是否与制造厂或我国管理召回的主管部门有过接触：**

A、是　　B、否

7. **交通事故描述**

是否发生碰撞或起火：

哪个气囊膨开：

伤亡人数：

估计的直接经济损失：

其它：

8. **轮胎问题描述（如果存在）：**

客户（签章）

日 期

附2：三包凭证

三包凭证编号：			
产品信息			
产品品牌：	北京现代	型号：	
车辆类型：		车辆规格：	
车辆识别代码(VIN)：		生产日期：	
生产者信息			
名称：	北京现代汽车有限公司	邮政编码：	101300
地址：	北京市顺义区顺通路18号	客服电话：	800−810−1100
销售者信息			
名称：		邮政编码：	
地址：		联系电话：	
销售日期：		销售者签章：	
三包条款			
汽车产品包修期：	3年或100000公里，以先到者为准		
汽车产品三包有效期：	2年或50000公里，以先到者为准		
其他三包责任承诺：	自购车发票开具之日起60日或3000公里之内（以先到者为准），发动机、变速箱的主要零件出现产品质量问题的，消费者可以选择免费更换发动机、变速箱。 自购车发票开具之日起60日或3000公里之内（以先到者为准），出现转向系统失效、制动系统失效、车身开裂或燃油泄漏，消费者可以选择免费换车或退车。 在三包有效期内，发生下列情况之一，消费者可以选择换车或退车：1)因严重安全性能故障累计进行了2次修理，严重安全性能故障仍未排除或者又出现新的严重安全性能故障的；2)发动机、变速箱累计更换2次后，或者发动机、变速箱的同一主要零件因其质量问题，累计更换2次后，仍不能正常使用的，发动机、变速箱与其主要零件更换次数不重复计算；3)转向系统、制动系统、悬架系统、前/后桥、车身的同一主要零件因其质量问题，累计更换2次后，仍不能正常使用的。 在三包有效期内，因产品质量问题修理时间累计超过35日的，或者因同一产品质量问题累计修理超过5次的，消费者可以选择换车。		

发动机和变速箱的主要零件种类范围

总成	主要零部件的种类范围
发动机	曲轴、主轴承、连杆、连杆轴承、活塞、活塞环、活塞销
	气缸盖
	凸轮轴、气门
	气缸体
变速器	箱体
	齿轮、轴类、轴承、箱内动力传动元件(含离合器、制动器)

易损耗零部件的种类范围及质量保证期

易损耗零部件	质量保证期
空气滤清器	12个月或20000公里，以先到者为准
空调滤清器	12个月或20000公里，以先到者为准
机油滤清器	6个月或5000公里，以先到者为准
燃油滤清器	12个月或20000公里，以先到者为准
火花塞	12个月或20000公里，以先到者为准
制动衬片	12个月或20000公里，以先到者为准
离合器片	12个月或20000公里，以先到者为准
轮胎	12个月或20000公里，以先到者为准
蓄电池	12个月或20000公里，以先到者为准
遥控器电池	12个月或20000公里，以先到者为准
灯泡	12个月或20000公里，以先到者为准
刮水器刮片	6个月或5000公里，以先到者为准
保险丝及普通继电器（不含集成控制单元）	12个月或20000公里，以先到者为准

汽车系统的主要零件种类范围

总成	主要零部件的种类范围
转向系统	转向机总成
	转向柱、转向万向节
	转向拉杆（不含球头）
	转向节
制动系统	制动主缸
	轮缸
	助力器
	制动踏板及其支架
悬架系统	弹簧（螺旋弹簧、扭杆弹簧、钢板弹簧、空气弹簧、液压弹簧等）
	控制臂、连杆
前/后桥	桥壳
	主减速器、差速器
	传动轴、半轴
车身	车身骨架
	副车架
	纵梁、横梁
	前后车门主体

退换车的使用补偿系数及计算公式：	【购车款（元） x 行驶里程（km）/1000】 x n（n= 0.5%）
需要根据车辆识别代号（VIN）等定制的特殊零部件种类范围：	防盗系统、全车主线束

特别提示：本三包凭证仅适用于家用汽车产品。

服 务 网 点

前　言

感谢您选择北京现代车辆，欢迎您正式成为北京现代车辆的车主，制造商建议您：将所有关于车辆的维修和保养工作交由北京现代授权的服务网点进行。

北京现代售后服务网络体系由：北京现代特约销售服务（4S 店）；北京现代特约服务站（服务站）；北京现代特约出租服务站（出租车服务站）三个层次构成，遍布全国各地。这些经北京现代授权的服务网点，将随时为您提供所需的高质量维修，保养服务及其他帮助。

1. 请根据车主所在地区，详细查询相应三级服务网点的分布信息，以便我们为您的服务提供方便。

2. 代码 D：“4S”店（四位一体）；代码 S：特约服务站；代码 T：出租车特约服务站。

3. 当部分特约服务站升为“4S”店时，代码作相应变动。

4. 随着“4S”店和特约服务站的增减，本表作相应变动。

5. 数据资料截至 2019 年 3 月 12 日，如遇各特约销售服务店、特约服务站电话变更或电话升位，敬请拨打当地 114 电话查询。

目　录

一、北京现代特约销售服务店（4S 店）773 家…… 1

二、北京现代特约服务服务站（14 家）……29

三、北京现代特约出租车服务站 (26 家）…… 30

北京现代全国服务网点通讯录

一、北京现代特约销售服务店（4S 店）773 家

NO.	省市	市区	代码	特约店名称	服务热线	公司地址	邮编
1	北京	海淀	D0102	北京现代鹏奥特约销售服务店	010-62856619	北京市海淀区巨山路 99-4 号（合盛汽车园内）	100195
2			D0115	北京现代东方金硕特约销售服务店	010-82403055	北京市海淀区西北旺镇百旺绿谷汽车园区北京现代汽车	100094
3			D0130	北京现代京现维修特约服务店	010-82871650	北京市海淀区知春路甲 18 号	100190
4		朝阳	D0129	北京现代燕盛隆特约销售服务店	010-67477263	北京市朝阳区十八里店 876 号	100023
5			D0105	北京现代胜鸿都特约销售服务店	010-64392288	北京市朝阳区望京新兴产业园利泽东园 306 号	100102
6			D0106	北京现代博伟恒业特约销售服务店	010-67605001	北京市朝阳区十八里店乡白墙子 266 号	100021
7			D0107	北京现代瑞通嘉业特约销售服务店	010-65046995	北京市朝阳区工体北路 6 号凯富大厦首层	100027
8			D0110	北京现代通铭伟业特约销售服务店	010-62915559-116	北京市朝阳区德胜门外清河南花虎沟 99 号	100085
9			D0111	北京现代波士山特约销售服务店	010-85776116	北京市朝阳区兴隆庄甲 3 号	100025
10			D0121	北京现代庞大伟业特约销售服务店	010-87393337	北京市朝阳区王四营乡五方桥东道口村柏阳景园小区东南	100023
11		大兴	D0108	北京现代冀财奥特约销售服务店	010-67861991	北京市经济技术开发区东环北路北甲一号	100176
12			D0119	北京现代大通佳信特约销售服务店	010-60216712	北京市大兴区经济开发区金苑路 31 号	102600
13			D0128	北京现代中农通兴特约销售服务店	010-89042555	北京市大兴区旧宫镇成寿寺路 1 号 1 幢 1 层	100076
14		平谷	D0114	北京现代欧之杰特约销售服务店	010-69980372	北京市平谷区东高村镇兴业路 35 号	101200
15		密云	D0116	北京现代安瑞迪特约销售服务店	010-69099012	北京市密云县十里堡镇十里堡村北侧	101500
16		房山	D0117	北京现代连振高超特约销售服务店	010-80353333	北京市房山区长阳镇北广阳城环路 5 号	102445
17		昌平	D0118	北京现代天乐国裕特约销售服务店	010-80101818	北京市昌平区城北街道南环岛西南侧	102200
18		石景山	D0120	北京现代北方程远特约销售服务店	010-88925721	北京市石景山区古城大街（特钢东门院内）	100043
19		顺义	D0123	北京现代成禄翔特约销售服务店	010-89496655	北京市顺义区南法信镇东支路 4 号	101300
20		怀柔	D0124	北京现代华阳顺通特约销售服务店	010-89609999	北京市怀柔区开放路 12 号 1 栋	101400
21	天津	河西	D0401	北京现代天津捷安特约销售服务店	022-24661000	天津市河西区大沽南路南头（外环线内 1000 米）	300222
22		北辰	D0407	北京现代天津庞大伟通特约销售服务店	022-86907091	天津市北辰区双街镇京津公路东侧双江道南	300403
23		南开	D0403	北京现代天津鸿通特约销售服务店	022-27030888	天津市南开区长江道 100 号	300110
24		塘沽	D0405	北京现代天津塘沽瑞芝特约销售服务店	022-66206897	天津市塘沽开发区第五大街	300457
25		空港	D0406	北京现代天津森龙润通特约销售服务店	022-24365588	天津市空港物流加工区环河北路 48 号	300308
26		蓟县	D0412	北京现代天津汇青源通特约销售服务店	022-29150828	天津蓟县中昌南路管城村路东	301900
27		东丽	D0413	北京现代天津九州紫耀特约销售服务店	022-84462810	天津市东丽区雪莲路（天津市公共交通四公司院内）	300000

NO.	省市	市区	代码	特约店名称	服务热线	公司地址	邮编
28	河北	石家庄	D2801	北京现代河北骏通特约销售服务店	0311-86125611	河北省石家庄市南二环东路 5 号	050021
29			D2804	北京现代河北盛文特约销售服务店	0311-85677177	河北省石家庄市北二环东路 86 号	050021
30			D2813	北京现代河北广德行特约销售服务店	0311-83807888	河北省石家庄市西二环与新石中路东北角	050000
31			D2825	北京现代河北天徽志远特约销售服务店	0311-89255990	河北省石家庄市新华区西三庄大街 185 号	050000
32			D2836	北京现代国和众现达特约销售服务店	0311-85818388	河北省石家庄市裕华区裕华东路 166 号	050031
33			D2856	北京现代河北陆泉骋特约的销售服务店	0311-67361110	河北省石家庄市鹿泉昌盛大街 103 号	050021
34			D2845	北京现代河北天松特约销售服务店	0311-88237888	河北省石家庄市高新区华山街 121 号	050035
35			D2857	北京现代河北冀路翔特约销售服务店	0311-88580555	河北省石家庄市新乐市南环路北交警大队东临	050700
36			D2860	北京现代河北致祥特约销售服务店	0311-84481777	河北省石家庄市晋州市中兴路与东环路交叉口西北角	052260
37		秦皇岛	D2802	北京现代秦皇岛瑞通佰盛特约销售服务店	0335-5999958	河北省秦皇岛市经济技术开发区峨眉山北路新管委会西侧	066000
38			D2859	北京现代秦皇岛荣德特约销售服务店	0335-3536789	河北省秦皇岛市海港区北环路 33 号	066000
39		保定	D2803	北京现代保定轩宇特约销售服务店	0312-3336986	河北省保定市朝阳北大街 162 号	071051
40			D2815	北京现代保定天华特约销售服务店	0312-5918858	河北省保定市长城南大街 1485 号	071000
41			D2837	北京现代保定嘉通特约销售服务店	0312-5953333	河北省保定市南二环路 929 号	071000
42			D2853	北京现代保定北健信诚特约销售服务店	0312-5632111	河北省保定市易县章村	074200
43		邯郸	D2826	北京现代邯郸华宝特约销售服务店	0310-5509550	河北省邯郸市邯山区渚河路西头 4 号路北（邯磁路口）	056001
44			D2864	北京现代邯郸武安仁丰特约销售服务店	0310-5631111	河北省邯郸武安市东环路北头	056300
45			D2863	北京现代邯郸峰和特约销售服务店	0310-5511789	河北省邯郸市复兴区北环路 88 号（现代汽贸城内）	056002
46			D2865	北京现代邯郸嘉和特约销售服务店	0310-7123111	河北省邯郸市经济开发区东环路北头路东（联华汽车广场院内）	056107
47		唐山	D2806	北京现代唐山海洋特约销售服务店	0315-2989955	河北省唐山市新华东道与开越路交叉口路南	063000
48			D2808	北京现代唐山冀东广大特约销售服务店	0315-2960711	河北省唐山市路南区唐柏路 158 号	063000
49			D2823	北京现代唐山庞大广盛特约销售服务店	0315-3852298	河北省唐山市高新区新城子	063000
50			D2858	北京现代唐山荣园特约销售服务店	0315-3159099	河北省唐山市高新技术产业园区老庄子镇瓦房庄村南	064001
51		邢台	D2807	北京现代邢台京鹏特约销售服务店	0319-3222155	河北省邢台市迎宾路 10 号	054001
52			D2829	北京现代邢台德翔特约销售服务店	0319--7656999	河北省邢台市任县河头村西侧滏阳路南侧	055150
53			D2846	北京现代邢台蓝池洋龙特约销售服务店	0319-5558858	河北省邢台市桥西区汽车文化名城 D-3-3	054000
54		沧州	D2819	北京现代沧州恒源特约销售服务店	0317-3505155	河北省沧州市新华区长芦南大道（居然之家斜对面）	061000
55			D2822	北京现代沧州安捷特约销售服务店	0317-5673777	河北省沧州市沧州市北外环中路 46 号	061001
56			D2828	北京现代沧州蓝池泰龙特约销售服务店	0317-2051222	河北省沧州市运河区海河路与朝阳大街交叉口东北侧	061001
57		衡水	D2810	北京现代衡水德昌特约销售服务店	0318-7098555	河北省衡水市开发区昌明南大街 369 号（车管所对过）	053000
58			D2827	北京现代衡水衡冲特约销售服务店	0318-2232988	河北省衡水市北外环与榕街交叉口东行 300 路北	053000
59		张家口	D2811	北京现代张家口美华特约销售服务店	0313-4087888	河北省张家口市胜利南路 105 号	075000
60			D2824	北京现代张家口泰成达特约销售服务店	0313-4052666	河北省张家口市桥东区东兴街龙泉广场南 1 号	075000
61			D2861	北京现代张家口迪悦特约销售服务店	0313-7019922	河北省张家口市蔚县蔚州镇东盛南街路东	075700
62		廊坊	D2812	北京现代廊坊瑞龙特约销售服务店	0316-2057888	河北省廊坊市东外环路 188 号	065000
63			D2839	北京现代廊坊万运特约销售服务店	0316-2803188	河北省廊坊市开发区金源道 80 号	065000
64			D2848	北京现代三河和鑫特约销售服务店	0316-3301666	河北省廊坊市三河市高楼镇燕灵路南侧	065201
65		承德	D2814	北京现代承德冀东乐业特约销售服务店	0314-2120299	河北省承德市双桥区大石庙镇太平庄村二化东南侧	067000

NO.	省市	市区	代码	特约店名称	服务热线	公司地址	邮编
66	河北	承德	D2847	北京现代承德万森特约销售服务店	0314-5776666	河北省承德市双滦区松狮线 13 号	067101
67		涿州	D2817	北京现代涿州朝阳世纪特约销售服务店	0312-3638222	河北省涿州市 107 国道桃园路西口	072750
68		霸州	D2820	北京现代霸州亿龙特约销售服务店	0316-7110995	河北省霸州市津宝高速霸州出口北行 800 米 106 国道西侧	065700
69		任丘	D2834	北京现代任丘宏丰特约销售服务店	0317-2627288	河北省任丘市经济技术开发区（迎宾道东侧）	062550
70	内蒙古	呼和浩特	D4309	北京现代呼市庞大明祥特约销售服务店	0471—3252865	内蒙古呼和浩特市回民区海西路攸攸板信用社斜对面	010050
71			D4328	北京现代呼和浩特廊大特约销售服务店	0471-3906888	内蒙古呼和浩特玉泉区南二环紫维汽车园西区 1 座	010000
72		包头	D4302	北京现代包头蒙驰特约销售服务店	0472-2218528	内蒙古包头市钢铁大街 38 号	014030
73		鄂尔多斯	D4304	北京现代鄂尔多斯蒙天特约销售服务店	0477-8101890	内蒙古鄂尔多斯市东胜区铜川镇	017000
74		赤峰	D4305	北京现代赤峰蒙恒特约销售服务店	0476-8772366	内蒙古赤峰市红山区桥北大街 188 号利丰汽车城	024000
75			D4326	北京现代赤峰恒玖特约销售服务店	0476-5880606	内蒙古赤峰市红山区桥北物流园区朝阳路 33 号	024000
76		呼伦贝尔	D4306	北京现代呼伦贝尔友邦特约销售服务店	0470-8324447	内蒙古呼伦贝尔市海拉尔区尼尔基路 100 号	021008
77			D4327	北京现代呼伦贝尔友邦海润特约销售服务店	0470-3128899	内蒙古呼伦贝尔市鄂温克旗巴彦托海镇物流园阿吉奈街友邦汽车城 北京现代	021100
78		锡林郭勒盟	D4307	北京现代锡林郭勒威力斯特约销售服务店	0479-6950914	内蒙古锡林浩特市开发区火车站北一公里	026000
79		乌海	D4308	北京现代乌海蒙达通特约销售服务店	0473-2027795	内蒙古自治区乌海市海勃湾区林荫大道与沃野路交叉处	016000
80		通辽	D4310	北京现代通辽万鑫特约销售服务店	0475-8623919	内蒙古通辽市河西瑞丰汽贸物流园区	028021
81		通辽	D4329	北京现代通辽市大鹏源达特约销售服务店	0475-8612223	内蒙古自治区通辽市科尔沁区红星镇魏家窝堡村	028000
82		巴彦淖尔	D4312	北京现代巴彦淖尔丰圣特约销售服务店	0478-7993688	内蒙古巴彦淖尔市临河区工业路 8 号	015000
83		乌兰浩特	D4314	北京现代兴安盟泰信特约销售服务店	0482-8263030	内蒙古乌兰浩特蒙都物流园区	137400
84		乌兰察布	D4315	北京现代乌兰察布庞大广鹤特约销售服务店	0474-8308521	内蒙古乌兰察布市集宁区三号地立交桥京藏高速北侧庞大汽贸城	012000
85	山东	济南	D1019	北京现代济南润寰特约销售服务店	0531-87297995	山东省济南市经十西路古城润华汽车服务园区	250117
86			D1036	北京现代济南华建特约销售服务店	0531-88892000	山东省济南市历下区经十东路 3799 号	250100
87			D1077	北京现代济南海源特约销售服务店	0531-67819000	山东省济南市二环南路 7308 号（济大西校南邻）	250022
88			D1085	北京现代济南瑞和金达特约销售服务店	0531-86520555	山东省济南市经十西路与平安南路交汇处向东 800 米（齐鲁汽车生活广场）	250300
89			D4501	北京现代济南嘉德特约销售服务店	0531-81175997	山东省济南市济阳县济北开发区银河路 18 号	251400
90			D4510	北京现代济南金天易特约销售服务店	0531-68819881	山东省济南市槐荫区济齐路 267 号	250023
91			D4507	北京现代济南瑞和众达特约销售服务店	0531-80957999	山东省济南市章丘区工业二路东昊工业园	250200
92		青岛	D1003	北京现代青岛裕泰特约销售服务店	0532-85036661	山东省青岛市四方区 308 国道 308 号（河西）	266000
93			D1004	北京现代青岛福日特约销售服务店	0532-85662888	山东省青岛市重庆南路 137 号	266000
94			D1038	北京现代青岛宇海特约销售服务店	0532-86613688	山东省胶南市珠山南路 78 号	266400
95			D1040	北京现代青岛宝威中盛特约销售服务店	0532-86631771	山东省青岛平度市青岛路 621 号	266700
96			D1049	北京现代即墨宏峰合达特约销售服务店	0532-89062199	山东省青岛即墨市烟青路 69 号	266200
97			D1055	北京现代青岛金阳光特约销售服务店	0532-66785555	山东省青岛市城阳区三零八国道 199 号	266000
98			D1090	北京现代青岛广兴特约销售服务店	0532-86852688	山东省青岛市黄岛区黄河东路 65 号 -1	266555
99			D4505	北京现代青岛森美特约销售服务店	0532-86623006	山东省青岛市胶州市海尔大道 228 号	266300
100		淄博	D1005	北京现代淄博泰通达特约销售服务店	0533-2716066	山东省淄博市张店区山泉路 68 号	255000

NO.	省市	市区	代码	特约店名称	服务热线	公司地址	邮编
101	山东	淄博	D1022	北京现代淄博金恒吉特约销售服务店	0533-3590786	山东省淄博市张店区中心路 275 号	255000
102			D1094	北京现代瑞达汽车特约销售服务店	0533-3053977	山东省淄博市桓台县山东天齐集团汽车博览园内	255400
103			D4508	北京现代淄博瑞通特约销酸服务店	0533-7993599	山东省淄博市临淄区稷下街道办事处赵家徐姚村对面	255400
104		临沂	D1006	北京现代临沂鲁泰特约销售服务店	0539-2702877	山东省临沂市双岭路京沪高速公路义堂入口东 100 米	276000
105			D1009	北京现代临沂齐鲁阳光特约销售服务店	0539-8179333	山东省临沂市临西一路与金五路交汇处向西 100 米	276000
106			D1027	北京现代临沂悦来特约销售服务店	0539-7068008	山东省临沂市罗庄区沂河路与湖东二路交会处	276000
107			D1054	北京现代临沂汇通特约销售服务店	0539-7201599	山东省临沂市河东区凤凰大街与东外环北 500 米路西	276000
108			D1061	北京现代临沂悦晟特约销售服务店	0539-8011886	山东省临沂市兰山区聚财路鲁南汽车城	276000
109			D1074	北京现代临沂乔丰特约销售服务店	0539-7125877	山东省沂水县新汽车站南 300 米路东	276400
110			D1088	北京现代兰陵鲁华特约销售服务店	0539-5239988	山东省临沂市兰陵县 206 国道与泉山路交汇处向西 200 米路南	277700
111			D1083	北京现代平邑顺邑特约销售服务店	0539-5259779	山东省临沂市平邑县银花路西首与 327 国道交汇路北九州汽车城院内	273300
112		济宁	D1007	北京现代济宁永泰特约销售服务店	0537-3159977	山东省济宁市高新区同济路 2 号	272100
113			D1050	北京现代济宁永昌特约销售服务店	0537-7974777	山东省济宁市 105 国道与金宇路交界处南 500 米	272000
114			D1076	北京现代济宁梁山聚源特约销售服务店	0537-7496677	山东省济宁市梁山工业园南转盘东 300 米车管所西邻	272600
115			D1098	北京现代济宁京现特约销售服务店	0537-2378889	山东省济宁市任城大道东首圣达汽车博览城	272100
116		烟台	D1008	北京现代烟台博泰特约销售服务店	0535-6016555	山东省烟台市芝罘区机场路 39 号南江汽车城	264000
117			D1010	北京现代烟台金德特约销售服务店	0535-6388333	山东省烟台市开发区衡山路 17 号	264006
118			D1067	北京现代烟台金泰莱特约销售服务店	0535-6929333	山东省烟台市莱山区轸大路 36 号	264003
119			D1075	北京现代烟台海阳海嘉特约销售服务店	0535-3293999	山东省海阳市碧城工业区海天路东首	265100
120			D1080	北京现代烟台金润特约销售服务店	0535-6818876	山东省烟台市芝罘区幸福南路西 10 号	264000
121		龙口	D1041	北京现代龙口金岭龙达特约销售服务店	0535-8558266	山东省烟台龙口市新嘉办事处张郑村北	265711
122		潍坊	D1011	北京现代潍坊金龙特约销售服务店	0536-2286678	山东省潍坊市潍洲路 359 号	261051
123			D4502	北京现代潍坊世佳特约销售服务店	0536-8663566	山东省潍坊市经济技术开发区玄武街 3 号	261000
124			D1095	北京现代潍坊临朐长隆特约销售服务店	0536-3160099	山东省潍坊市临朐县东城街道东红路 109 号	262600
125			D1099	北京现代诸城和众特约销售服务店	0536-2163277	山东省潍坊市诸城市西外环中段西侧杨春国际汽贸城	262200
126			D4504	北京现代安丘洋博特约销售服务店	0536-4261929	山东省潍坊市安丘市双丰大道翰沃城路南	262100
127		威海	D1028	北京现代威海振洋特约销售服务店	0631-5966315	山东省威海市青岛南路 232 号宋家洼路段	264205
128			D1044	北京现代威海悦洋特约销售服务店	0631-5551788	山东省威海市工业新区威海国际生态汽博城	264200
129		东营	D1014	北京现代东营通泰特约销售服务店	0546-8189777	山东省东营市西城区南二路 1118 号（与西五路交叉口向北 15 米）	257000
130			D1018	北京现代东营明达特约销售服务店	0546-8966999	山东省东营市北二路 9 号（西郊工业园）	257508
131			D1053	北京现代东营巨丰特约销售服务店	0546-8938677	山东省东营经济开发区东八路与辽河路交汇处	257091
132		德州	D1021	北京现代德州正豪特约销售服务店	0534-2238000	山东省德州市经济开发区天衢东路（金华茶城北门东邻）	253000
133			D1042	北京现代德州正达特约销售服务店	0534-5041888	山东省德州市新河路南	253000
134			D1092	北京现代乐陵亿鑫特约销售服务店	0534-6887678	山东省德州市乐陵市新车站西行一公里路南	253600
135			D4503	北京现代德州瑞和特约销售服务店	0534-5716777	山东省德州市齐河县城区齐安大道 7 号	251100

NO.	省市	市区	代码	特约店名称	服务热线	公司地址	邮编
136	山东	枣庄	D1024	北京现代枣庄凯顺特约销售服务店	0632-3188110	山东省枣庄市光明大道张范 BRT 站东 100 米路北	277100
137		菏泽	D1025	北京现代菏泽昌信特约销售服务店	0530-5299990	山东省菏泽市牡丹区工业园昆明路南段	274000
138			D1046	北京现代菏泽通源特约销售服务店	0530-2046999	山东省菏泽市岳城办事处刘庄社区	274000
139			D1070	北京现代单县华汇特约销售服务店	0530-4270001	山东省单县经济开发区园艺路与定砀路交界处	274300
140		滨州	D1026	北京现代滨州远方特约销售服务店	0543-2192688	山东省滨州市渤海五路 866 号	256600
141			D1045	北京现代滨州远方通悦特约销售服务店	0543-5029111	山东省滨州市长江三路以南渤海二十四路以西	256600
142			D1089	北京现代邹平德润特约销售服务店	0543-4866678	山东省邹平县邹韩路西王加油站对面	256209
143		聊城	D1015	北京现代聊城恒泰特约销售服务店	0635-6952866	山东省聊城市光岳路北段路东（江北汽车城内）	252000
144			D1096	北京现代聊城市盛大特约销售服务店	0635-8536701	山东省聊城市聊城市光岳南路 116 号	252000
145			D4506	北京现代聊城裕泰特约销售服务店	0635-8193999	山东省聊城市经济技术开发区东昌东路 255 号（东城街道办事处广福刘村）	252000
146		日照	D1023	北京现代日照顺新特约销售服务店	0633-3211333	山东省日照市海安路 889 号	276800
147		泰安	D1017	北京现代泰安北方时代特约销售服务店	0538-8561553	山东省泰安市泰山大街西段岱岳区政府广场东 300 米路南	271000
148			D1043	北京现代泰安好运特约销售服务店	0538-6933666	山东省泰安市龙潭路南首	271000
149			D1097	北京现代新泰锦源特约销售服务店	0538-7309888	山东省泰安市新泰市开发区国贸路国际汽车城	271200
150		寿光	D1034	北京现代寿光元润特约销售服务店	0536-5808555	山东省寿光市淮高路八里庄路口	262712
151		招远	D1037	北京现代招远玲珑特约销售服务店	0535-8241116	山东省招远市普照路 186 号	265400
152		滕州	D1047	北京现代滕州永大特约销售服务店	0632-5806655	山东省滕州市龙泉北路 1331 号	277500
153		青州	D1051	北京现代青州宝隆特约销售服务店	0536-3869111	山东省青州经济开发区江淮宾悦大街 2 号	262500
154		章丘	D1052	北京现代章丘瑞和众达特约销售服务店	0531-80957999	山东省章丘市工业二路东昊工业园	250200
155		郓城	D1056	北京现代郓城中汇特约销售服务店	0530-6358222	山东省郓城县南环路东段郭林社区北邻	274700
156		莱州	D1059	北京现代莱州弘昌达特约销售服务店	0535-2886219	山东省莱州市虎头崖镇贾家村宏祥路 2 号	261400
157		曲阜	D1060	北京现代曲阜新东源特约销售服务店	0537-4580999	山东省曲阜市静轩路海关东 600 米路南	273100
158		邹城	D1062	北京现代邹城君之舆特约销售服务店	0537-5113111	山东省邹城市国宏大道 6369 号	273500
159		莱阳	D1068	北京现代莱阳一弘特约销售服务店	0535-7777222	山东省莱阳市开发区长江路 118 号（中瑞化工对面）	265200
160		禹城	D1093	北京现代禹城鑫恒特约销售服务店	0534-7727199	山东省禹城市杨庄大桥东侧省道 101 路北	251200
161	河南	郑州	D1401	北京现代郑州裕华金阳光特约销售服务店	0371-65590077	河南省郑州市郑花路北段河南汽车贸易中心	450045
162			D1402	北京现代郑州万佳捷泰特约销售服务店	0371-68879636	河南省郑州市二七区航海路与城东路交叉口向南 100 米路西	450005
163			D1403	北京现代郑州长江特约销售服务店	400-6599-111	河南省郑州市郑汴路 116 号	450004
164			D1418	北京现代郑州北环特约销售服务店	400-6599-599	河南省郑州市北环路中段路北	450003
165			D1421	北京现代郑州天行健特约销售服务店	0371-65663333	河南省郑州市西三环化公路向北 1000 米	450007
166			D1434	北京现代郑州恒业特约销售服务店	0371-86608811	河南省郑州市中州大道与三全路交叉口北 500 米路西桑园汽车城	450000
167			D1444	北京现代新郑天河特约销售服务店	0371-62430888	河南省新郑市龙湖镇泰山路东段	450000
168			D1443	北京现代郑州汇翔特约销售服务店	0371-86561888	河南省郑州市中原区郑上路 132 号	450000
169			D1449	北京现代河南普源特约销售服务店	0371-66805777	河南省郑州市东风南路与经北六路交叉口向西 100 米路北	450046
170			D1464	北京现代新密天行健特约销售服务店	0371-85809333	河南省郑州市开阳路与新华路交叉口北京现代天行健店	452370
171			D1476	北京现代郑州和润汇通特约销售服务店	0371-55357555	河南省郑州市嵩山南路 269-7 号	450000

NO.	省市	市区	代码	特约店名称	服务热线	公司地址	邮编
172	河南	洛阳	D1441	北京现代洛阳众腾特约销售服务店	0379-60602020	河南省洛阳市瀍河区九都东路与启明南路交叉口向南 100 米	471000
173			D1440	北京现代洛阳威佳佳盛特约销售服务店	0379-60652299	河南省洛阳市高新开发区河洛路与安康路交叉口向北 500 米威佳汽车博览中心 3 号	471000
174			D1462	北京现代偃师泽润特约销售服务店	0379-65093366	河南省洛阳市偃师市城关镇杏园村高速引线东陇海铁路北（偃师龙腾汽车贸易有限公司院内）	471900
175			D1468	北京现代洛阳普旭特约销售服务店	0379-65590022	河南省洛阳市洛龙区政和路 1 号	471000
176			D1473	北京现代洛阳诚派特约销售服务店	0379-65163999	河南省洛阳市洛龙区文仲大道众德慧汽车公园院内	471720
177		南阳	D1423	北京现代南阳中澳特约销售服务店	0377-62135678	河南省南阳市北京大道北段路西（希望饲料斜对面）	473000
178			D1424	北京现代南阳威佳特约销售服务店	0377-63481111	河南省南阳市滨河路与 312 国道交叉口西 1000 米	473000
179			D1446	北京现代南阳时代宏图特约销售服务店	0377-60693999	河南省南阳市仲景北路车管所南 50 米	473000
180			D1475	北京现代南阳中汇特约销售服务店	0377-60386088	河南省南阳市师院西田园新城中汇现代	473000
181		漯河	D1406	北京现代漯河润中特约销售服务店	0395-3322995	河南省漯河市辽河路与 107 国道交汇处向北 300 米	462000
182			D1457	北京现代漯河润达特约销售服务店	0395-3335700	河南省漯河市源汇区 107 国道与漯舞路交叉口向西 600 米众汇汽车广场	462000
183		许昌	D1407	北京现代许昌亿阳特约销售服务店	0374-8371111	河南省许昌市东城区莲城大道与魏武路交叉口西 50 米路南	461000
184			D1426	北京现代许昌双亿特约销售服务店	0374-2538888	河南省禹州市电信大楼南 800 米（南环路路南）	461670
185			D1448	北京现代许昌恒悦特约销售服务店	0374-2593999	河南省许昌市南环路东段	461000
186			D1470	北京现代许昌正通福达特约销售服务店	0374-2337111	河南省许昌市许由路与延安路交叉路向东 100 米路南	461000
187			D1467	北京现代福恒特约销售服务店	0374-2038666	河南省许昌市鄢陵县产业集聚区未来大道西段麦肯特广场西 300 米路南	461200
188		安阳	D1408	北京现代安阳福尔福特约销售服务店	0372-3377777	河南省安阳市高新区文昌大道中段路南	455000
189			D1430	北京现代安阳福尔福万源特约销售服务店	0372-3333777	河南省安阳市龙安区安彩大道中段路北	455000
190			D1447	北京现代安阳威佳佳扬特约销售服务店	0372-2228333	河南省安阳市城乡一体化示范区（新区）文峰大道与崇义路交叉口南侧	455000
191		焦作	D1409	北京现代焦作博大伟业特约销售服务店	0391-3566099	河南省焦作市塔南南路汽车交易市场南侧	454000
192			D1437	北京现代焦作博大兴业特约销售服务店	0391-3690999	河南省焦作市丰收路与孟州路交叉口北 50 米路西	454000
193			D1465	北京现代武陟县通泰特约销售服务店	0391-6319222	河南省焦作市武陟县龙源路与黄河大道交叉口西 100 米（中星之宝院内）	454950
194		平顶山	D1435	北京现代平顶山瑞格特约销售服务店	0375-2669777	河南省平顶山市平安大道与西环路交叉口向东 100 米路北	467099
195			D1456	北京现代平顶山市瑞亿特约销售服务店	0375-2269777	河南省平顶山市矿工路东段南侧 77 号院	467000
196			D1458	北京现代平顶山润嘉特约销售服务店	0375-6196777	河南省平顶山建设路东段 661 号	467000
197			D1463	北京现代平顶山瑞行特约销售服务店	15516037000	河南省平顶山市鲁山县花园路南段滨河丽景楼下	467300
198		濮阳	D1411	北京现代濮阳华瑞璞光特约销售服务店	0393-2059888	河南省濮阳市华龙区中原路与 106 国道交汇处西 200 米路南	457001
199			D1439	北京现代濮阳璞润机电特约销售服务店	0393-4498050	河南省濮阳市中原路濮水路交叉口东南角新西还	457000
200		新乡	D1412	北京现代新乡兆阳特约销售服务店	0373-2198999	河南省新乡市解放路与向阳路交叉口北 50 米	453000
201			D1428	北京现代新乡锦程特约销售服务店	0373-5813333	河南省新乡市南环路与振中路交叉口东南角	453000
202			D1433	北京现代长垣大广特约销售服务店	0373-8623333	河南省新乡市长垣县大地亚飞汽车城院内	453400
203			D1442	北京现代新乡东安远大特约销售服务店	0373-7771333	河南省新乡市新东产业集聚区东安汽车园内	453000
204			D1451	北京现代辉县启航特约销售服务店	0373-6259977	河南省新乡市辉县市三里屯转盘向东 600 米路南	453600

NO.	省市	市区	代码	特约店名称	服务热线	公司地址	邮编
205	河南	信阳	D1414	北京现代信阳全程特约销售服务店	0376-3809577	河南省信阳市 312 国道（银钱村）	464000
206			D1438	北京现代信阳和润特约销售服务店	0376-6798999	河南省信阳市工业城城东办事处牌坊村	464006
207		鹤壁	D1415	北京现代鹤壁鹤海特约销售服务店	0392-2166669	河南省鹤壁市嵩山路东侧城市信用社向北 100 米	458030
208		商丘	D1416	北京现代商丘宝志特约销售服务店	0370-2770000	河南省商丘市平原路中段	476000
209			D1429	北京现代商丘天泽特约销售服务店	0370-3908999	河南省商丘市金桥路与锦绣路交叉口西 100 米路北	476000
210			D1461	北京现代商丘普祥特约销售服务站	0370-2597666	河南省商丘市睢阳区北海路与星林路交叉口向南 300 米路东	476000
211		济源	D1417	北京现代济源浩轩特约销售服务店	0391-6607666	河南省济源市济新路交警支队东 500 米	454650
212		开封	D1420	北京现代开封天翔特约销售服务店	0371-23366999	河南省开封市金明区宋城路与金明大道交叉口向西 2 公里路南	475000
213			D1459	北京现代开封天行健特约销售服务店	0371-23229777	河南省开封市金明大道与魏都路交叉口向西 500 米路南	475000
214			D1474	北京现代开封广腾特约销售服务店	0371-28887321	河南省开封市金明大道与连霍高速交叉口向北 500 米路西	475000
215		驻马店	D1422	北京现代驻马店腾麟特约销售服务店	0396—2128777	河南省驻马店市文明大道北段与维四路交叉口路东	463000
216			D1436	北京现代驻马店腾威特约销售服务店	0396-8117666	河南省驻马店市开源大道与驿城大道交叉口	463000
217			D1471	北京现代六和特约销售服务店	0396-3307999	河南省驻马店市驿城区解放大道西侧王楼	463000
218		周口	D1427	北京现代周口长达特约销售服务店	0394-8263222	河南省周口市川汇区北环路东段宏源精品汽车城	466000
219			D1453	北京现代周口广胜特约销售服务店	0394-8175555	河南省周口市周项路东两公里路北	466000
220			D1472	北京现代周口嘉禾特约销售服务店	0394-8287999	河南省周口市川汇区太昊路与周商路交叉口西北角 80 米路北	466000
221		灵宝	D1431	北京现代灵宝长来特约销售服务店	0398-2197555	河南省灵宝市长安路汽车商贸城	472500
222		永城	D1432	北京现代永城金祥特约销售服务店	0370-5183333	河南省永城市芒山路南段汽车城北京现代金祥店	476600
223		长葛	D1445	北京现代许昌兆通特约销售服务店	0374—7013999	河南省长葛市钟繇大道中段（东转盘向南 900 米路东）	461500
224		巩义	D1450	北京现代巩义市天行健特约销售服务店	0371-64423266	河南省巩义市河洛路与紫荆路交叉口东 1000 米	451200
225		邓州	D1452	北京现代邓州恒信华通特约销售服务店	0377-60692333	河南省邓州市迎宾大道与 207 国道交叉口附 2 号	474150
226		滑县	D1460	北京现代滑县中州特约销售服务店	0372-5570999	河南省滑县中州大道与东环路交叉口德众汽车园北京现代	456400
227		固始县	D1466	北京现代固始联盛特约销售服务店	0376-4061111	河南省固始县城关怡和大道南段	465200
228	黑龙江	哈尔滨	D2501	北京现代哈尔滨百丰特约销售服务店	0451-84368200	黑龙江省哈尔滨市道里区城乡路 241 号	150076
229			D2502	北京现代黑龙江亿发鸿运特约销售服务店	0451-82874555	黑龙江省哈尔滨市道外区先锋路 469 号	150001
230			D2515	北京现代哈尔滨汇华特约销售服务店	0451-51687070	黑龙江省哈尔滨市道里区机场路 161 号	150070
231			D2523	北京现代哈尔滨金亿达特约销售服务店	0451-58582233	黑龙江省哈尔滨市经开区南岗集中区松花路 33 号	150000
232		大庆	D2503	北京现代大庆润达新亚特约销售服务店	0459-8151606	黑龙江省大庆市萨尔图区高新技术开发区汽车工业园内（世纪大道）旁	163316
233			D2510	北京现代大庆业勤鸿润特约销售服务店	0459-5050300	黑龙江省大庆市让胡路区经济开发区汽车工业园	163000
234		齐齐哈尔	D2506	北京现代瑞宝宏通特约销售服务店	0452-6150700	黑龙江省齐齐哈尔市龙沙区鹤城路北侧 170 号	161005
235			D2511	北京现代齐齐哈尔骏发特约销售服务店	0452-6138088	黑龙江省齐齐哈尔市龙沙区永安南大街 167 号	161005
236		牡丹江	D2518	北京现代牡丹江市瑞宝宇通特约销售服务店	0453-6427000	黑龙江省牡丹江市西安区海浪路 185 号	157000
237		绥化	D2520	北京现代绥化圣亚宏通特约销售服务店	0455-8271119	黑龙江省绥化市北林区绥化市经济技术开发区兴绥路 88 号	152000
238		大兴安岭	D2521	北京现代大兴安岭华东特约销售服务店	0457-2186668	黑龙江省大兴安岭地区加格达奇区金马滨河花园 10-10	165000
239		伊春	D2522	北京现代伊春宝瑞行特约销售服务店	0454-6038878	黑龙江省伊春市伊春区回龙湾大街 99 号 101 号	153000

NO.	省市	市区	代码	特约店名称	服务热线	公司地址	邮编
240	黑龙江	鹤岗	D2519	北京现代鹤岗平远特约销售服务店	0454-8516663	黑龙江省鹤岗市东山区东方红乡兴华村	154100
241		佳木斯	D2525	北京现代佳木斯德瑞行特约销售服务店	0454-6038878	黑龙江佳木斯市郊区友谊路 1503 号	154000
242	吉林	长春	D2601	北京现代长春华众特约销售服务店	0431-84614555	吉林省长春市经济技术开发区东环城路 10043 号	130031
243			D2607	北京现代长春韩亚特约销售服务店	0431-85128700	吉林省长春市长沈路 3477 号	130011
244			D2610	北京现代金达洲瑞威特约销售服务店	0431-81235040	吉林省长春市宽城区北凯旋路与汽博路交汇（新光复路市场以南）	130000
245			D2619	北京现代仲昆汽车销售服务店	0431-81058805	吉林省长春市长春汽车经济技术开发区洛阳路 2100 号	130000
246	辽宁	吉林	D2602	北京现代吉林世亨特约销售服务店	0432-64679333	吉林省吉林市丰满区吉丰东路 5 号	132013
247			D2608	北京现代吉林荣阳特约销售服务店	0432-65115888	吉林省吉林市船营区越山路 205 号	132011
248		延吉	D2603	北京现代延吉中诚特约销售服务店	0433-2898366	吉林省延吉市开发区长白山东路 3809 号	133000
249			D2617	北京现代韩瑞特约销售服务店	0433-2239911	吉林省延吉市朝阳川镇东丰村宏炜汽贸城院内	133000
250		四平	D2604	北京现代四平鑫韩亚特约销售服务店	0434-3124000	吉林省四平市开发区大路 4189 号	136001
251		通化	D2605	北京现代通化华阳特约销售服务店	0435-3284555	吉林省通化市新胜北路 2359 号	134001
252		松原	D2606	北京现代松原子余特约销售服务店	0438-6918800	吉林省松原市前郭县工业园区	138000
253		梅河口	D2609	北京现代梅河口广通特约销售服务店	0435-4774666	吉林省梅河口市北环路长城旧机动车交易市场院内	135000
254		白山	D2615	北京现代白山益信特约销售服务店	0439-6667333	吉林省白山市浑江区营白公路入口处北 900 米（开发区）	134300
255		白城	D2614	北京现代白城市致诚特约销售服务店	0436-5886008	吉林省白城市经济开发区陶白公路 888 号	137000
256		辽源	D2611	北京现代辽源洪鑫特约销售服务店	0437-3720222	吉林省辽源市龙山区福镇大路 488 号（新车管所隔壁）	136200
257		德惠	D2620	北京现代德惠广诚特约销售服务店	0431-88337000	吉林省德惠市西新华街 80 号	130300
258		大连	D2719	北京现代大连汇航特约销售服务店	0411-87320033	辽宁省大连保税区中港北二路 5 号	116600
259			D2724	北京现代大连汇明特约销售服务店	0411-82662961	辽宁省大连市中山区解放路 700 号	116013
260			D2725	北京现代大连恒岳伟业特约销售服务店	0411-85514000	辽宁省大连市瓦房店市九龙街道吴店村	116300
261			D2726	北京现代大连金汇航特约销售服务店	0411-66999916	辽宁省大连市西岗区五四路 96-98 号	116021
262			D2732	北京现代领航特约销售服务店	0411-86446611	辽宁省大连市甘井子区华北路 182 号北京现代店	116033
263		沈阳	D2702	北京现代沈阳汇众特约销售服务店	024-62113300	辽宁省沈阳市铁西区北二中路 18 号 -2	110026
264			D2703	北京现代辽宁路鑫特约销售服务店	024-88444678	辽宁省沈阳市东陵区东陵路 15 号	110043
265			D2717	北京现代沈阳汇鑫特约销售服务店	024-25320800	辽宁省沈阳市于洪区巢湖街 2 号	110141
266			D2718	北京现代沈阳京源鸿业特约销售服务店	024-86625588	辽宁省沈阳市于洪区金山路 79 号	110032
267		营口	D2705	北京现代营口金富佳特约销售服务店	0417-3317666	辽宁省营口市老边区新营路南 23 号	115000
268			D2728	北京现代营口北新特约销售服务店	0417-6259998	辽宁省营口市沈大高速熊岳站出口南行 500 米	115007
269		盘锦	D2706	北京现代盘锦永盛特约销售服务店	0427-3222225	辽宁省盘锦市兴隆台区辽河中路 54 号	124013
270			D2730	北京现代盘锦嘉力嘉特约销售服务店	0427-8819005	辽宁省盘锦市大洼县田家镇马圈子村	124000
271		锦州	D2707	北京现代锦州鑫汇众特约销售服务店	0416-3789000	辽宁省锦州市中央南街五号	121000
272		葫芦岛	D2708	北京现代葫芦岛路赛得特约销售服务店	0429-2929887	辽宁省葫芦岛市龙港区高新路 9 号北京现代 4S 店	125000
273			D2731	北京现代葫芦岛川达捷通汽车销售服务店	0429-2299911	辽宁省葫芦岛市龙港区龙程街文星南路 64 号楼北京现代 4S 店	125000
274		辽阳	D2709	北京现代辽阳天合特约销售服务店	0419-4156666	辽宁省辽阳市宏伟区南环街 9 号	111050
275		抚顺	D2710	北京现代抚顺金博众特约销售服务店	024-56590123	辽宁省抚顺市望花区丹东路北新钢北门西 500 米	113001
276		鞍山	D2711	北京现代鞍山鑫路鑫特约销售服务店	0412-8266606	辽宁省鞍山市铁西区兴盛路 152 号	114014

NO.	省市	市区	代码	特约店名称	服务热线	公司地址	邮编
277	辽宁	鞍山	D2723	北京现代鞍山汇阳特约销售服务店	0412-2956999	辽宁省鞍山市铁西区建设大道 584 号	114001
278		朝阳	D2712	北京现代朝阳吉安特约销售服务店	0421-3201234	辽宁省朝阳市开发区长江路段五段 99 号	122000
279		铁岭	D2714	北京现代铁岭北方晟源特约销售服务店	024-74575678	辽宁省铁岭市经济开发区柴河街 137 号	112000
280		丹东	D2715	北京现代丹东东盛特约销售服务店	0415-2159678	辽宁省丹东市振兴区花园路 188 号	118000
281		本溪	D2721	北京现代本溪汇丰特约销售服务店	0414-4622327	辽宁省本溪市卧龙青松岭汽车园 A 区 1 号	117000
282		阜新	D2722	北京现代阜新汇龙特约销售服务店	0418-6052211	辽宁省阜新市经济技术开发区沙海桥西 1.5 公里	123000
283		朝阳	D2729	北京现代朝阳鑫吉安特约销售服务店	0421-7021717	辽宁省朝阳市龙城区龙泉大街四段 40 号	122000
284	陕西	西安	D3001	北京现代陕西福达特约销售服务店	029-86525558	陕西省西安市经济技术开发区凤城五路 52 号	710021
285			D3002	北京现代西安华中特约销售服务店	029-88320995	陕西省西安市高新区团结南路 26 号（科技四路与团结南路十字西北角）	710065
286			D3003	北京现代陕西彤立江特约销售服务店	029-82219988	陕西省西安市幸福南路 111 号（建工路与幸福路交汇处北 50 米）	710043
287			D3010	北京现代西安安利达特约销售服务店	029-84116666	陕西省西安市未央区疏导路 50 号	710086
288			D3012	北京现代西安庞大明祥特约销售服务店	029-63365050	陕西省西安市浐灞生态区汽车工业园 2 号	710024
289			D3028	北京现代西安升通源特约销售服务店	029-84118488	陕西省西安市雁塔区科技西路 66 号	710000
290		榆林	D3027	北京现代榆林智成特约销售服务店	0912-3359333	陕西省榆林市榆阳区高新区北辰路	719000
291		延安	D3006	北京现代延安宏业特约销售服务店	0911-2860099	陕西省延安市南二十里铺柳树巷	716000
292			D3029	北京现代延安兴宏特约销售服务店	0911-8058666	陕西省延安市宝塔区李梁镇杨兴庄汽车产园	716000
293		渭南	D3025	北京现代渭南中庆源特约销售服务店	0913-2935456	陕西省渭南市东风大街西段嘉豪汽车城内	714000
294			D3030	北京现代渭南华鹏特约销售服务店	0913-2198877	陕西省渭南市高新技术产业开发区东风大街西段 51 号	714000
295		宝鸡	D3008	北京现代宝鸡蓝天特约销售服务店	0917-3900999	陕西省宝鸡市高新 12 路 16 号	721013
296		汉中	D3022	北京现代汉中泽泰盛威特约销售服务店	0916-8628900	陕西省汉中市经济开发区南区南郑大道董家营村	723100
297		安康	D3013	北京现代安康众诚特约销售服务店	0915-8191119	陕西省安康市江北高新区	725000
298		神木	D3014	北京现代神木天河特约销售服务店	0912-8334900	陕西省榆林市神木县第二新村汽车城内	719300
299		商洛	D3015	北京现代商洛泽泰源瑞特约销售服务店	0914-2360110	陕西省商洛市商州区杨峪河镇谢塬村	726000
300		咸阳	D3016	北京现代咸阳荣华特约销售服务店	029-33122000	陕西省咸阳市秦都区双照镇南上召村汽车产业园	712000
301			D3021	北京现代咸阳鹏龙鸿秦特约销售服务店	029-33660666	陕西省咸阳市秦都区世纪大道以北（沣东镇政府东 300 米）	712000
302		铜川	D3019	北京现代铜川泽泰盛世特约销售服务店	0919-2895333	陕西省铜川市王益区王家河工业园区（泽泰汽贸城）	727000
303	甘肃	兰州	D3117	北京现代兰州永丰特约销售服务店	0931-2550111	甘肃省兰州市七里河区南滨河中路 1155 号	730050
304			D3105	北京现代兰州金岛兴合特约销售服务店	0931-7706019	甘肃省兰州市安宁区北滨河西路 88 号	730070
305		嘉峪关	D3104	北京现代嘉峪关飞瑞特约销售服务店	0937-6316909	甘肃省嘉峪关市污水处理厂西侧	735100
306		天水	D3106	北京现代天水永林特约销售服务店	0938-6837111	甘肃省天水市麦积区花牛镇花牛村（天水机场东侧）	741020
307		张掖	D3110	北京现代张掖银通特约销售服务店	0936-8683666	甘肃省张掖市甘州区昆仑大道东侧	734100
308		白银	D3109	北京现代白银恒心华通特约销售服务店	0943-8836345	甘肃省白银市白银区中小企业创业基地	730900
309		平凉	D3108	北京现代平凉恒信华通特约销售服务店	0933-8695553	甘肃省平凉市工业园区东一路	744000
310		武威	D3116	北京现代武威泰和昌特约销售服务店	0935-6988998	甘肃省武威市凉州区南二环路 28 区	733000
311		酒泉	D3114	北京现代酒泉吉元利达特约销售服务店	0937-2822555	甘肃省酒泉市肃州区西郊工业园区纬一路 9 号	735000
312		金昌	D3118	北京现代金昌金奥顺驰特约销售服务店	0935-8330309	甘肃省金昌市金川区长沙路 47 号	735000

NO.	省市	市区	代码	特约店名称	服务热线	公司地址	邮编
313	甘肃	临夏	D3115	北京现代临夏州京华汽车销售服务店	09306662479	甘肃省临夏市南龙镇牛津河大道穆斯林物流园区华仕捷汽车城	735000
314		庆阳	D3119	北京现代庆阳恒荣特约销售服务店	0934-8665111	甘肃省庆阳市西峰区庆化大道大道南段（王岭煤场对面）	745000
315	新疆	乌鲁木齐	D4001	北京现代新疆捷康特约销售服务店	0991-6660555	新疆乌鲁木齐市鲤鱼山北路 1 号	830054
316			D4002	北京现代新疆博望特约销售服务店	0991-4521100/4523377	新疆乌市河滩北路 34 号（红山油漆厂旁，由西大桥下河滩进辅道）	830092
317			D4007	北京现代乌鲁木齐天汇华嘉特约销售服务店	0991-6886969	新疆乌鲁木齐市米东区振兴南路 289 号	831400
318			D4018	北京现代新疆路通盛达特约销售服务店	0991-4690033	新疆乌鲁木齐市水磨沟区南湖北路 816 号 2 号展厅友好汽车城	830000
319		库尔勒	D4003	北京现代新疆永达特约销售服务店	0996-2162888	新疆库尔勒市石化大道 74 号神州国际汽车城 A 区一号	841000
320		克拉玛依	D4004	北京现代克拉玛依天捷特约销售服务店	0990-6246991	新疆克拉玛依西环路甲 2 号	834000
321		昌吉	D4005	北京现代昌吉庞大全汇特约销售服务店	0994-2707886	新疆昌吉市乌伊西路九家沟机动车交易市场内	831100
322		阿克苏	D4006	北京现代阿克苏银丰特约销售服务店	0997-6159999	新疆阿克苏市阿温大道大欣汽车城	843100
323		哈密	D4008	北京现代哈密天汇华鹏特约销售服务店	0902-6989555	新疆哈密市广东工业园区	839000
324		伊宁	D4009	北京现代伊宁宏威特约销售服务站	0999-8888155	新疆伊宁市解放西路 380 号上海城	835000
325		喀什	D4017	北京现代喀什汇通特约销售服务店	0998-6879999	新疆喀什市国际汽车城内	844000
326		石河子	D4020	北京现代石河子鸿禧特约销售服务店	0993-2517999	新疆喀石河子市南山新区火炬路 131-4 号	832000
327		和田	D4015	北京现代和田弘宇特约销售服务店	0903-7777001	新疆和田市京通大道 111 号	848000
328	宁夏	银川	D4409	北京现代宁夏万华德联特约销售服务店	0951-8988926	宁夏银川市德胜工业园区 109 国道东侧 28 号	750200
329			D4403	北京现代宁夏好世界特约销售服务店	0951-5059999	宁夏银川市北京中路 48 号	750002
330			D4408	北京现代宁夏怡和天创特约销售服务店	0951-3028850	宁夏银川市金凤区宝湖西路金凤工业园区创业街 66 号	750001
331		吴忠	D4405	北京现代吴忠恒信华通特约销售服务店	0953-2136111	宁夏吴忠市利通区东兴街北段西侧	751100
332		固原	D4406	北京现代宁夏固原磊腾特约销售服务店	0954—2060852	宁夏回族自治区固原市原州区清水河工业园区中心路 27 号	756000
333	山西	太原	D2901	北京现代山西茂元特约销售服务店	0351-8787060	山西省太原市太榆路 39 号（迎宾桥南 500 米）	030031
334			D2902	北京现代山西黄河特约销售服务店	0351-7035588	山西省太原市平阳南路	030032
335			D2906	北京现代太原恒润特约销售服务店	0351-2206166	山西省太原市新晋祠路 110 号	030024
336			D2929	北京现代山西传奇特约销售服务店	0351-7949555	山西省太原小店区汾东北路 33 号汇一汽贸园内	030032
337			D2928	北京现代太原汇发特约销售服务店	0351-6637888	山西省太原市万柏林区玉门河北沿岸 111 号 2512 号	030024
338		临汾	D2903	北京现代临汾嘉信特约销售服务店	0357-3998800	山西省临汾市霍候一级路城北汽车站斜对面	041000
339			D2917	北京现代临汾天健英华特约销售服务店	0357-3999000	山西省临汾市尧都区南外环路南东赵村	041000
340		运城	D2926	北京现代运城彩虹世缘特约销售服务店	0359-2032555	山西省运城市盐湖区机场大道中段（机场高速路口对面）	044000
341			D2927	北京现代运城鑫田特约销售服务店	0359-2890966	山西省运城市盐湖区大渠办事处东	044000
342			D2934	北京现代运城不奇特约销售服务店	0359-2192126	山西省运城市盐湖区圣惠南路 300 号 1 楼展厅	044000
343		大同	D2907	北京现代大同国贸特约销售服务店	0352-5045666	山西省大同市南三环	037000
344			D2923	北京现代大同庞大明悦特约销售服务店	0352-5097111	山西省大同市南郊区南环路西延段庞大汽车文化园林广场内 26 号店	037000
345		长治	D2909	北京现代长治霄云特约销售服务店	0355-6080110	山西省长治市西二环路北寨十字路口往南 300 米路东	046011
346		介休	D2910	北京现代介休通鑫特约销售服务店	0354-5582999	山西省介休市北坛东路	032000
347		吕梁	D2911	北京现代山西金谷泓龙特约销售服务店	0358-8345551	山西省吕梁市离石区交口镇高速西出口西侧	033000

NO.	省市	市区	代码	特约店名称	服务热线	公司地址	邮编
348	山西	阳泉	D2915	北京现代阳泉鼎晟特约销售服务店	0353-2185196	山西省阳泉市南外环 1 号隧道南 200 米	045000
349		河津	D2916	北京现代河津晋诚特约销售服务店	0359-5108666	山西省河津市永兴路	043300
350		朔州	D2918	北京现代朔州鹏远特约销售服务店	0349-6660888	山西省朔州市开发北路秋寺院村南	036002
351		忻州	D2919	北京现代忻州唯众特约销售服务店	0350-3399120	山西省忻州市经济开发区忻顿路汽车城	034000
352		高平	D2925	北京现代高平丹枫特约销售服务店	0356-5922977	山西省高平市新华街东段北侧（原农机大市场）	048400
353		孝义	D2930	北京现代吕梁赛瑞特约销售服务店	0358-2883788	山西省孝义市大众路与北外环路环岛（丰邦汽车城）	032300
354	青海	西宁	D1902	北京现代西宁金岛特约销售服务店	0971-8819646	青海省西宁市经济技术开发区昆仑路 6 号	810000
355			D1903	北京现代西宁金麟宝特约销售服务店	0971-8829388	青海省西宁市城东经济开发区昆仑东路 6 号	810007
356			D1905	北京现代青海金岛金麒宝特约销售服务店	0971-8819646	青海省西宁市城东经济技术开发区昆仑东路 6 号	810000
357		格尔木	D1904	北京现代格尔木温青特约销售服务店	0979-7258222	青海省格尔木市经济开发区团结湖路 44 号	816000
358	广东	广州	D2103	北京现代广州羊城特约销售服务店	020-36403392	广东省广州市白云区黄石东路 591 号	510410
359			D2106	北京现代广州宏现特约销售服务店	020-84567999	广东省广州市番禺区迎宾大道洗庄立交桥南 300 米	511442
360			D2115	北京现代广州中现特约销售服务店	020-37091800	广东省广州市天河区广汕公路元岗路段广州汽车市场 A4	510650
361			D2119	北京现代广州龙腾特约销售服务店	020-86869599	广东省广州市花都区风神大道 8 号	510800
362			D2135	北京现代增城伟加特约销售服务店	020-82688118	广东省广州市增城市新塘镇 107 国道新沙路口	511340
363			D2139	北京现代广东东奇特约销售服务店	020-81484910	广东省广州市荔湾区龙溪大道 488 号	510388
364			D2164	北京现代祥烜城汽车特约服务店	020-61062000	广东省广州市白云区永兴村广从路利通加油站旁边	510000
365		深圳	D2102	北京现代深圳大胜特约销售服务店	0755-83707777	广东省深圳市福田区红荔西路联合华鹏汽车广场 B3	518034
366			D2108	北京现代深圳顺和盈特约销售服务店	0755-26161111	广东省深圳市南山区月亮湾大道火车西站南侧	518057
367			D2133	北京现代深圳新力达特约销售服务店	0755-84829199	广东省深圳市龙岗区爱联如意路 301 号陂头背村	518116
368			D2151	北京现代深圳昊天林特约销售服务店	0755-27717638	广东省深圳市宝安区松岗街道广深公路松岗段 415 号	518105
369		东莞	D2107	北京现代东莞永怡特约销售服务店	0769-22904093	广东省东莞市南城区莞太大道白马路段 346 号	523080
370			D2110	北京现代东莞冠丰特约销售服务店	0769-83289728	广东省东莞市莞樟公路寮步塘唇路段东莞国际汽车城	523407
371			D2131	北京现代东莞大朗世达特约销售服务店	0769-81115119	广东省东莞市大朗镇石厦村富民南路 79 号	523770
372			D2134	北京现代东莞广泰特约销售服务店	0769-85223319	广东省东莞市虎门镇莞太路白沙路段 244 路	523912
373			D2145	北京现代东莞东胜特约销售服务店	0769-82382828	广东省东莞市长安镇锦厦河西工业区德诚路 1 号	523850
374			D2149	北京现代东莞金世达特约销售服务店	0769-82550111	广东省东莞市常平镇金美村常朗路金美路段	523579
375			D2153	北京现代东莞新世达特约销售服务店	0769-82168777	广东省东莞市塘厦镇塘厦大道北 212 号	523710
376			D2155	北京现代东莞永信特约销售服务店	0769-82680555	广东省东莞市茶山镇博头村莞龙路边	523396
377			D2170	北京现代中堂和汇特约销售服务店	0769-88086555	广东省东莞市中堂镇广深公路 107 国道东泊段 41 号	523220
378		顺德	D2105	北京现代顺德合现特约销售服务店	0757-22310668	广东省顺德市广珠公路大良新松路段	528300
379		中山	D2112	北京现代中山创现特约销售服务店	0760-88556223	广东省中山市西区彩虹大道 40 号	528401
380			D2141	北京现代中山创世纪城南特约销售服务店	0760-88796223	广东省中山市南区城南四路一号之一	528405
381			D2160	北京现代中山市永星特约销售服务店	0760-88582202	广东省中山市火炬开发区中山六路二号之 12	528437
382			D2165	北京现代中山嘉德特约销售服务店	0760-88509801	广东省中山市东升镇坦背西二马路 177 号第一卡	528400
383		肇庆	D2127	北京现代肇庆美现特约销售服务店	0758-2777222	广东省肇庆市肇庆大道肇庆学院东侧	526000
384		汕头	D2114	北京现代汕头合民特约销售服务店	0754-83221866	广东省汕头市龙湖区泰山路 30B（火车站往澄海方向 1.5km）	515041

NO.	省市	市区	代码	特约店名称	服务热线	公司地址	邮编
385	广东	惠州	D2137	北京现代惠州三惠特约销售服务店	0752-2229000	广东省惠州市惠城区鳄湖路军部 1 号门对面	516001
386			D2166	北京现代惠州辰惠特约销售服务店	0752-7801868	广东省惠州市惠城区三栋镇上洞村尖顶仔地段惠南大道旁	516000
387			D2173	北京现代惠州市昇惠特约销售服务店	0752-2829108	惠州市惠城区江北 51 号小区（金龙大道边）钢铁交易中心对面	516000
388		珠海	D2117	北京现代珠海华德特约销售服务店	0756-8589017	广东省珠海市香洲区前山珠海国际名车城	519075
389			D2158	北京现代珠海市华德致远特约销售服务店	0756-6315666	广东省珠海市斗门区白蕉镇白蕉南路 46 号	519000
390		佛山	D2104	北京现代佛山泰鑫特约销售服务店	0757-82700199	广东省佛山市禅城区佛山大道中 57 号	528000
391			D2118	北京现代佛山南海禅昌特约销售服务店	0757-85591111	广东省佛山市南海区大沥桂江路亚洲铝厂南侧	528231
392			D2157	北京现代佛山南海时利和特约销售服务店	0757-66886658	广东省佛山市南海区狮山镇罗村南湖三路之一	528226
393			D2156	北京现代佛山俊山特约销售服务店	0757-66882122	广东省佛山市顺德区陈村镇南涌芸香围 105 国道 18 号之 19	528313
394			D2162	北京现代佛山广物粤现特约销售服务店	0757-85618291	广东省佛山市南海区里水镇河村村土瓜园（佛山一环东侧水口路出口）广佛汽车城	528244
395		揭阳	D2120	北京现代揭阳群记特约销售服务店	0663-8229000	广东省揭阳市环市北路与莲花大道交界处群记汽车城	522000
396		茂名	D2128	北京现代茂名卓粤特约销售服务店	0668-2928866	广东省茂名市高水公路南香路段厚禄陂村（京粤汽车城内）	525000
397		湛江	D2129	北京现代湛江中富特约销售服务店	0759-3289662	广东省湛江市赤坎区海田路 118 号	524043
398			D2169	北京现代湛江广缘创力特约销售服务店	0759-2813378	广东省湛江市麻章区瑞云北路 101 粤西国际车城内（南亚郦都小区对面）	524000
399		江门	D2136	北京现代江门瑞华特约销售服务店	0750-3617199	广东省江门市江海区五邑路 121 号	529100
400			D2163	北京现代江门市兴远特约销售服务店	0750-3692838	广东省江门市蓬江区西环路华鸿广场 12 栋（博皇家居斜对面）	529000
401		韶关	D2138	北京现代韶关联现特约销售服务店	0751-8203399	广东省韶关市韶南大道八公里东侧（北京现代 4S 店）	512027
402		河源	D2172	北京现代河源通惠特约销售服务店	0762-3919555	广东省河源市源城区桂山大道南边河源通惠北京现代 4S 店	517000
403		梅州	D2142	北京现代梅州宏达特约销售服务店	0753-2539961	广东省梅州市梅县程江古塘坪	514787
404		清远	D2143	北京现代清远泰翔特约销售服务店	0763-3510228	广东省清远市新城东 B41 号区（107 国道旁）	511520
405		潮州	D2144	北京现代潮州南熙特约销售服务店	0768-5219333	广东省潮安县浮洋镇乌洋村潮汕公路东侧（乌洋纸箱厂前）	521000
406		阳江	D2146	北京现代阳江京泰特约销售服务店	0662-3268989	广东省阳江市江城区金山路边	529500
407		云浮	D2148	北京现代云浮美轮运现特约销售服务店	0766-8320000	广东省云浮市过境公路 28 号（新人民医院旁）	527300
408		汕尾	D2171	北京现代汕尾中铭特约销售服务店	0660-3410000	广东省汕尾市城区埔边工业区海汕公路德昌电子厂对面（汕尾中铭现代 4S 店）	516600
409	海南	海口	D2401	北京现代海南京诚特约销售服务店	0898-68636363	海南省海口市南海大道西 8 号	570311
410			D2403	北京现代海南华诚特约销售服务店	0898-65720295	海南省海口市琼山区琼山大道文雅经济社	570311
411		三亚	D2402	北京现代三亚骏诚特约销售服务店	0898-88665223	海南省三亚市迎宾路红土坎	572011
412	重庆	渝北	D0301	北京现代重庆永达北现特约销售服务店	023-61893333	重庆市渝北区红锦大道 555 号美源国际商务大厦裙楼	401147
413		北部新区	D0303	北京现代重庆当代特约销售服务店	023-89112997	重庆市北部新区金渝大道 99 号（汽博中心内）	401122
414		涪陵	D0304	北京现代涪陵御驰特约销售服务店	023-72881333	重庆市涪陵区太极大道 70 号	408000
415		万州	D0308	北京现代万州美源万现特约销售服务店	023-64893333	重庆市万州区沙龙路三段万全小区	404150
416		璧山	D0305	北京现代璧山奥瑞特约销售服务店	023-87381888	重庆市璧山县璧泉街道华龙村一、二社	402760
417		合川	D0309	北京现代重庆通际特约销售服务店	023-85138169	重庆市合川区工业园区高阳路与南溪路交叉口（F 地块）	401520
418		潼南	D0310	北京现代重庆市潼南鑫盛特约服务店	023-44865888	重庆市潼南区梓潼街道办事处创意大道 99 号	402660

NO.	省市	市区	代码	特约店名称	服务热线	公司地址	邮编
419	重庆	九龙坡	D0311	北京现代重庆渝现泓源特约销售服务店	023-68190808	重庆市九龙坡区石新路 176 号 1 栋 1-1 号	400039
420		渝中	D0312	北京现代重庆商社强力特约销售服务店	023-63867799	重庆市渝中区长江一路 78 号	400014
421		经开	D0313	北京现代重庆金菱韩泰特约销售服务店	023-62626699	重庆市经开区白鹤路工业园区 1 号联合厂房一层	400060
422	四川	成都	D1701	北京现代四川华星卓越特约销售服务店	028-84722933	四川省成都市成华区东三环二段龙潭工业园成致路 36 号	610052
423			D1702	北京现代四川明嘉特约销售服务店	028-87501313	四川省成都市蜀西路 167 号	610091
424			D1703	北京现代四川港宏特约销售服务店	028-85142211	四川省成都市高新区火车南站西路 1679 号	610041
425			D1711	北京现代成都鑫蓝特约销售服务店	028-87337353	四川省成都市清江中路 58 号	610091
426			D1718	北京现代成都申蓉裕丰特约销售服务店	028-85374488	四川省成都市武侯区武侯大道武兴路	610045
427			D1740	北京现代中鑫海特约销售服务店	028-61578869	四川省成都市邛崃市临邛镇临邛大道 958 号	611530
428		绵阳	D1704	北京现代绵阳新川萨特约销售服务店	0816-2562566	四川省绵阳市高新区永兴工业开发区绵兴西路 69 号	621005
429			D1741	北京现代绵阳市川萨特约销售服务店	0816-2829510	四川省绵阳市游仙区游仙东路 78 号	621000
430		德阳	D1743	北京现代德阳二重万路特约销售服务店	0838-5100822	四川省德阳市广汉市北外乡北京大道三段 2 号石氏汽车产业园 25 号	618399
431			D1744	北京现代德阳鑫伯爵特约销售服务店	0838-2587777	四川省德阳市旌阳区天元开发区一环路西一段（与渤海路交汇处）	618000
432		眉山	D1708	北京现代眉山天威特约销售服务店	0833-8165999	四川省眉山市科技工业园区	620020
433		自贡	D1710	北京现代自贡新成特约销售服务店	0813-2630560	四川省自贡市大安区马吃水盐都大道 126 号	643000
434		西昌	D1713	北京现代西昌鸿源天瑞特约销售服务店	0834-2198686	四川省西昌市航天大道 52 号	615000
435		南充	D1714	北京现代南充天成特约销售服务店	0817-2536666	四川省南充市顺庆区潆溪工业园	637000
436			D1724	北京现代南充弘博天成特约销售服务店	0817-3392222	四川省南充市高坪区航空港国际汽车城	637000
437		泸州	D1715	北京现代泸州都慧特约销售服务店	0830-2702610	四川省泸州市龙马潭区希望大道南侧	646000
438		乐山	D1738	北京现代乐山清巍车业特约销售服务店	0833-2630730	四川省乐山市市中区苏稽镇倒拐店村五组乐峨西段 906 号	614000
439			D1716	北京现代乐山天威特约销售服务店	0833--2630222	四川省乐山市市中区棉竹乡袁坝村乐夹路 22 号	614000
440		达州	D1737	北京现代达州市天一航旗铭鸿汽车销售店	0818-2250588	四川省达州经济开发区斌郎乡长田村	614000
441			D1719	北京现代达州禾林特约销售服务店	0818-3955666	四川省达州．达县杨柳工业配套园区	635000
442		宜宾	D1720	北京现代宜宾尚远特约销售服务店	0831-8280003	四川省宜宾市南岸酒都路鼎业兴城 1 幢 -1 层 61-63 号	644000
443			D1742	北京现代宜宾博致特约销售服务店	0831-6630999	四川省宜宾市宜宾县城北新区奋发路德福汽车城博致北京现代店	644600
444		广安	D1721	北京现代广安天骄特约销售服务店	0826-2873555	四川省广安市广安区护安镇护安村汽车城	638000
445		广元	D1735	北京现代广元宇风特约销售服务店	0839-8775999	四川省广元市元坝区工业集中发展区	628000
446		资阳	D1725	北京现代资阳港宏泰瑞特约销售服务店	028-26571818	四川省资阳市雁江区外环路南段宰山村四社、七社	641300
447		遂宁	D1726	北京现代遂宁瑞现特约销售服务店	0825-2327999	四川省遂宁市船山区中国西部现代物流港内	629000
448		攀枝花	D1728	北京现代攀枝花明嘉皓升特约销售服务店	0812-2232265	四川省攀枝花市仁和区渡仁西线田房箐	617027
449		内江	D1731	北京现代内江利恒孚特约销售服务店	0832-2150123	四川省内江市市中区城西工业园区第 7 栋厂房	641000
450		巴中	D1733	北京现代巴中嘉豪特约销售服务店	0827-5338889	四川省巴中市巴州区黄家沟北京现代 4S 店	636000
451	贵州	贵阳	D1601	北京现代贵州乾通北现特约销售服务店	0851-3713555	贵州省贵阳市花溪区孟关镇国际汽贸城内	550006
452			D1604	北京现代贵阳宏健东特约销售服务店	0851-83809951	贵州省贵阳市小河区西南环线北侧（21 路终点站左侧）	550006
453			D1605	北京现代贵阳安泰和特约销售服务店	0851-8589111	贵州省贵阳市乌当区新添大道北段 29 号	550018
454			D1615	北京现代贵州华瑞兴特约销售服务店	0851-84848187	贵州省贵州省贵阳市金阳大道南段 118 号	550008

NO.	省市	市区	代码	特约店名称	服务热线	公司地址	邮编
455	贵州	遵义	D1603	北京现代遵义千乘特约销售服务店	0852-8425000	贵州省遵义市遵南大道北段东侧（药业园区旁）	563004
456			D1614	北京现代遵义普汇特约销售服务店	0851-23160002	贵州省遵义市汇川区董公寺镇和平村汇川汽博城第 18 号	563000
457			D1616	北京现代遵义汇工特约销售服务店	0851-23160002	贵州省遵义市汇川区董公寺镇和平村汇川汽博城第 18 号	563000
458		六盘水	D1607	北京现代六盘水远现特约销售服务店	0858-8606000	贵州省六盘水市红桥新区红山大道八号路段	553000
459			D1617	北京现代贵州黔道特约销售服务店	0858-2186777	贵州省六盘水市贵州盘县红果镇盘州大道	553537
460		安顺	D1608	北京现代安顺恒信德龙特约销售服务店	0853-3604999	贵州省安顺市西秀区工业园区二六路 1.6 公里处	561000
461		兴义	D1609	北京现代兴义林兴特约销售服务店	0859-3379799	贵州省兴义市坪东大道延伸段木贾物流园	562400
462		凯里	D1610	北京现代凯里恒信德龙汽车销售服务店	0855-3970668	贵州省凯里市鸭塘镇舟溪路口南 300 米（原职院驾校处）	556000
463		铜仁	D1606	北京现代铜仁恒信华通特约销售服务店	0856-3237555	贵州省铜仁市万山区谢桥新区塘家寨村火焰塘村民组 63 号铜大高速出入口（铜仁南）下高速前行 200 米	554300
464		毕节	D1613	北京现代毕节佰润京汉特约销售服务店	0857-8630777	贵州省毕节市碧阳大道中段小坝路口	551700
465		都匀	D1611	北京现代都匀恒信华通特约销售服务店	0854-8314448	贵州省都匀市甘塘产业园区文明村佘家庄	558000
466	云南	昆明	D1801	北京现代云南鑫源特约销售服务店	0871-65636088	云南省昆明市白龙路 500 号	650224
467			D1802	北京现代云南宝龙特约销售服务店	0871-68322446	云南省昆明市二环西路黄土坡立交桥北侧	650101
468			D1817	北京现代云南凯源特约销售服务店	0871-68236655	云南省昆明市明波积善村明波汽车自选展场内	650118
469			D1819	北京现代昆明协丰特约销售服务店	0871-63585699	云南省昆明市官渡区小板桥街道办鸣泉社区居委会彩云北路 2714 号	650214
470			D1826	北京现代云南吉至特约销售服务店	0871-63302689	云南省昆明市经开区出口加工区国际汽车城 C-03	650217
471		玉溪	D1824	北京现代云南玉溪诚升特约销售服务店	0877-2077119	云南省玉溪市红塔区腾宵路 4 号	653100
472		大理	D1804	北京现代大理博源特约销售服务店	0872-2326309	云南省大理市经济开发区苍山路与宝源路交叉口	671000
473		曲靖	D1816	北京现代北汽鹏龙瑞桓特约销售服务店	0874-3517701	云南省曲靖市珠江源大道（瑞和新城旁）	655000
474		昭通	D1807	北京现代昭通和熠特约销售服务店	0870-2220382	云南省昭通市昭阳区团结路向西延伸段	657000
475		开远	D1808	北京现代开远裕隆特约销售服务店	0873-3026266	云南省红河州开远市东联村政府为民楼旁	661600
476		保山	D1811	北京现代保山天马源特约销售服务店	0875-2136801	云南省保山市隆阳区下村工业园区内（惠通路）	678000
477		楚雄	D1810	北京现代楚雄艺龙特约销售服务店	0878-3381122	云南省楚雄市开发区程家坝收费站旁	675000
478		普洱	D1814	北京现代普洱普龙特约销售服务店	0879-2815222	云南省普洱市思茅区白云路北侧（北连接线）	665000
479		文山	D1813	北京现代文山州大田特约销售服务店	0876-2667166	云南省文山州文山市城南文山国际汽车城 SA07	663000
480		景洪	D1820	北京现代西双版纳鑫悦特约销售服务店	0871-2751555	云南省西双版纳景洪工业园区南溪大道 5 号	666100
481		红河	D1822	北京现代红河嘉华永泽特约销售服务店	0873-3169599	云南省红河州蒙自市天马路延长线北京现代 4S 店	661100
482		临沧	D1823	北京现代临沧荣宝特约销售服务店	0883-2159677	云南省临沧市临翔区文伟村南亚汽车主题园北京现代店	677000
483	广西	桂林	D4201	北京现代桂林顺景特约销售服务店	0773-2638999	广西桂林市灵川八里街开发区（木材市场对面）	541213
484			D4214	北京现代桂林万亚特约销售服务店	0773-2555222	广西桂林市秀峰区机场路路口村东南侧	541002
485		南宁	D4202	北京现代广西通源特约销售服务店	0771-4884889	广西南宁市白沙大道 67 号	530031
486			D4203	北京现代广西鑫广达特约销售服务店	0771-3218119	广西南宁市高新区科园大道 59 号	530001
487			D4221	北京现代广西宝资润鑫特约销售服务店	0771-4889122	广西南宁市江南区南站大道 38 号	530000
488			D4220	北京现代南宁恒信路通特约销售服务店	0771-4928448	广西南宁市高新区罗文大道 50 号	530007
489			D4223	北京现代广西通跃特约销售服务店	0771-3186706	广西南宁市昆仑大道 89 号	530000
490		柳州	D4218	北京现代柳州胜现特约销售服务店	0772-8803999	广西柳州市柳南区广西汽车贸易园广汽路 5 号	545007
491			D4208	北京现代柳州恒翔特约销售服务店	0772-8252800	广西柳州市东环大道 161 号	545006

NO.	省市	市区	代码	特约店名称	服务热线	公司地址	邮编
492	广西	玉林	D4207	北京现代玉林得利特约销售服务店	0775-2693366	广西玉林市二环东路 31 号（经济开发区内）	537000
493			D4222	北京现代玉林通源特约销售服务店	0775-6676699	广西玉林市一环北路 279 号玉柴汽车城内	537000
494		贵港	D4219	北京现代贵港市博途特约销售服务店	0775-4369988	广西贵港市金港大道与西环路交汇处	537100
495		钦州	D4210	北京现代钦州恒骋特约销售服务店	0777-5312088	广西钦州市扬帆北大道华龙街 6-3 号	535000
496		梧州	D4211	北京现代梧州金欣特约销售服务店	0774-3897777	广西梧州市万秀区上都连冲（车管所旁）	543000
497		河池	D4213	北京现代河池明远特约销售服务店	0778-2272988	广西河池市东江镇百旺社区中村（金城江区人民法院对面）	547000
498		百色	D4215	北京现代广西联泰特约销售服务店	0776-2222090	广西百色市右江区进城大道与东环路交汇处	533000
499		北海	D4216	北京现代北海金钰特约销售服务店	0779-2665777	广西省北海市南珠大道中段	536000
500	西藏	拉萨	D4102	北京现代西藏康达特约销售服务店	0891-6289788	西藏拉萨市金珠西路 158 号	850030
501	安徽	合肥	D1301	北京现代合肥伟光特约销售服务店	0551-4289722	安徽省合肥新站区北二环路汴河段安徽国际汽车城 16 号	230011
502			D1303	北京现代安徽稳达特约销售服务店	0551-3445288	安徽省合肥市包河区机场路 9 号（合宁高速路口向南 200 米）	230051
503			D1315	北京现代合肥伟合特约销售服务店	0551-3400678	安徽省合肥市包河工业区长春街（纬一路）18 号	230051
504			D1321	北京现代合肥亚越特约销售服务店	0551-65837575	安徽省合肥市环湖东路 19 号	230088
505			D1327	北京现代合肥恒信华通特约销售服务店	0551-67186999	安徽省合肥市蒙城北路 1111 号	230001
506			D1333	北京现代合肥弘现汽车销售服务有限服务店	0551-82362999	安徽省合肥市巢湖市半汤路中段	238000
507			D1335	北京现代合肥锐现特约销售服务店	0551-87013088	安徽省合肥市庐江县庐城镇新渡路 98 号 2# 车间幢 1 层	231500
508			D1336	北京现代合肥伟悦特约销售服务店	0551-67770309	安徽省合肥市肥东县经济开发区长江东路与祥和路交叉口向南 200 米	230001
509		芜湖	D1302	北京现代芜湖亚夏特约销售服务店	0553-2870558	安徽省芜湖市弋江北路亚夏汽车城	241000
510			D1324	北京现代芜湖伟胜特约销售服务店	0553-5882288	安徽省芜湖汽车服务中心（芜宣高速北侧、纬次路南端鸠兹家苑南门对面）2 号地块	241000
511		蚌埠	D1304	北京现代蚌埠润通特约销售服务店	0552-3712345	安徽省蚌埠市禹会区迎宾大道国际汽车城	233000
512		安庆	D1305	北京现代安庆宜通特约销售服务店	0556-5345678	安徽省安庆市开发区迎宾路 319 号	246001
513			D1325	北京现代安庆永通特约销售服务站	0556-5766999	安徽省安庆市宜秀区石塘湖路 10 号英德利汽车城三期	246005
514			D1332	北京现代桐城利之星特约销售服务店	0556-8819977	安徽省安庆市桐城市文昌街道交通村合安路东侧 4#101	231400
515		阜阳	D1307	北京现代阜阳飞达特约销售服务店	0558-2219332	安徽省阜阳市经济开发区汽贸物流园经六路与汽贸路交叉口	236000
516			D1323	北京现代阜阳伟田特约销售服务站	0558-2219105	安徽省阜阳市七里铺 288 号	236000
517		宣城	D1309	北京现代宣城亚绅特约销售服务店	0563-2628666	安徽省宣城市经济技术开发区昭亭南路	242000
518			D1328	北京现代宣城亚夏特约销售服务店	0563-2527166	安徽省宣城市宣州区宁阳路亚夏汽车文化财富广场	242000
519		六安	D1310	北京现代六安万通特约销售服务店	0564-3615777	安徽省六安市六佛路三中心（312 国道下道口）	237126
520			D1326	北京现代六安汇添特约销售服务站	0564-3960336	安徽省六安市金安经济开发区 312 国道胜利南路西侧	237200
521		亳州	D1311	北京现代亳州瑞和特约销售服务店	0558-7651000	安徽省蒙城县汽车产业园区	233500
522			D1322	北京现代亳州英豪特约销售服务店	0558-5771311	安徽省亳州市谯城区淮河路与振谯路交叉口（亳州春雨国际汽车城内）	236800
523		马鞍山	D1312	北京现代马鞍山伟厚特约销售服务店	0555-6759999	安徽省马鞍山市当涂经济开发区黄山乡	243100
524			D1329	北京现代马鞍山瑞洲特约销售服务店	0555-7197999	安徽省马鞍山市湖西南路 152 号	243000
525		淮北	D1313	北京现代淮北北润特约销售服务店	0561-3866661	安徽省淮北市相山区汽车城	235000

NO.	省市	市区	代码	特约店名称	服务热线	公司地址	邮编
526	安徽	黄山	D1314	北京现代黄山亚翔特约销售服务店	0559-2317333	安徽省黄山市屯溪区经济开发区齐云大道	245000
527		宿州	D1330	北京现代宿州亿之杰特约销售服务店	0557-2870999	安徽省宿州市市辖区循环经济示范园仁和路东侧 800 米	234000
528		淮南	D1317	北京现代淮南恒美特约销售服务店	0554-3312211	安徽省淮南市洛河经济技术开发区管委会大楼东 200 米绿十字对面	232008
529		铜陵	D1318	北京现代铜陵金丰鑫海特约销售服务店	0562-6822777	安徽省铜陵市铜芜路铜陵国际汽车城	244000
530		滁州	D1319	北京现代滁州宁宝特约销售服务店	0550-6826789	安徽省滁州经济技术开发区金凤路 88 号	239000
531		池州	D1320	北京现代池州盛奇特约销售服务店	0566-2227110	安徽省池州市战前区青年路莲路汽车服务业集聚区	247000
532		舒城	D1331	北京现代舒城景瑞汽车销售服务店	0564-8567177	安徽省舒城县桃溪镇合安路西北侧	231300
533		天长	D1334	北京现代天长市环圣特约销售服务店	0550-7615999	安徽省天长市炳辉路与秦栏路交汇处	239300
534	湖北	武汉	D1501	北京现代武汉华星鸿泰特约销售服务店	027-84620815	湖北省武汉市汉阳区龙阳大道特 9 号	430051
535			D1502	北京现代武汉欣瑞特约销售服务店	027-59516806	湖北省武汉市江汉区兴业路 2 号	430021
536			D1505	北京现代武汉港田特约销售服务店	027-86712552	湖北省武汉市洪山区工业大道特 8 号	430082
537			D1514	北京现代武汉华星天佑特约销售服务店	027-87590522	湖北省武汉市洪山区光谷大道 463 号武汉职业技术学院东二门	430074
538			D1521	北京现代武汉泽泰融通特约销售服务店	027-59548888	湖北省武汉市东新开发区光谷大道九凤街一号	430205
539			D1522	北京现代武汉仙旺特约销售服务店	0728-3280678	湖北省仙桃市丝宝路北 2 号绿地华庭对面	433000
540			D1523	北京现代武汉恒信华通特约销售服务店	027-87600680	湖北省武汉市洪山区狮子山街华中农业大学西门 1-1-3 号	430070
541			D1532	北京现代武汉海福达特约销售服务店	027-81305630	湖北省武汉市江夏区庙山经济开发区邬树村幸福工业园特 1 号	430200
542		天门	D1527	北京现代天门天现汽车销售服务店	0728-5813366	湖北省天门市三乡路陆羽汽车城二期 B 区（市驾考中心斜对面）	431700
543		宜昌	D1504	北京现代宜昌腾龙特约销售服务店	0717-6906333	湖北省宜昌市开发区发展大道 39 号	443003
544			D1518	北京现代宜昌恒信华通特约销售服务店	0717-7890222	湖北省宜昌市夷陵区小溪塔发展大道（博大家私旁）	443100
545			D1535	北京现代宜昌恒信路通特约销售服务店	0717-6861222	湖北省宜昌市伍家岗区东站路 189 号现代 4S 店	443000
546		荆州	D1506	北京现代荆州德龙特约销售服务店	0716-8490919	湖北省荆州市荆沙大道马河渔场	434000
547			D1533	北京现代荆州欣鼎特约销售服务店	0716-4300555	湖北省荆州市荆州开发区荆监一级公路以北	434000
548		黄石	D1508	北京现代黄石新兴特约销售服务店	0714-6513833	湖北省黄石市下陆发展大道 135 号	435000
549			D1524	北京现代黄石振宇特约销售服务店	0714-6377188	湖北省黄石市金山街道办事处明港社区大棋大道 358 号	435100
550		恩施	D1509	北京现代恩施恒星特约销售服务店	0718—8415533	湖北省恩施市红庙开发区下官田	445000
551			D1528	北京现代恩施华悦特约销售服务店	0718-8966098	湖北省恩施市松树坪国际汽车城	445000
552		荆门	D1510	北京现代荆门恒信华通特约销售服务店	0724-6809555	湖北省荆门市白云大道 108 号	448000
553		随州	D1511	北京现代随州华强特约销售服务店	0722-3587568	湖北省随州市经济技术开发区十里铺村	441300
554		咸宁	D1512	北京现代咸宁恒信路通特约销售服务店	0715-8388588	湖北省咸宁市咸安区京珠连接线张双路旁	437000
555		孝感	D1513	北京现代孝感贤良特约销售服务店	0712-2511966	湖北省孝感市孝武大道 178 号（毛陈）	432020
556		黄冈	D1515	北京现代黄冈新兴广源特约销售服务店	0713-8817333	湖北省黄冈市赤壁二路	438000
557		襄阳	D1519	北京现代襄阳永奥特约销售服务店	0710-2719990	湖北省襄阳市襄州区深圳工业园汽车城	441105
558			D1529	北京现代襄阳坤奥特约销售服务店	0710-3351788	湖北省襄阳市樊城区襄阳西高速路口向前 600 米	441000
559			D1534	北京现代襄阳英驰华星特约销售服务店	0710-3338338	湖北省襄阳市襄州区春园东路 51 号	441000
560		潜江	D1525	北京现代潜江利通双全特约销售服务店	0728-6248588	湖北省潜江市园林办事处红梅西路 99 号	433199

NO.	省市	市区	代码	特约店名称	服务热线	公司地址	邮编
561	湖北	汉川	D1531	北京现代湖北沃特威特约销售服务店	0712-8389999	湖北省汉川市霍城大道 17 号	431600
562		麻城	D1530	北京现代湖北显德特约销售服务店	0713-2721988	湖北省麻城市中馆驿镇神龙大道 1 号大广汽车城	438300
563		十堰	D1537	北京现代十堰汇千特约销售服务店	0719-8761580	湖北省十堰市茅箭区东城开发区东风大道 33 号	442000
564	江西	南昌	D2201	北京现代江西国力特约销售服务店	0791-88517915	江西省南昌市洪都北大道 482 号	330039
565			D2209	北京现代江西华美特约销售服务店	0791-88224107	江西省南昌市洪都南大道 328 号	330001
566			D2216	北京现代江西金汇特约销售服务店	0791-83710555	江西省南昌市红谷滩红角洲片区红谷南大道 2993 号	330038
567			D2226	北京现代南昌鑫昌特约销售服务店	0791-88328111	江西省南昌市青山湖区科技大道 766 号	330096
568		赣州	D2210	北京现代赣州国力赣源特约销售服务店	0797-8380696	江西省赣州市经济开发区迎宾大道 47 号	341000
569			D2215	北京现代赣州华宏特约销售服务店	0797-4488777	江西省赣县梅林镇赣新大道 91 号	341100
570		九江	D2206	北京现代九江金穗特约销售服务店	0792-8319999	江西省九江市开发区长江大道南段	332000
571			D2218	北京现代九江浔瑞特约销售服务店	0792-8375222	江西省九江市九瑞大道 177 号（国际汽车城西侧）	332000
572		萍乡	D2205	北京现代萍乡国力特约销售服务店	0799-6796862	江西省萍乡市经济开发区管委会旁	337000
573		上饶	D2207	北京现代上饶宏旭特约销售服务店	0793-6095555	江西省上饶市三清山西大道 72-1 号	334100
574			D2219	北京现代上饶加西亚现泰特约销售服务店	0793-5285666	江西省上饶市鄱阳县湖城大道 158 号	333100
575			D2222	北京现代上饶华宏名现特约销售服务店	0793-8179898	江西省上饶市信州区三清山大道 502 号（海旭公寓）东侧起一单元 1-9 号	334000
576		宜春	D2208	北京现代宜春和丰特约销售服务店	0795-3666777	江西省宜春市马王塘经济技术开发区	336000
577			D2227	北京现代丰城金利丰特约销售服务店	0795-7305211	江西省宜春市丰城市迎宾大道北京现代 4S 店	331100
578		吉安	D2211	北京现代吉安上峰特约销售服务店	0796-8285777	江西省吉安市吉州区长塘镇	343000
579			D2223	北京现代江西华盛特约销售服务店	0796-8997555	江西省吉安市青原区汽车文化产业园	343000
580		吉安	D2225	北京现代吉安新金海特约销售服务店	0796-8570088	江西省吉安市吉安县 105 国道西侧吉安汽车城配套区 QP-5-01	343001
581		抚州	D2212	北京现代抚州华宏金鑫特约销售服务店	0794-8206998	江西省抚州市临川大道中段	344000
582		新余	D2213	北京现代新余和元特约销售服务店	0790-6799-555	江西省新余市仙女湖中心物流园区管理局	338015
583		景德镇	D2214	北京现代景德镇璟瞳特约销售服务店	0798-8271119	江西省景德镇市迎宾大道陶金岭路口	333000
584	湖南	高安	D2217	北京现代宜春和福特约销售服务店	0795-5652666	江西省高安市新 320 国道货运汽车产业基地	330800
585		长沙	D2302	北京现代湖南瑞特特约销售服务店	0731-85647007	湖南省长沙市雨花区万家丽中路三段 138 号	410014
586			D2313	北京现代长沙世代特约销售服务店	0731-88158999	湖南省长沙市雨花区长沙大道 546 号	410000
587			D2319	北京现代长沙永通华盛特约销售服务店	0731-89780777	湖南省长沙市芙蓉南路与黑梨路口交汇处往西 500 米	410000
588			D2317	北京现代长沙中拓瑞达特约销售服务店	0731-89941111	湖南省长沙高新开发区麓松路与麓泉路交汇处延农综合大楼	410205
589			D2327	北京现代长沙珈同特约销售服务店	0731-88751683	湖南省长沙市宁乡县白马桥乡白马村大塘组	410600
590			D2336	北京现代湖南能翔瑞弘特约销售服务店	400-0731007	湖南省长沙市中南汽车世界三一路 270 号	410100
591		岳阳	D2309	北京现代岳阳梦达特约销售服务店	0730-8731222	湖南省岳阳市八字门原收费站左侧	414000
592			D2326	北京现代岳阳华阳凯达特约销售服务店	0730-8228188	湖南省岳阳市岳阳楼区学院路北京现代 4S 店	414000
593		衡阳	D2304	北京现代衡阳华利特约销售服务店	0734-2890222	湖南省衡阳市蒸湘区西外环路杨柳收费站旁	421001
594			D2320	北京现代衡阳铭星特约销售服务店	0734-8466222	湖南省衡阳市衡阳石鼓区松木乡花叶塘组	421001
595		常德	D2305	北京现代常德星都特约销售服务店	0736-7173333	湖南省常德市南坪路火车站往西 1 公里处	415000
596			D2323	北京现代常德双星星润特约销售服务店	0736-7328777	湖南省常德经济技术开发区德山镇樟木桥居委会十组	415000

NO.	省市	市区	代码	特约店名称	服务热线	公司地址	邮编
597	湖南	常德	D2325	北京现代常德三力特约销售服务店	0736-3326666	湖南省澧县澧浦街道办事处柳家村三组	415500
598		湘潭	D2306	北京现代湘潭九城特约销售服务店	0731-55573333	湖南省湘潭市河东大道 170 号	411102
599			D2315	北京现代湘潭九现特约销售服务店	0731-52769999	湖南省湘潭市九华示范区湘望路汽车大世界 A 区	411100
600		郴州	D2307	北京现代郴州京湘特约销售服务店	0735-2198111	湖南省郴州市青年大道磨心塘（市环保局对面）	423000
601			D2333	北京现代郴州京楚特约销售服务店	0735-2859111	湖南省郴州市开发区郴州大道与万华路交汇处（工业园旁）	423000
602		株州	D2308	北京现代株州蓝代特约销售服务店	0731-28485533	湖南省株洲市红港路国家汽车城内	412000
603			D2316	北京现代株洲蓝现特约销售服务店	0731-22193777	湖南省株洲市芦淞区董家塅高科园	412000
604		娄底	D2332	北京现代娄底智信特约销售服务店	0738-8558866	湖南省娄底市湘阳街	411100
605			D2334	北京现代娄底宝祥特约销售服务店	0738-2882222	湖南省娄底市娄星区高铁站往南 150 米中南汽车城内北京现代宝祥店	417000
606		邵阳	D2311	北京现代邵阳宝京特约销售服务店	0739-5279066	湖南省邵阳市双清区宝庆东路 169 号 -A	422000
607			D2328	北京现代邵阳市天娇宝胜特约销售服务店	0739-5200001	湖南省邵阳市双清区邵阳大道与世纪大道交汇处	422000
608		益阳	D2312	北京现代益阳蓝马特约销售服务店	0737-6182666	湖南省益阳市赫山区十洲路北京现代 4S 店	413000
609		永州	D2314	北京现代永州永通华悦特约销售服务店	0746-6660087	湖南省永州市零陵区潇湘汽车城	425000
610		浏阳	D2321	北京现代浏阳中拓瑞晟特约销售服务店	0731-83209595	湖南省浏阳市集里办事处平水路西环路交界处	410300
611		怀化	D2322	北京现代怀化永通华峰特约销售服务店	0745-2330666	湖南省怀化市鹤城区杨村乡蒲天垄村一组	418000
612		吉都	D2331	北京现代湘西中拓瑞马特约销售服务店	0743-2816555	湖南省吉首市肖家坪永通汽车城内	416000
613		张家界	D2330	北京现代张家界力远天瑞特约销售服务店	0744-8208032	湖南省张家界市永定区西溪坪 3 栋 -102	427000
614	上海	浦东新区	D0216	北京现代上海联诚特约销售服务店	021-58140007	上海市浦东新区沪南路 5191 号 -5	201317
615		普陀	D0203	北京现代上海中创特约销售服务店	021-52751507	上海市普陀区云岭西路 583 号	200333
616		宝山	D0205	北京现代上海现峰特约销售服务店	021-56887773	上海市宝山区江杨南路 980 号	200439
617			D0223	北京现代上海宝通赢特约销售服务店	021-36555100	上海市宝山区月罗公路 2255 号	201908
618		松江	D0225	北京现代上海鑫现特约销售服务店	021-57731073	上海市松江区茸树路 58 号	201613
619		奉贤	D0213	北京现代上海金现特约销售服务店	021-37568657	上海市奉贤区沪杭公路 1585 号	201400
620		金山	D0217	北京现代上海轿辰特约销售服务店	021-67222999	上海市金山区金山卫镇金山大道 4298 弄 29 号	201510
621		闵行	D0220	北京现代上海弘怡特约销售服务店	021-54136732	上海市闵行区华翔路 19 号	201106
622		青浦	D0221	北京现代上海联兴特约销售服务店	021-59202268	上海市北青公路 9635 号 1 幢	201707
623		嘉定	D0222	北京现代上海弘嘉特约销售服务店	021-39599111	上海市嘉定区曹安公路 4082 号	201812
624			D0226	北京现代上海嘉现特约销售服务店	021-69078198	上海市嘉定区江桥镇金园一路 235 号 2 幢 2 层	201800
625	江苏	南京	D1101	北京现代江苏万帮特约销售服务店	025-52633828	江苏省南京市大明路 168 号	210012
626			D1133	北京现代南京金现特约销售服务店	025-52635263	江苏省南京市江宁区东山街道工业集中区	211103
627			D1142	北京现代溧水万帮金现特约销售服务店	025—56231899	江苏省南京市溧水县经济开发区汽车园	211200
628			D1149	北京现代高淳万帮金现特约销售服务店	025-57955511	江苏省高淳县淳溪镇芜太路苏皖汽车城 5 号	211300
629			D1146	北京现代南京克洛博特约销售服务店	025-68107722	江苏省南京市浦口区泰山街道向阳桥汽车产业园 4 号	210032
630			D1156	北京现代南京正和盛特约销售服务店	025-85667766	江苏省南京市栖霞区仙尧路 27 号	210046
631		苏州	D1103	北京现代苏州天驰新泰特约销售服务店	0512-66625879	江苏省苏州新区塔园路 399 号	215009
632			D1110	北京现代苏州正旺特约销售服务店	0512-65963338	江苏省苏州市吴中区东环南路 258 号	215124
633			D1186	北京现代苏州惠现汽车销售服务店	0512-66318088	江苏省苏州市吴中区木渎镇丹枫路 201 号	215101
634			D1177	北京现代苏州诚宏特约销售服务店	0512-66021555	江苏省苏州市吴中区甪直镇鸣市路 16 号（科技创业园）	215000

NO.	省市	市区	代码	特约店名称	服务热线	公司地址	邮编
635	江苏	吴江	D1187	北京现代吴江韩帮特约销售服务店	0512-63380228	江苏省吴江市平望镇瑞市村湖滨大道 2 号	215221
636			D1174	北京现代苏州广益特约销售服务店	0512-63655991	江苏省吴江区平望镇联丰村 318 国道南侧（近苏嘉杭高速平望出口）	215221
637		溧阳	D1125	北京现代溧阳顺达北现特约销售服务店	0519-87208009	江苏省溧阳市平陵东路 9 号	213300
638		徐州	D1111	北京现代徐州润东特约销售服务店	0516-83206960	江苏省徐州市云龙区城南 104 国道两山口北	221000
639			D1134	北京现代徐州润东苏企特约销售服务店	0516-85530666	江苏省徐州市铜山经济开发区北京路东	221000
640			D1172	北京现代徐州苏驰安达特约销售服务店	0516-87875001	江苏省徐州市三环东路 37 号	221000
641			D1180	北京现代徐州恒佳特约销售服务店	0516-88038000	江苏省徐州市睢宁县经济开发区国际汽车城 E 号	221200
642			D1189	北京现代徐州达康特约销售服务店	0516-85881000	江苏省徐州市鼓楼区平山路 7 号北京现代店	211000
643		江阴	D1112	北京现代江阴海鹏特约销售服务店	0510-86259922	江苏省江阴市澄杨路 56 号（全顺汽车城）	214432
644			D1169	北京现代江阴星现热月销售服务店	0510-81607388	江苏省江阴市五星路 1688 号（夏港国际汽车城）	214400
645		昆山	D1113	北京现代昆山华腾特约销售服务店	0512-57866999	江苏省昆山市周市镇长江北路 390 号	215300
646			D1154	北京现代昆山森美特约销售服务店	0512-83639199	江苏省昆山开发区清江路 38 号	215300
647		连云港	D1150	北京现代连云港现宇特约销售服务店	0518-81083355	江苏省连云港经济技术开发区新东方大道 16 号	222000
648		无锡	D1104	北京现代无锡东方北现特约销售服务店	0510-82131668	江苏省无锡市新区金城东路 290 号 B8 座	214026
649			D1135	北京现代无锡东方鑫现特约销售服务店	0510-82103111	江苏省无锡市学前东路 923 号	214011
650			D1152	北京现代无锡朗润特约销售服务店	0510-83111030	江苏省无锡市锡北私营经济园凤翔北路 16 号	214000
651		宜兴	D1123	北京现代宜兴恒信特约销售服务店	0510-82931199	江苏省宜兴市汽车城内	214200
652		常州	D1106	北京现代常州金田特约销售服务店	0519-85123699	江苏省常州市钟楼区新闸镇庆丰村唐家塘 78 号	213000
653			D1115	北京现代常州明盛特约销售服务店	0519-86522599	江苏省常州市武进汽车城 B 区 3 号	213161
654			D1140	北京现代常州飞悦特约销售服务店	0519-81195119	江苏省常州市新北区薛家汽车城顺园路东侧 88-12 号	213000
655			D1188	北京现代常州惠达特约销售服务店	0519-83750259	江苏省常州市钟楼汽车城 B 区 4 号	213000
656		如皋	D1155	北京现代如皋弘瑞特约销售服务店	0513-87878888	江苏省如皋市如城镇解放西路 11 号（东方大寿星园南侧）	226500
657		丹阳	D1127	北京现代丹阳京利特约销售服务店	0511-86579999	江苏省丹阳市丹金路 666 号	212300
658		太仓	D1128	北京现代太仓华鳌特约销售服务店	0512-53181911	江苏省太仓市苏州路 188 号	215400
659		盐城	D1116	北京现代盐城森风振东特约销售服务店	0515-88297358	江苏省盐城经济开发区希望大道南路 3 号	224007
660			D1139	北京现代盐城宁泰特约销售服务店	0515-88269666	江苏省盐城市盐都新区开创路 2 号	224055
661			D1175	北京现代盐城森风特约销售服务店	0515-80868077	江苏省盐城市滨海县城明达北路 106 号	224500
662		淮安	D1118	北京现代淮安润东时代特约销售服务店	0517-84965599	江苏省淮安市淮阴区淮海北路 1188 号	223300
663			D1143	北京现代淮安雨田鸿运特约销售服务店	0517-83858989	江苏省淮安市清河新区旺旺路 58 号	223000
664			D1158	北京现代盱眙和盛特约销售服务店	0517-88692828	江苏省盱眙县维桥工业集中区胡陈路与 121 省道交汇处	211700
665		扬州	D1107	北京现代扬州玉峰元恒特约销售服务店	0514-87877235	江苏省扬州市江阳西路 88 号	225001
666			D1131	北京现代江都宏远特约销售服务店	0514-86998699	江苏省扬州市江都龙城路 172 号	225200
667			D1159	北京现代瑞丰时代特约销售服务店	0514-82995999	江苏省扬州市国际汽车城第二排北京现代	225008
668			D1183	北京现代江苏恒骏特约销售服务店	0514-88880988	江苏省扬州市宝应县经济开发区泰山东路汽车城一号地	225800
669		海门	D1132	北京现代海门宝诚特约销售服务店	0513-82336869	江苏省海门市人民西路 1688 号（嘉宇名人 4S 汽车广场）	226113
670		南通	D1108	北京现代南通文峰弘兆特约销售服务店	0513-85720555	江苏省南通市工农南路 28 号	226000
671			D1151	北京现代南通新城世纪特约销售服务店	0513-80115999	江苏省南通市通甲路 588 号	226000
672		张家港	D1120	北京现代张家港宏伟特约销售服务店	0512-58180068	江苏省张家港市振兴路 26 号	215600

NO.	省市	市区	代码	特约店名称	服务热线	公司地址	邮编
673	江苏	张家港	D1144	北京现代张家港金港特约销售服务店	0512-58935788	江苏省张家港市金港镇中港南路 1 号	215600
674		宿迁	D1178	北京现代宿迁苏驰万盛特约销售服务店	0527-84568111	江苏省宿迁市经济开发区徐淮路双庄街西	223800
675			D1170	北京现代泗阳恒辰特约销售服务店	0527-80831333	江苏省宿迁市泗阳县众兴镇徐淮路 77 号	223700
676			D1166	北京现代泗洪苏驰恒祥特约销售服务店	0257-86271688	江苏省宿迁市泗洪县国际汽车城万轩路	223900
677		沭阳	D1141	北京现代沭阳弘翔特约销售服务店	0527-83301999	江苏省沭阳县沭城镇学院东路 2 号	223600
678		泰州	D1122	北京现代泰州宝天特约销售服务店	0523-86826466	江苏省泰州市泰高路汽车城	225300
679			D1164	北京现代泰州宝泰特约销售服务店	0523-88510009	江苏省姜堰经济开发区科技路 288 号锦天汽配港 2 幢 05 室	225500
680		常熟	D1109	北京现代常熟华现特约销售服务店	0512-51520808	江苏省常熟市汽车交易市场	215500
681		兴化	D1138	北京现代兴化金鼎特约销售服务店	0523-83218660	江苏省兴化市临城经济开发区兴化大道姜家路段西侧	225700
682		启东	D1147	北京现代启东启粮文邦特约销售服务店	0513-83225278	江苏省启东市汇龙镇城北工业园区兴龙东路 666 号	226200
683		新沂	D1148	北京现代新沂达骏洲特约销售服务店	0516-88619000	江苏省新沂市大桥西路开发区管委会东侧	221400
684		海安	D1161	北京现代海安征程特约销售服务店	0513-88320555	江苏省海安县迎宾路 18 号苏海汽车城	226600
685		句容	D1163	北京现代句容鼎现特约销售服务店	0511-87300333	江苏省句容市宁杭南路	212400
686		金坛	D1167	北京现代金坛金驰特约销售服务店	0519-80181111	江苏省金坛市金湖路 369 号	213200
687		泰兴	D1168	北京现代泰兴宝运特约销售服务店	0523-89708888	江苏省泰兴市东三环与振兴路交界处北侧	225400
688		东台	D1173	北京现代东台恒达特约销售服务店	0515-85109666	江苏省东台市城东新区经一南路 1 号	224200
689		靖江	D1171	北京现代靖江宝达特约销售服务店	0523-89110555	江苏省靖江市中洲西路国际汽贸城北京现代 4S 店	214500
690		高邮	D1176	北京现代高邮瑞京特约销售服务店	0514-84882999	江苏省高邮市高邮城南新区中心大道与新 S237 交汇处	225600
691	浙江	杭州	D1201	北京现代浙江韩通特约销售服务店	0571-86016000	浙江省杭州市艮山东路 196 号	310017
692			D1208	北京现代杭州通达特约销售服务店	0571-82870999	浙江省杭州市萧山区利华路 858 号	311215
693			D1230	北京现代浙江金凯特约销售服务店	0571-82818111	浙江省杭州市萧山区萧杭路 43 号（五七路口）	311200
694			D1235	北京现代浙江和诚全通特约销售服务店	0571-28866000	浙江省杭州市石祥路 196 号	310015
695			D1238	北京现代杭州和诚西现特约销售服务店	0571-87653118	浙江省杭州市西湖区西溪路 661 号	310013
696			D1252	北京现代杭州宝盈特约销售服务店	0571-88578866	浙江省杭州市余杭区星桥北路 70 号	311199
697			D1255	北京现代余杭中轿禾现特约销售服务店	0571-89362699	浙江省杭州市余杭区乔司医院对面（跨航海路）	311100
698			D1265	北京现代杭州昌鸿特约销售服务店	0571-56099999	浙江省杭州市滨江区西行街道七甲闸社区四组 26 号	310051
699			D1262	北京现代杭州和诚富现特约销售服务店	0571-61799333	浙江省杭州市富阳区银湖街道金桥北路 961 号	311400
700		宁波	D1203	北京现代海达京汉特约销售服务店	0574-87679699	浙江省宁波市江北区大庆北路 542 号	315020
701			D1209	北京现代宁波天源特约销售服务店	0574-87053922	浙江省宁波市江东区环城南路 969 号（东段）世纪汽车城东侧	315040
702			D1226	北京现代宁波联众特约销售服务店	0574-86817000	浙江省宁波市北仑大港一路 56 号	315800
703			D1244	北京现代宁波翔源特约销售服务店	0574-83526999	浙江省宁波市宁海县梅林高速出口湖二路汽车城	315600
704			D1259	北京现代宁波象山海达顺特约销售服务店	0574-25737999	浙江省象山县经济开发区汽车广场车城路 8 号	315700
705			D1271	北京现代宁波新众汇特约销售服务店	0574-86005555	浙江省宁波市北仑区小港纬十路 585 号	315803
706		余姚	D1237	北京现代余姚舜驰特约销售服务店	0574-62530399	浙江省余姚市新建北路 529 号	315400
707		温州	D1204	北京现代温州奥奔特约销售服务店	0577-86729555	浙江省温州市瓯海大道 378 号	325000
708			D1236	北京现代红盈温州特约销售服务店	0577-86658880	浙江省温州市温州机场大道 1355 号（浙江温州工业园区）	325013
709			D1249	北京现代温州金昌特约销售服务店	0577-85506333	浙江省温州经济技术开发区温州大道 45 号	325011
710			D1250	北京现代平阳骏达特约销售服务店	0577-63071222	浙江省平阳萧江镇 104 国道与世纪大道交叉口	325402
711			D1283	北京现代温州奥鸿特约销售服务店	0577-67188720	浙江省永嘉县瓯北街道和一工业区（浙江宝泰机器有限公司内）	325105

NO.	省市	市区	代码	特约店名称	服务热线	公司地址	邮编
712	浙江	乐清	D1222	北京现代乐清大江特约销售服务店	0577-27891222	浙江省乐清市宁康西路 353 号	325600
713		金华	D1205	北京现代金华金京特约销售服务店	0579-82420555	浙江省金华市环城北路道院塘	321000
714			D1261	北京现代金华金唯特约销售服务店	05798-2257930	浙江省金华市双龙南街以西，斗牛场以北，嘉恒 / 格林恬园第 6 幢 115 号	321000
715			D1276	北京现代兰溪市立丰行特约销售服务店	0579-83867777	浙江省金华市兰溪市兰江街道金角路 508 号	321100
716			D1278	北京现代武义大昌特约销售服务店	0579-87672277	浙江省金华市武义县白洋街道白溪村村民委员会综合楼	321299
717		嘉兴	D1206	北京现代嘉兴金腾特约销售服务店	0573-82226868	浙江省嘉兴市二环西路 2848 号	314001
718			D1257	北京现代嘉兴和诚嘉现特约销售服务店	0573-83991616	浙江省嘉兴市广益路汽车商贸园内汽车 A 厅 271#	314300
719		桐乡	D1233	北京现代桐乡兴田特约销售服务店	0573-88261999	浙江省桐乡市庆丰南路南 735 号	314500
720		湖州	D1211	北京现代湖州中北特约销售服务店	0572-2691999	浙江省湖州市 318 国道三里桥路 685 号	313000
721			D1248	北京现代安吉中建特约销售服务店	0572-5137829	浙江省湖州市安吉县递铺镇古鄣东路 2 号建平车城 1 号展厅	313300
722			D1247	北京现代长兴中现特约销售服务店	0572-6620999	浙江省湖州市长兴县李家巷工业集中区（104 国道旁）	313102
723		台州	D1277	北京现代台州万阳特约销售服务店	0576-89823000	浙江省台州市黄岩区西城街道梅园新村 45 号	318020
724			D1216	北京现代台州泽宇特约销售服务店	0576-82929999	浙江省台州市路桥区公园路 555 号	318050
725			D1246	北京现代台州元现特约销售服务店	0576-89013911	浙江省台州市椒江区学院路 328 号	318000
726			D1272	北京现代台州玉环泽一特约销售服务店	0576-89909555	浙江省台州市玉环县黄泥坎村泽一现代 4S 店（加油站旁）	317600
727		温岭	D1239	北京现代温岭泽行特约销售服务店	0576-81628555	浙江省温岭市城东街道横山头村	317500
728		绍兴	D1213	北京现代绍兴海潮特约销售服务店	0575-88911666	浙江省绍兴市越城区城南大道 1507 号（新西站斜对面）	312000
729			D1218	北京现代绍兴袍江韩通特约销售服务店	0575-88176000	浙江省绍兴市袍江工业区康宁路 3 号	312000
730		慈溪	D1214	北京现代慈溪京通特约销售服务店	0574-63989828	浙江省慈溪市浒山镇担山路 118 号（担山池往南 50 米）	315300
731			D1263	北京现代慈溪嘉顺特约销售服务店	0574-63116555	浙江省慈溪市逍林镇新园村	315323
732		上虞	D1215	北京现代上虞瑞源特约销售服务店	0575-82717999	浙江省上虞市汽车市场内（329 国道小越岭下）	312367
733		瑞安	D1217	北京现代瑞安红日特约销售服务店	0577-65199888	浙江省瑞安市莘塍镇仙甲村工业区	325206
734		义乌	D1279	北京现代义乌勤丰行特约销售服务店	0579-8556999	浙江省义乌市稠州西路 281 号	322000
735			D1280	北京现代义乌赛德现特约销售服务店	0579-89919229	浙江省义乌市后宅街道城北路 J179 号	322000
736		衢州	D1219	北京现代衢州君悦特约销售服务店	0570-8559888	浙江省浙西汽车城 109 号 7 区	324000
737		江山	D1258	北京现代衢州恒大特约销售服务店	0570-4989555	浙江省江山市双塔街道塔东村百廿秤 112 号	324100
738		丽水	D1221	北京现代丽水伊翔特约销售服务店	0578-2213333	浙江省丽水市莲都区丽阳街 518 号	323000
739			D1256	北京现代丽水红旭特约销售服务店	0578-2265555	浙江省丽水市莲都区汽车市场 4S 区 C 地块	323000
740		海宁	D1223	北京现代海宁浩通特约销售服务店	0573-87262600/87262308	浙江省海宁经济开发区双龙路 7 号（南北大道洛隆路口南侧）	314400
741		东阳	D1228	北京现代东阳京达特约销售服务店	0579-86880205	浙江省东阳市白云街道城南西路白殿村	322100
742		临海	D1232	北京现代台州台运特约销售服务店	0576-85195999	浙江省临海市江南路大道 788 号	317000
743		永康	D1234	北京现代永康韩龙特约销售服务店	0579-87510666	浙江省永康市西塔工业园区灵石路 66 号	321300
744		嵊州	D1240	北京现代嵊州广成八达特约销售服务店	0575-83563333	浙江省嵊州市嵊州大道高速路口方向（八里洋）	312400
745		舟山	D1241	北京现代舟山霁锃特约销售服务店	0580-8806099	浙江省舟山市定海区双桥汽车城 7 号	316041
746		苍南	D1242	北京现代苍南冠隆特约销售服务店	0577-68870888	浙江省苍南县灵溪镇建兴东路（浙闽物流中心对面）	325800
747		临安	D1254	北京现代临安元信特约销售服务店	0571-61089966	浙江省临安市玲珑街道玲珑大道无门牌 1（华兴汽车城 13 号）	311300

NO.	省市	市区	代码	特约店名称	服务热线	公司地址	邮编
748	浙江	浦江	D1253	北京现代浦江金瑞特约销售服务店	0579-88081009	浙江省浦江县亚太大道 607 号	322200
749		桐庐	D1260	北京现代桐庐海昌特约销售服务店	0571-69877999	浙江省桐庐县经济开发区凤川汽车城	311500
750		德清	D1264	北京现代德清嘉和特约销售服务店	0572-8281919	浙江省德清县武康镇德清大道 778 号（杭宁高速德清秋山出口处）	313200
751		奉化	D1268	北京现代奉化鑫远达特约销售服务店	0574-56570999	浙江省奉化市奉化市江口创意园区葭浦路 2 号	315500
752		建德	D1281	北京现代建德海昌特约销售服务店	0571-64788899	浙江省建德市新安江街道新衢路 269 号 3 幢	311600
753	福建	泉州	D2001	北京现代泉州中达特约销售服务店	0595-22350333	福建省泉州市鲤城区南环路	362000
754			D2015	北京现代泉州华友特约销售服务店	0595-27739999	福建省泉州市丰泽区海峡体育中心北区商业街 B 幢	362000
755			D2027	北京现代泉州合众特约销售服务店	0595-88128222	福建省泉州市晋江市新塘街道荆山达狮雄汽车城	362200
756			D2021	北京现代泉州国贸启润特约销售服务店	0595-22621222	福建省泉州市清濛开发区迎宾大道北京现代 4S 店	362005
757		福州	D2002	北京现代福州中诺特约销售服务店	0591-83530300	福建省福州市仓山区则徐大道 625 号吉诺汽车城	350007
758			D2006	北京现代福建中源特约销售服务店	0591-88809777	福建省福州市晋安区前横路 199 号	350014
759			D2018	北京现代福州新锐特约销售服务店	0591-22263688	福建省闽侯县尚干镇祥通路 11 号	350121
760			D2024	北京现代福州吉诺中凯特约销售服务店	0591-22931111	福建省福州市闽侯县上街镇新峰村惠好路（惠好集团正对面）	350001
761		莆田	D2007	北京现代莆田奇奇特约销售服务店	0594-2889938	福建莆田福厦路 99 公里处奇奇汽车城内	351131
762			D2023	北京现代仙游县阿强特约销售服务店	0594-6731189	福建省莆田市仙游县赖店镇罗峰村	351200
763		龙岩	D2008	北京现代龙岩通顺特约销售服务店	0597-2361666	福建省龙岩市新罗区东城东新路 148 号	364000
764			D2019	北京现代龙岩中天特约销售服务店	0597-5306008	福建省龙岩市新罗区龙门镇第十中学路口	364000
765		三明	D2025	北京现代三明吉诺中源特约销售服务店	0598-8959900	福建省三明市梅列区乾龙新村 231 幢	365000
766		南平	D2026	北京现代南平吉诺龙鑫特约销售服务店	0599-8806777	福建省南平市延平区西芹镇水溪口	353000
767		厦门	D2003	北京现代厦门国戎特约销售服务店	0592-5703333	福建省厦门市马垅汽车交易市场	361006
768			D2014	北京现代厦门国贸启润特约销售服务店	0592-5377555	福建省厦门市思明区湖滨北路 101 号滨北汽车城之 17	361012
769			D2020	北京现代厦门国贸宝润特约销售服务店	0592-6882188	福建省厦门市海沧区中沧东路 8 号	361000
770		晋江	D2004	北京现代晋江远通特约销售服务店	0595-22926766	福建省晋江市泉安南路（新华都商场南 100 米）	362200
771		漳州	D2028	北京现代漳州福丰特约销售服务店	0596-6105777	福建省漳州市龙文区水仙大街与迎宾路交叉口以西	353005
772		福清	D2013	北京现代福清吉诺特约销售服务店	0591-85257111	福建省福清市清荣大道石竹街道前亭村	350300
773		宁德	D2029	北京现代宁德优品特约销售服务店	0593-2935968	福建省宁德市蕉城京都商贸区站前路南侧（后岗环岛加油站旁）	352100

二、北京现代特约服务服务站 (14 家)

NO.	省市	市区	代码	特约店名称	服务热线	公司地址	邮编
1	北京	石景山	S0108	北京凯翔风汽车服务有限公司	010 — 88992391/69853050	北京市石景山区双峪路 24 号	100041
2		延庆	S0110	北京福润汽车修理有限公司	010 — 6918803/81197600	北京市延庆县开发区双杏街 6 号	102100
3		宣武	S0117	北京京宇汽车服务有限公司	010 — 63449823/63393313	北京市广安门外天宁寺前街 8 号	100055
4		朝阳	S0120	北京鸿都瑞通汽车销售服务有限公司	010-65686666-625/626	北京市朝阳区来广营西路甲 9 号	100012
5		朝阳	S0152	北京瑞通嘉业汽车维修服务有限公司	010-64393200 — 121	北京市朝阳区望京桥十字口甲 39 号	100102
6	浙江	建德	S1208	建德市汽车修配厂	0571 — 64701315	浙江省建德市新安江新衢 (qú) 路 17 号	311600
7		新昌	S1212	新昌县新世纪汽车维修有限公司	0575-86237722/86237812	浙江省新昌县七星街道上礼泉官宏路 10 幢	312500
8	吉林	延吉	S2601	延吉起亚汽车维修服务有限公司	0433-2658584/2778584	吉林省延吉市朝阳街 2568 号	133000
9		敦化	S2603	敦化市常通汽车维修服务有限公司	0433-6240345	吉林省敦化市翰章南大街 40 号	133700
10	辽宁	绥中	S2705	绥中县宝利来汽车贸易有限公司	0429-6658999	辽宁省绥中县和平街公园小区 17-4-8 塔山路外贸对面	125200
11	河北	涞源	S2807	涞源县天利车业	0312-7324100	河北省保定市涞源县 108 国道泉坊转盘往西 200 米路北	074300
12		定州	S2808	定州市九洲汽车修理厂	0312-2311999/2315866	河北省定州市清风北路路东 300 米	073000
13	山西	太原	S2903	太原钢运天和汽车服务有限公司	0351-3637199	山西省太原市尖草坪区恒山路 452 号院	030003
14	广西	贺州	S4202	广西贺州市润丰小汽车服务中心	0774-5128909	广西贺州市八步区八达中路 188 号	542800

三、北京现代特约出租车服务站 (26 家)

NO.	省市	市区	代码	特约店名称	服务热线	公司地址	邮编
1	北京	丰台	S0103	北京北汽出租汽车集团有限责任公司	010-66160282	北京市丰台区大成路 19-2 号	100039
2		朝阳	S0104	北京首汽腾瑞汽车销售有限公司	010-64363816	北京市朝阳区北四环东路 1 号	100102
3		丰台	S0107	北京银建汽车修理有限公司	010-63771890	北京市丰台区西洪泰庄 98 号	100070
4		朝阳	S0113	北京朝益缘汽车维修服务有限公司	010-84334775	北京市朝阳区金盏大街 55 号	100018
5		大兴	T0103	北京北方创业汽车修理有限公司	010 — 61200937	北京市大兴区黄村镇京良路 1 号	102613
6		朝阳	T0104	北京市大有汽车修理部	010-67673262/67673263	北京市朝阳区龙爪树宋家楼 1 号	100078
7		朝阳	T0106	北京新月联合汽车有限公司	010 — 67378888	北京市朝阳区王四营乡马房寺 368 号	100023
8		崇文	T0112	北京昌华德汽车修理有限责任公司	010 — 67194323	北京市崇文区百果园 15 号	100061
9		丰台	T0113	北京易顺通汽车修理有限公司	010 — 67975611/67954278	北京市丰台区南四环外和义加油站东侧	100076
10		丰台	T0114	北京北方伟业汽车销售服务有限公司	010 — 63860564	北京市丰台区丰益桥西 200 米马路南侧	100071
11		延庆	T0118	北京金源隆汽车修理站	010-69144192	北京市延庆县延庆镇东外大街小营村委会对面路南 50 米	102100
12		昌平	T0119	北京四合金元汽车修理厂	010-60734000	北京市昌平区崔村镇西崔村 500 米	102212
13		丰台	T0120	北京世纪君安汽修厂	010-63515617/63585349	北京市丰台区西四环南路北大地总后 63 号院内	100054
14		大兴	T0121	北京时新汽车修理有限公司	010-53221769	北京市大兴区金星西路 19 号	102600
15		朝阳	T0122	北京市朝阳金鹰汽车修理部	010-64337056	北京市朝阳区金盏乡长店村	100018
16		昌平	T0123	北京市银兴汽车修理有限责任公司	010-61722091	北京市兴寿镇兴寿村东	102202
17	北京	平谷	T0124	北京华东顺利汽车修理厂	010-69985656	北京市平谷区滨河工业开发区 1 号区（京东文发市场 32 号）	101200
18	广东	广州	T2106	广州市白云出租汽车集团有限公司第一修理厂	020-82306456	广东省广州市天河区东圃镇黄村王园工业区一栋	510660
19		广州	T2107	广州市白云出租汽车集团有限公司第四汽车修理厂	020-81995886	广东省广州市白云区罗冲围松南路 23 号	510160
20		广州	T2109	广州天湖汽车修理二厂	020-36341098	广州市白云区嘉和街黄边北路 199 号	510440
21		广州	T2110	广州市广骏诚源汽车维修有限公司	020-86231728	广州市白云区飞鹅路 2 号	510405
22		广州	T2111	广州华现汽车有限公司	020-87266992	广东省广州市番禺区南村镇华南新城路 12 号之一	511442
23		广州	T2112	广州有朋汽车销售服务有限公司	020-84280789	广州市海珠区广州大道南上冲南约 12 号	510000
24	蒙晋区	呼和浩特	T4301	阿荣旗那吉汽车销售公司	0470-4220477	内蒙古呼伦贝尔市阿荣旗振兴路旗医院东侧	162750
25	苏沪区	上海	T0201	上海峥琛汽车修理有限公司	021-57736110	上海市松江区金玉路 100 号	201600
26		南京	T0202	南京银建汽车修理有限公司	025-87150658	南京市江宁经济技术开发区马浦街 8 号	211100